SO6302TX

Kategória	60cm
Termékcsalád	Sütő
Tápellátás	Elektromos
Hőforrás	ELEKTROMOSSÁG
Főzési mód	Hőlégkeveréses
Galileo platform	Hagyományos
Tisztító rendszer	Gőztisztítás
EAN kód	8017709294663

Küllem

Design család	Classica	**Serigraphy type**	Symbols
Szín	Rozsdamentes acél	**Ajtó**	2 vízszintes csíkkal
Felületkezelés	Ujjlenyomatmentes	**Fogantyú**	Klasszikus
Design	Flat	**Fogantyú színe**	Acél effektus
Anyag	Rozsdamentes acél	**Logo**	Embossed
Üveg típusa	Eclipse	**Vezérlőgombok**	Klasszikus
Serigraphy colour	Black	**Vezérlőelemek színe**	Acél effektus

Kezelő elemek

Megjelenő név	EvoScreen	**Vezérlőbeállítás**	Gombok és vezérlőgombok
Képernyőtechnológia	LCD	**Vezérlők száma**	2

Programok / Funkciók

Sütési funkciók száma	10

Hagyományos sütési funkciók

- Légkeverés nélkül
- Légkeveréses
- Légkeverés
- Turbó
- Eco
- Nagy grill
- Légkeveréses grill (nagy)
- Alap
- Légkeverés + alsó
- Pizza

Egyéb funkciók

- Kiolvasztás idő szerint
- Kelesztés
- Kövön sütés
- BBQ
- Air-Fry
- Sabbath

Tisztítási funkciók

- Gőztisztítás

Opciók

Időbeállítási lehetőségek	Késleltetett indítás és automatikus befejezés	**Egyéb lehetőségek**	Melegen tartás, Eco light, Fényerő, Hangjelzések
Időzítő	Igen	**Bemutatóterem demó opció**	Igen
Időzítő	1	**Gyors előmelegítés**	Igen
A zár/gyermekbiztonság vezérlése	Igen		

MŰSZAKI JELLEMZŐK

Minimális hőmérséklet	30 °C	**Ajtó**	Hűtés
Maximális hőmérséklet	280 °C	**Kivehető ajtó**	Igen
Polcok száma	5	**Teljes üveg belső ajtó**	Igen
Ventilátorok száma	1	**Levehető belső ajtó**	Igen
Lámpák száma	2	**Ajtóüvegek száma összesen**	3
Világítás típusa	Halogén	**Lágy zárású zsanérok**	Igen
Felhasználó által cserélhető jelzőfény	Igen	**Soft Open**	Igen
Fényerősség	40 W	**Kürtő**	Rögzített
Az ajtó kinyitásakor világít	Igen	**Hűtőrendszer**	Érintő
		Cooling duct	Single
Alsó fűtőelem teljesítmény	1200 W	**Használható sütőtér méretei (ma. x ma. x mé.)**	353x470x401 mm
Grillező elem – teljesítmény	1750 W	**Hőmérsékletszabályozás**	Elektronikus

Kör alakú fűtőelem – Teljesítmény	2000 W	**Sütőtér anyaga**	Ever clean zománc
Fűtés felfüggesztve az ajtó kinyitásakor	Igen		
Ajtónyitás típusa	Standard nyitás		

Teljesítmény / Energiacímke

Energiahatékonysági osztály	A+	**Energiafogyasztás légkeveréses üzemmódban**	2.45 MJ
A sütőtér nettó térfogata	68 l	**Ciklusonkénti energiafogyasztás légkeverés esetén**	0.68 KWh
Energiafogyasztás ciklusonként hagyományos üzemmódban	1.15 KWh	**Sütőterek száma**	1
Energiafogyasztás hagyományos üzemmódban	4.14 MJ	**Energiahatékonysági mutató**	81 %

Mellékelt tartozékok

Hátsó ütközővel ellátott állvány	1	**Rácsbetét**	1
Zománcozott tálca (20 mm)	1	**Teleszkópos vezetősínek, részleges kihúzás**	1
Zománcozott mély sütőtálca (50 mm)	1		

Elektromos csatlakozás

Feszültség	220-240 V	**Frekvencia (Hz)**	50/60 Hz
Jelenlegi	13 A	**Tápkábel hossza**	150 cm
Névleges teljesítmény	3000 W		

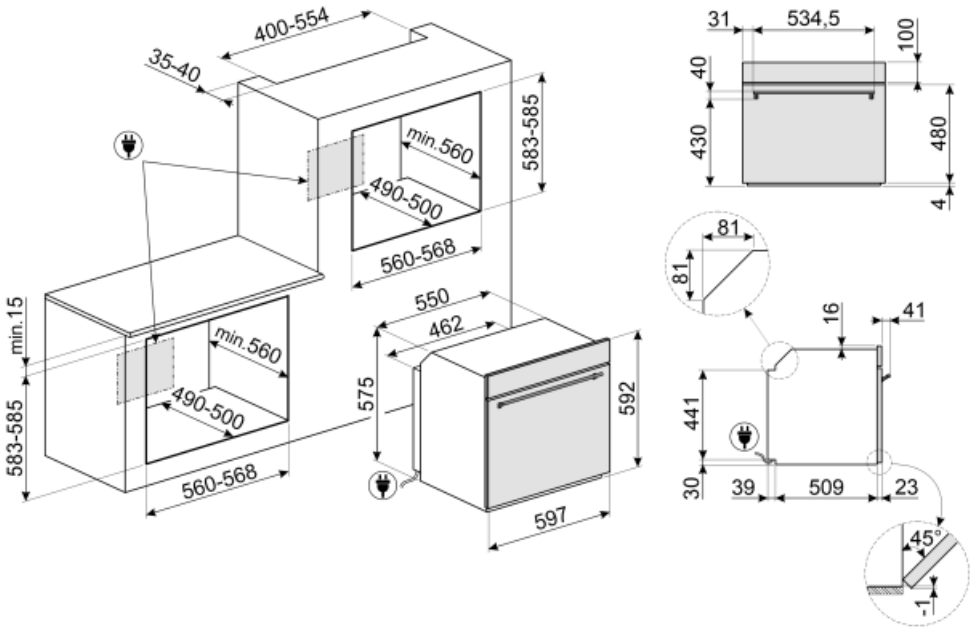
400-554
35-40
583-585
min.560
490-500
560-568
min.15
583-585
min.560
490-500
560-568
550
462
575
592
597
31
534,5
100
40
430
480
4
81
81
16
41
441
30
39
509
23
45°
1

Not included accessories

AIRFRY

Forrólevegős sütő állvány AIRFRY . Ideális a hagyományos zsiradékban sütés reprodukálására, de kevesebb kalóriával és zsírral. Lehetővé teszi az olyan ételek gyors és egyszerű elkészítését, mint a sült krumpli, a sült zöldségek és a hal, tökéletes pirulást és ropogósra sütést biztosítva.

SFLK1

Gyerekzár

ET50

Zománcozott tepsi 45 cm-es és 60 cm-es sütőkhöz. Mélység 50 mm. Tökéletes húsok és halak mártásban történő sütéséhez és pirításához. Könnyű és ropogós köretekkel való kísérletezéshez is ideális

ET20

Zománcozott tepsi 45 cm-es és 60 cm-es sütőkhöz. Mélység 20 mm. Tökéletes a sós és édes sütemények széles skálájához.

STONE

Téglalap alakú tűzálló kő, Ideális pizzák sütéséhez, ugyanolyan eredményt ad, mintha fatüzelésű kemencében sült volna. Kenyér, focaccia és más pékáruk, például piték, lepények vagy kekszek sütéséhez is használható, Méretek (HxMxSz) 42 x 1,8 x 37,5 cm.

GTP2

Részben kihúzható teleszkópos vezetősínek(1 szint), hagyományos sütőkhöz alkalmas. Rozsdamentes acél, garantálják a stabilitást és megkönnyítik a tálcák zökkenőmentes kihúzását.

PR3845X

Ujjlenyomatmentes rozsdamentes acél. Bútortakaró több sütő egymás fölötti beszereléséhez

GTT2

Teljesen kihúzható teleszkópos sínek (1 szint), hagyományos sütőkhöz alkalmas. Rozsdamentes acél, garantálják a stabilitást és megkönnyítik a tálcák zökkenőmentes kihúzását.

BBQ

Kétoldalas lemezes grillsütő. Alkalmas a szaftos és ropogós ételek sütőben történő elkészítéséhez a grillezés jellegzetes ízével. A bordázott oldal különösen alkalmas húsokhoz és sajtokhoz. A sima oldal halakhoz, tengeri ételekhez és zöldségekhez.

PALPZ

Pizzalapát összehajtható fogantyúval. Méretek H31,5 x M32,5 cm. Könnyen és kényelmesen használható és tárolható. Tökéletes pizza, kenyér és sós péksütemények biztonságos és professzionális tálalásához.

Symbols glossary (TT)

Egyedi főzési funkció a kétoldalas lemezes grillsütőhöz. Alkalmas a szaftos és ropogós ételek sütőben történő elkészítéséhez a grillezés jellegzetes ízével. A bordázott oldal különösen alkalmas húsokhoz és sajtokhoz, a sima oldal pedig halakhoz, tenger gyümölcseihez és zöldségekhez.

A+: Az A+ energiahatékonysági osztály segít akár 10%-os energiamegtakarítást elérni az A osztályhoz képest. A maximális teljesítmény garantált minimális fogyasztás mellett.

Kiolvasztás idő szerint: Kézi leolvasztás funkció. A beállított időtartam végén a funkció leáll.

Hármas üvegezésű ajtók: Üvegezett ajtók száma.

Elektromos

Fresh Touch: A legtöbb Smeg sütőnek van „hideg ajtaja”. Az érintőleges hűtés és a belső hővisszaverő üvegek kombinációjának köszönhetően az ajtó külső felületén a hőmérsékletet 50 °C alatt tartják. A biztonság mellett ez a rendszer megvédi a bútor oldalát a sütő általi túlmelegedéstől.

Gyerekzár: néhány modell fel van szerelve a program/ciklus zárolására szolgáló eszközzel, hogy ne lehessen véletlenül megváltoztatni.

Léghűtő rendszer: a biztonságos felületi hőmérséklet biztosítása érdekében.

...

Automatikus világítás kikapcsolása: A nagyobb energiamegtakarítás érdekében a világítás a sütés megkezdésétől számított egy perc elteltével automatikusan kikapcsol. Az opció a Beállítások menüben kapcsolható ki. Ebben az esetben a lámpa a sütés teljes időtartama alatt égve marad.

Ever Clean zománc: Az Ever Clean zománc elektrosztatikus módszerrel viszik fel, saroktól sarokig és széltől szélig, hogy megelőzze a repedést vagy törést az idő múlásával. Ez egy különleges pirolitikus zománc, ellenálló a savakkal szemben, amely amellett, hogy kellemesen fényes, elősegíti a sütő falainak jobb tisztítását az alacsonyabb porozitásnak köszönhetően. 850°C feletti hőmérsékleten égetik ki, és tudományosan meghatározott ütemben, lassan polimerizálják, így biztosítják az egyenletes vastagságot és szilárdságot. Az Ever Clean zománc kifogástalan felületet biztosít mind a sütő belsejében, mind a tepsiken, így a sütő felületei hihetetlenül könnyen karbantarthatók az idő múlásával, mivel a zsír kevésbé tapad meg sütés közben.

Légkeveréses: Intenzív és homogén hagyományos sütés, komplex receptekhez is alkalmas. A ventilátor aktív, és a hő egyidejűleg alulról és felülről érkezik. A légkeveréses sütés gyorsabb és homogénebb eredményt biztosít, az ételek kívül illatosak, belül pedig nedvesebbek maradnak. Ideális tészták, kekszek, sültek és sütemények készítéséhez.

Statikus: Hagyományos sütés, amely egyszerre egy étel elkészítésére alkalmas. A ventilátor nem aktív, és a hő egyszerre jön alulról és felülről. A statikus sütés lassabb és finomabb, ideális a még belül is jól elkészített és száraz ételek elkészítéséhez. Ideális bármilyen típusú sütéshez, zsíros húsokhoz, kenyérhez, töltött süteményekhez.

Alsó: a hő csak a sütőtér aljáról jön. A ventilátor nem aktív. Ideális édes és sós pitékhez, cobblerhez és pizzákhoz. A sütés befejezésére és az ételek ropogósabbá tételére tervezték. A gázsütőkben található szimbólum a gázégőt jelzi.

Légkeverés alsó fűtőelemmel: Az alsó fűtőelem extra hőt ad alulról az extra sütést igénylő élelmiszereknek.

Hőlégbefúvás: tökéletes funkció minden típusú étel finomabb elkészítéséhez. A hő a sütő hátuljából érkezik, gyorsan és egyenletesen oszlik el. A ventilátor aktív. Ideális több szinten történő sütéshez is, az illatok és ízek keveredése nélkül.

ECO: alacsony energiafogyasztású sütés: ez a funkció különösen alkalmas alacsony energiafogyasztás mellett egy szinten történő sütésre. Minden típusú ételhez ajánlott, kivéve azokat, amelyek sok nedvességet tudnak előállítani (például a zöldségek). A maximális energiamegtakarítás és az idő csökkentése érdekében ajánlatos az ételt a sütőtér előmelegítése nélkül a sütőbe tenni

Grill: Nagyon erős hő, amely csak felülről, egy dupla fűtőelemből érkezik. A ventilátor nem aktív. Kiváló grillezési eredményt biztosít. A sütés végén használva egyenletes barnítást biztosít az ételeknek.

Légkeveréses grill: nagyon intenzív hő jön csak felülről egy dupla fűtőelemből. A ventilátor aktív. Lehetővé teszi a legvastagabb húsok optimális grillezését. Ideális nagy húsdarabokhoz.

Pizza funkció: Speciális funkció pizzák serpenyőben történő sütéséhez. Ez lehetővé teszi, hogy olyan pizzát kapjunk, amely belül puha, kívül ropogós, a feltét tökéletesen megsült, nem száraz és nem égett.

Turbó: a hő 3 irányból jön: felülről, alulról és hátulról a sütőben. A ventilátor aktív. Gyors sütést tesz lehetővé, még több szinten is, az aromák összekeverése nélkül. Ideális nagy mennyiségű ételekhez vagy intenzív sütést igénylő ételekhez.

Teljesen üveg belső ajtó: Teljesen üveg belső ajtó, egyetlen sík felület, amely könnyen tisztán tartható.

A belső ajtóüveg néhány gyors mozdulattal eltávolítható a tisztításhoz.

KEEP_WARM_72dpi

Oldalsó lámpák: Két szemben lévő oldalsó lámpa növeli a láthatóságot a sütőben.

A 40°C-os levegő tökéletes környezetet biztosít az élesztős tésztakeverékek kelesztéséhez. Egyszerűen válassza ki a funkciót, és helyezze a tésztát a sütőbe

Gyors előmelegítés: a sütést megelőzi az előmelegítési fázis, amely lehetővé teszi, hogy a sütőtér elérje a beállított hőmérsékletet. Ez az opció akár 50%-kal is csökkentheti az időt.

SABBATH: funkció, amely lehetővé teszi az ételek főzését a zsidó vallás pihenőnapra vonatkozó rendelkezéseinek tiszteletben tartásával.

A sütőtérnek 5 különböző sütési szintje van.

Lágy zárás: minden modell fel van szerelve az ajtó lágy zárásának fejlett funkciójával, amely lehetővé teszi, hogy a készülék simán és csendesen záródjon.

Teleszkópos sínek: lehetővé teszik az edény kihúzását és ellenőrzését anélkül, hogy teljesen ki kellene venni a sütőből.

Gőztisztítás: egyszerű tisztítási funkció gőzzel a sütőtérben lévő lerakódások fellazítására.

Egyedi sütési funkció a forró levegős AIRFRY állványhoz. Ideális a hagyományos zsiradékban sütés reprodukálására, de kevesebb kalóriával és zsírral. Lehetővé teszi az olyan ételek gyors és egyszerű elkészítését, mint a sült krumpli, a sült zöldségek és a hal, tökéletes pirulást és ropogósra sütést biztosítva.

Elektronikus vezérlés: A sütő belsejében a hőmérsékletet 2-3°C pontossággal tudja tartani. Ez lehetővé teszi a hőmérséklet-változásra nagyon érzékeny ételek, például sütemények, szuflé, pudingok elkészítését.

A kapacitás a sütőtérben lévő hasznos tér méretét mutatja literben.

Speciális sütési funkció a téglalap alakú PPR2 tűzálló kőhöz. Méretek Ideális pizzák sütéséhez, ugyanolyan eredménnyel, mint egy jellegzetes fatüzelésű kemencében. Használható kenyér, focacciák és más pékáruk, például piték, lepények vagy kekszek sütéséhez is