SO6303APX



Kategorie	60 cm
Skupina výrobků	Termostat
Vitality System	Ano
Elektrické napájení	Elektřina
Cooking method	Multitech
Technologie páry	Omnichef
Cleaning system	Parní čištění
EAN kód	8017709305819

Aesthetics

Estetika	Classica	**Serigraphy colour**	Black
Barva	Nerezová ocel	**Dvířka**	Se 2 vodorovnými pásy
Povrchová úprava	Odolnost proti otiskům prstů	**Rukojeť**	Klasický
		Barva rukojeti	Ocelový efekt
Design	Flat	**Logo**	Embossed
Materiál	Nerezová ocel	**Ovládací knoflíky**	Klasický
Typ oceli	Kartáčovaný	**Barva ovládacích prvků**	Ocelový efekt
Typ skla	Eclipse		

Ovládání

Zobrazovat jako	VivoScreen	**Počet jazyků displeje**	20
Technologie displeje	TFT	**Zobrazit jazyky**	Italiano, English (UK), Français (FR), Français (CA), Nederlands, Español (ES), Español (MX), Português (PT), Svenska, Русский, Deutsch (DE), Dansk, Norsk, Polski, English (AU), Suomi, Ukrainian, Kazakh, Afrikaans (ZA), Zulu (ZA)
Nastavení ovládání	Pokročilé plně dotykové a tlačítka	**Počet ovládacích prvků**	2

Programy/funkce

Počet funkcí vaření	26

Automatické programy	150
Úrovně podporované párou	3 + manuální
Přizpůsobitelné recepty	10

Tradiční funkce vaření

- Statický
- S ventilátorem
- Circulaire
- Turbodmychadlo
- Eco
- Velký gril
- Ventilátorový gril (velký)
- Základ
- Circulaire + spodní část
- Pizza

Funkce vaření s pulzní párou

- S ventilátorem
- Circulaire
- Circulaire + spodní část
- Turbodmychadlo
- Gril s ventilátorem

Funkce vaření s párou

- Pára
- S ventilátorem
- Circulaire
- Circulaire + spodní část
- Sous Vide

Další funkce páry

- Čištění nádrže
- Odvod vody
- Přívod vody
- Odstraňování kamene

Mikrovlnné funkce

- Mikrovlnná trouba
- S ventilátorem
- Circulaire
- Mikrovlnná trouba + gril
- Mikrovlnné vlny + Circulaire + spodní část

Multitechnologické funkce

Multitech

Twintech

Další funkce

Rozmrazování podle času	Rozmrazování podle hmotnosti	Kynutí
Vaření na kameni	Gril	Teplovzdušné fritování
Melt	Soft	Pop-corn
Udržování teplých pokrmů	Stojan na talíř/ohřívač	Sabbath

Funkce čištění

Parní čištění

Režim šabatu	Ano

Možnosti

Možnosti nastavení času	Odložený start a automatické ukončení vaření	**SameTime**	Ano
Minutka	Ano	**Vaření DeltaT**	Ano
Časovač	2	**Možnost předvádění v showroomu**	Ano
Zámek ovládacích prvků/dětská pojistka	Ano	**Demo-výukový režim**	Ano
Další možnosti	Udržování teplých pokrmů, Eko světlo, Nastavení jazyka, Displej digitálních hodin, Hlasitost tónů, Jas, Odstíny	**Dotykový průvodce**	Ano
		chronologické přehledy	Ano, posledních 10 využitých funkcí
Vaření pomocí sondového teploměru	Ano	**Rychlé předehřívání**	Ano
Vícestupňové vaření	Ano, až 2 kroky	**Instant GO**	Ano
Chytré vaření	Ano		

Technické parametry

Capacity (Lt)	68 l	**Dvířka**	Chlad
Caries dentis	QS-Galileo	**Speciálně upravená vnitřní část skleněných dvířek**	Ano
Minimální teplota	25 °C		
Maximální teplota	250 °C	**Celkový počet dveřních skel**	4
Počet polic	5	**Závěsy jemného dovření**	Ano
Počet ventilátorů	1	**Soft Open**	Ano
Počet světel	2	**Měnič**	Ano
Typ osvětlení	víceúrovňová LED	**Míchadlo**	Ano
Výkon osvětlení	5 W	**Komín**	Dvojitý
Světlo při otevření dvířek	Ano		

Nižší výkon topného článku	1200 W	**Chladicí systém**	Odstředivá síla
Horní topný článek – výkon	1000 W	**Cooling duct**	Double
Prvek grilu – výkon	1700 W	**Speed Reduction Cooling System**	Yes
Velký gril – výkon	2700 W	**Interval páry**	20 - 100%
Kruhový topný článek – výkon	2000 W	**Rozměry použitelného vnitřního prostoru (V x Š x H)**	353x470x397 mm
Topení pozastaveno při otevření dvířek	Ano	**Řízení teploty**	Elektronické
Typ otevřených dvířek	Standardní otevírání	**Materiál vnitřní části**	Smalt Ever clean
		Napouštění vody	Fill&Hide 2, automaticky
		Objem nádržky	2 l

Výkon/energetický štítek



Čistý objem vnitřního prostoru	68 l	**Efektivní výkon mikrovlnné trouby**	900 W
Počet vnitřních prostorů	1		

Přiložené příslušenství




Luxusní stojan (nerez)	2	**Nerezový perforovaný hluboký plech (40 mm)**	1
Hluboký smaltovaný plech (50 mm)	1	**Teleskopické vodicí lišty, celková extrakce**	1
Vkládací mřížka	1	**Teplotní sonda**	Ano, vícebodový
Nerezový plech (20 mm)	1		

Elektrické připojení

Napětí	220-240 V	**Jmenovitý příkon**	3000 W
Zástrčka	Ne	**Kmitočet (Hz)**	50/60 Hz
Stávající	13 A	**Power supply cable length**	150 cm

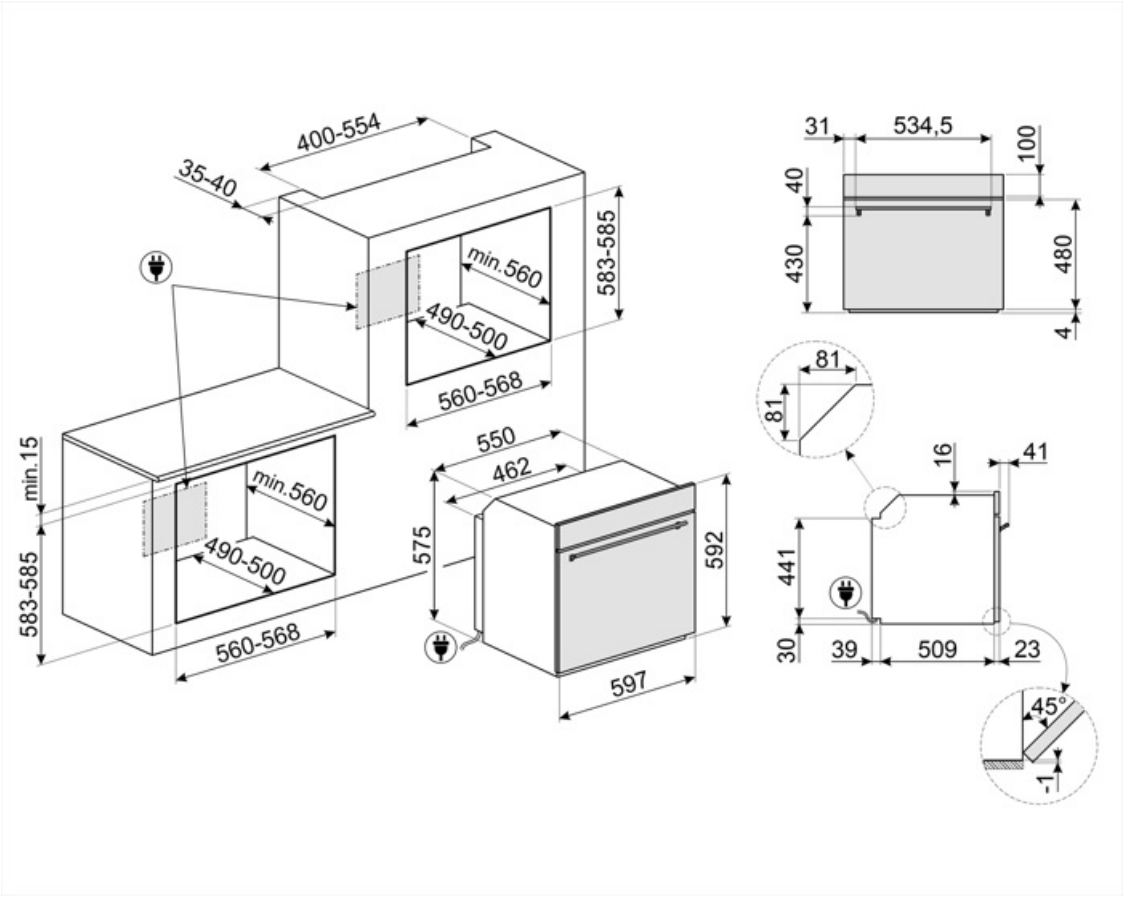
400-554
35-40
583-585
min.560
490-500
560-568
min.15
583-585
min.560
490-500
560-568
550
462
575
592
597
31
534,5
100
40
430
480
4
81
81
16
41
441
30
39
509
23
45°
1

Compatible Accessories



AIRFRY2

Nádoba horkovzdušné fritézy. Ideální pro nahrazení tradičního smažení v troubě, ale s menším množstvím kalorií a tuku. Umožňuje rychlou a jednoduchou přípravu pokrmů, jako jsou hranolky, smažená zelenina a ryby, a zajišťuje dokonalé propečení a křupavost.



BX640

Nerezový plech pro parní troubu, V40 x Š455 x H176 mm



BX640PL

Stainless steel perforated tray. To cook many types of vegetables, fish, white meats, ravioli or other varieties of stuffed pasta, preserving all the vitamins and mineral salts for a richer, fuller and natural flavour



ET50

Smaltovaný plech, 50 mm hluboký



GTTV2

Totally extractable telescopic guides (1 level), suitable for steam ovens. Made in stainless steel, they guarantee stability and facilitate the smooth extraction of the trays.



PR3845N

Černý kryt nábytku při instalaci více troubí ve sloupci



STONE2

Obdélníkový kámen na pizzu bez držadel, vhodný pro trouby o šířce 45 cm a 60 cm. Rozměry Š42 x H1,8 x D37,5 cm. Ideální pro přípravu pizzy se stejnými výsledky jako v typické peci na dřevo. Lze jej použít i na pečení chleba, focaccie a dalších receptů, jako jsou koláče, placky nebo sušenky



BBQ

Double sided plate BBQ. Suitable for recreating succulent and crispy dishes in the oven with the typical taste of grilled cooking. The ribbed side is particularly suitable for meats and cheeses. The smooth side for fish, seafood and vegetables.



BX640P

Nerezový perforovaný plech pro parní troubu, V40 x Š455 x H176 mm



ET20

Smaltovaný plech, 20 mm hluboký



GTT2

Totally extractable telescopic guides (1 level), suitable for traditional ovens. Made in stainless steel, they guarantee stability and facilitate the smooth extraction of the trays.



PALPZ

Lopata na pizzu se sklopnou rukojetí šířka: 315 mm délka: 325 mm



PR3845X

Nerezová ocel s ochranou proti otiskům. Kryt na nábytek ve sloupcové instalaci více pecí

Symbols glossary



Speciální funkce přípravy pokrmu pro oboustranné grilování na desce. Vhodné pro přípravu šťavnatých a křupavých pokrmů v troubě s typickou chutí grilovaného jídla. Vroubkovaná strana je vhodná zejména na maso a sýry, hladká strana na ryby, mořské plody a zeleninu.



Dětský zámek: některé modely jsou vybaveny zařízením pro uzamčení programu/cyklu, takže jej nelze omylem změnit.



Rozmrazování podle hmotnosti: Pomocí této funkce se určuje doba odmrazování



Čtyři skla: Počet skel dvířek.



Elektřina



Fresh Touch: Většina trub Smeg má „chladná dvířka“. Díky kombinaci tangenciálního chlazení a vnitřních termoreflexních skel je teplota na vnějším povrchu dvířek udržována pod 50 °C. Kromě zajištění bezpečnosti chrání tento systém vedlejší nábytek před přehřátím troubou.



Pouze horní a dolní topný článek: tradiční způsob vaření nejvhodnější pro jednotlivá jídla umístěná uprostřed trouby. Horní část trouby bude vždy nejteplejší. Ideální na pečení, ovocné koláče, chléb atd.



Circulaire s dolním prvkem: Přidání spodního topného článku přidává extra teplo v spodní části pro jídla, která vyžadují extra vaření.



EKO: Kombinace grilu, ventilátoru a spodního topného článku je vhodná zejména pro vaření malých množství jídla.



Systém napouštění vody je navržen tak, aby zlepšil estetiku trouby. Napouštěcí a vypouštěcí trubku lze kdykoli během cyklu vaření snadno vyjmout z trouby a doplnit vodu, aniž by bylo nutné otevírat dvířka , což zaručuje nekonečné trvání páry.



Rozmrazování podle času: pomocí této funkce se automaticky určuje doba rozmrazování potravin.



Funkce odstranění vodního kamene: Je nezbytné odstranit přebytečné usazeniny vodního kamene v nádrži a umožnit řádný provoz výrobku. Potřeba provést tuto operaci je signalizována samotným výrobkem.



Automatické vypnutí osvětlení: pro větší úsporu energie se osvětlení automaticky vypne po jedné minutě od začátku vaření.



Smaltovaný interiér: Smaltovaný interiér všech pecí Smeg má speciální antacidový povrch, který pomáhá udržovat interiér čistý snížením množství přilnuté mastnoty z vaření.



Ventilátor s horními a dolními topnými články: Cílem prvků v kombinaci s ventilátorem je zajistit rovnoměrnější teplo, což je podobný způsob jako u konvekčního vaření, takže je zapotřebí předehřev. Nejvhodnější pro jídla vyžadující pomalé vaření.



Pouze spodní topný článek: Tato funkce je ideální pro jídla, která vyžadují zvýšenou základní teplotu bez gratinování, např. pečivo, pizzu. Vhodné také pro pomalé vaření dušeného masa a jídel vařených v kastrolech.



Circulaire: Kombinace ventilátoru a kruhového topného článku kolem něj poskytuje způsob vaření s horkým vzduchem. To poskytuje mnoho výhod, včetně nepotřebného předehřívání, pokud je doba vaření delší než 20 minut, žádný přenos chuti při vaření různých jídel najednou, méně energie a kratší doby vaření. Dobré pro všechny druhy jídla.



Grilovací topný článek: Použití grilu přináší vynikající výsledky při vaření masa středních a malých porcí, zejména v kombinaci s Rotisserie (je-li to možné). Také ideální pro přípravu klobás a slaniny.



Ventilátor s grilovacím topným článkem: Ventilátor snižuje intenzivní teplo z grilu, poskytuje vynikající způsob grilování různých potravin, kotlet, steaků, klobás atd., čímž zajišťuje rovnoměrné gratinování a distribuci tepla, aniž by jídlo vyschlo. Dvě nejvyšší úrovně doporučené k použití a spodní část trouby mohou být použity k udržení jídel v teple, a zároveň jsou vynikajícím zařízením při vaření grilované snídaně. Poloviční gril (pouze střední porce) je ideální pro malé množství jídla.



Vaření se současným použitím topného článku v kombinaci s ventilátorem a mikrovlnnou troubou.



Ventilátor v kombinaci s tradičním vařením, při kterém se teplo vytváří shora a zdola, zajišťuje rovnoměrné teplo. Přidání funkce mikrovln umožňuje stejné výsledky vaření za kratší dobu.



FUN_SOUS_VIDE_72 dpi



Ventilátor v kombinaci s tradičním vařením, při kterém se teplo vytváří shora a zdola, zajišťuje rovnoměrné teplo. Přidání funkce páry umožňuje stejné výsledky vaření za kratší dobu.



FUN_STEAM_OTHER_WATER_IN_OUT_72 dpi



Ventilátor s grilem a párou: Pro přípravu perfektně opečeného masa. Extra vlhkost udržuje maso šťavnaté a jemné, zatímco teplo z



Mikrovlnná trouba: Mikrovlny pronikající přímo do jídla a zajišťují velmi rychlé vaření se značnými úsporami energie. Vhodné pro vaření bez tuku, jsou také schopny rozmrazovat a ohřívat potraviny bez změny jejich původního vzhledu a aroma. Mikrovlnnou funkci lze také kombinovat s konvenčními funkcemi se všemi výslednými výhodami. Ideální pro všechny druhy potravin.



Mikrovlnná trouba + grilovací topný článek: Použití grilu vede k dokonalému opečení povrchu jídla. Působení mikrovln umožňuje rychlé vaření vnitřní části jídla.



Funkce pizzy: Současný provoz tří článků zajišťuje optimální vaření při použití s kamenem na pizzu Smeg.



Vaření v páře: je to přirozený způsob vaření jakéhokoli druhu výrobku, od zeleniny až po dezerty, aby byly zachovány nutričních a organoleptické vlastnosti ingrediencí. Ideální pro vaření bez tuku, k ohřevu jídla bez sušení. Pára je ideální pro současné vaření jídel, které vyžadují různé doby vaření.



Circulaire element s párou: Vaření se současným použitím kruhového topného tělesa v kombinaci s ventilátorem a přívodem páry.



Circulaire element s horními a dolními topnými články: Použití ventilátoru s oběma prvky umožňuje rychlé a efektivní vaření jídel, ideální pro velká jídla, která vyžadují důkladné vaření. Nabízí podobný výsledek jako Rotisserie, s prouděním tepla kolem jídla, namísto pohybu samotného jídla, což umožňuje vařit jakékoli množství nebo tvar jídla.



Circulaire element s parním asistentem: Poskytuje potravinám během vaření extra vlhkost. Vynikající pro pečení chleba. Vlhkost umožňuje, aby se těsto na chleba na začátku pečení více nabobtnalo, čímž vzniká provzdušněné a lehce tvarované těsto. Zbývající část procesu vaření umožňuje vytvoření charakteristické kůrky.

Circulaire element + spodní prvek s parním asistentem: Ideální pro ohřev dortů a koláčů. Tato funkce obnoví křupavost korpusu, zatímco náplň nevyschne kvůli dodatečné vlhkosti v prostoru pro vaření.

Turbo s párou: Pro přípravu perfektně opečeného masa. Extra vlhkost udržuje maso šťavnaté a jemné, zatímco teplo z funkce turba vytváří karamelizované chutě, které známe a milujeme.

KEEP_WARM_72dpi

Vaření s teplotní sondou: Je možné zobrazit teplotu detekovanou sondou a nastavit cílovou teplotu, kterou má jídlo dosáhnout. Když jádro jídla dosáhne požadované teploty, vaření se zastaví

Rychlé předehřátí: Funkci rychlého předehřátí lze použít k dosažení zvolené teploty během několika minut.

Dotykový průvodce: Podržením libovolného symbolu po dobu 3 sekund získáte informace o jeho funkci

Systém chytrého vaření: pro dokonalé vaření je jednoduše nutné zvolit druh a hmotnost jídla a teplotu vaření: jakékoli jiné nastavení bude nastaveno automaticky.

Pro zajištění optimálního fungování spotřebiče se doporučuje provádět čištění nádrže zhruba jednou za 2 – 3 měsíce.

Elektronické ovládání: Umožňuje udržovat teplotu uvnitř trouby s přesností 2 – 3 °C. Umožňuje připravovat jídla, která jsou velmi citlivá na změny teploty, jako jsou koláče, suflé, pudinky.

Keep warm: funkce umožňuje udržovat vařené jídlo v teple.

Circulaire element s parním asistentem: Poskytuje potravinám během vaření extra vlhkost. Vynikající pro pečení chleba. Vlhkost umožňuje, aby se těsto na chleba na začátku pečení více nabobtnalo, čímž vzniká provzdušněné a lehce tvarované těsto. Zbývající část procesu vaření umožňuje vytvoření charakteristické kůrky.

Celoskleněné vnitřní dvířka: Celoskleněné vnitřní dvířka, jeden rovný povrch, který se snadno udržuje čistý.

Ohřev: Možnost ohřevu jídla a udržení připravených pokrmů teplých.

Vzduch s teplotou 40 °C poskytuje perfektní prostředí pro kynutí kvasnicového těsta. Jednoduše vyberte funkci a umístěte těsto do vnitřního prostoru pro přidělené

Sabbath: Tato funkce umožňuje vařit jídlo během soboty, svátku odpočinku v židovském náboženství, při respektování přikázání. Trouba funguje

Vnitřní prostor trouby má 5 různé úrovně vaření.

Jemné dovření: všechny modely jsou vybaveny pokročilou funkcí jemného dovření dvířek, což umožňuje plynulé a tiché zavírání zařízení.

Teleskopické lišty: umožňují vytáhnout jídlo a zkontrolovat jej, aniž byste jej museli zcela vyjmout z trouby.

4,3" displej VIVOscreen nabízí pokročilé barevné dotykové rozhraní pro automatickou správu programů, jako je Delta T, Multi-step a SameTime.

INSTANT GO: aktivací této možnosti můžete okamžitě začít vařit. Předehřátí je zahrnuto v době vaření a trouba postupně dosáhne požadované teploty Zvláště vhodné pro zmrazené potraviny.

Aktivní a řízená distribuce mikrovln Ventilátor mikrovlnní trouby Stirrer rovnoměrně rozděluje vlny v troubě, čímž snižuje potřebu otočného talíře.

Vícebodová teplotní sonda má tři detekční body. To znamená, že se zjišťuje nejen teplota jádra, ale také teplota v ostatních oblastech. Trouba všechny tyto údaje zpracuje tak, aby nedocházelo k nerovnoměrnému pečení. Každý produkt tak může být připraven v profesionálním restauračním stylu.

Nejnovější generace LED osvětlení umístěného po celé výšce vnitřního prostoru zaručuje dokonalou viditelnost ve více úrovních. Bez ohledu na to, kolik plechů vložíte do trouby, jídlo uvnitř bude vždy dobře viditelné a můžete zkontrolovat průběh procesu pečení. Kromě zaručené účinnosti má LED osvětlení také moderní vzhled a nízkou spotřebu energie, ušetří až 80 % nákladů a vydrží 25krát déle než tradiční halogenové žárovky.

Pouze s technologií Galileo Multi Cooking je možné kombinovat až tři různé technologie a využít z nich to nejlepší: vaření v páře, mikrovlnné vaření a konvekční vaření. Trouby této generace mohou používat kterýkoli z těchto způsobů vaření samostatně nebo je mohou libovolně kombinovat. Obojí sleduje horizontální přístup k vaření (vícestupňový), při němž jsou různé techniky vaření řazeny za sebou, a vertikální přístup (vícestupňový), při němž současně dochází k naprosto volné kombinaci tří z nich. Vaření v páře je zdravé, mikrovlnné vaření rychlé a tradiční vaření křupavé. Trouba ví, jak je dávkovat a rozumně používat, aby zaručila inovativní výsledky s úsporou času až 70 % ve srovnání s tradičním vařením

Technologie dvojitého komínu vytváří speciální proudění vzduchu uvnitř dutiny, které snižuje kondenzaci uvnitř dutiny během mikrovlnné přípravy pokrmů, kdy je dutina studená a jídlo teplé

Parní čištění: jednoduchá funkce čištění pomocí páry k uvolnění usazenin ve vnitřním prostoru trouby.

Objem udává množství použitelného prostoru v troubě v litrech.

Objem udává množství použitelného prostoru v troubě v litrech.

Dokonalý způsob, jak si v několika jednoduchých krocích sestavit kompletní jídelníček se značnou úsporou času. Velký vnitřní prostor pojme více druhů potravin najednou, které lze připravovat bez výměny pachů. Pečlivě prozkoumané termodynamické proudy zajišťují rovnoměrné vaření na všech úrovních. Algoritmus SameTime vypočítává časy, funkce přípravy pokrmu a všechny parametry tak, aby byly 3 pokrmy připraveny současně

Invertorová technologie umožňuje generovat mikrovlny nepřetržitě a s požadovaným výkonem. Stálý tok bez zapínacích a vypínacích cyklů umožňuje přesně kontrolovat teplotu, zkrátit čas, zamezuje plýtvání energií a umožňuje dosáhnout vynikajících výsledků vaření, rozmrazování a ohřívání díky menšímu rozdílu mezi teplotou jádra a povrchu potravin

Vyhrazená funkce vaření pro stojan teplovzdušné fritézy AIRFRY. Ideální pro nahrazení tradičního smažení v troubě, ale s menším množstvím kalorií a tuku. Umožňuje rychlou a jednoduchou přípravu pokrmů, jako jsou hranolky, smažená zelenina a ryby, a zajišťuje dokonalé propečení a křupavost.

Speciální funkce pečení pro obdélníkový žáruvzdorný kámen PPR2. Rozměry Ideální pro přípravu pizzy se stejnými výsledky jako u typické pece na dřevo. Lze jej použít i na pečení chleba, focaccie a dalších receptů, jako jsou koláče, placky nebo sušenky



Pečení DeltaT Trouba automaticky nastaví teplotu ve vnitřním prostoru na předem definovanou teplotu (nazvanou deltaT), která je vyšší než teplota v jádře zjištěná sondou. Když sonda zjistí v jádru o stupeň více, trouba automaticky zvýší vnitřní teplotu o jeden stupeň. Trouba nabízí možnost volby mezi třemi různými režimy pečení s deltaT (pomalý, střední a rychlý) a nastavení libovolné teploty jádra. Koncentrace technologií, které umožňují získat křehké, šťavnaté a zdravé produkty nejvyšší kvality.



Funkce pro změkčení másla a sýra je užitečná pro rychlé uvedení zmrazených dezertů na teplotu pro podávání. Funkci lze použít také pro změkčení zmrzliny



Funkce rozpouštění másla a čokolády bez použití vodní lázně



Funkce pro přípravu popcornu baleného v sáčcích