SOP6302TX

Category	60cm
Product Family	Oven
Sistema de vitalidade	No
Power supply	Electric
Heat source	ELECTRICITY
Tipo de cozimento	Thermo-ventilated
Tecnologia a vapor	Traditional pyro
Sistema de limpeza	Pyrolitic
Pizza Oven	No
EAN code	8017709293642

Aesthetics

Aesthetic	Classica	**Tipo de serigrafia**	Símbolos
Colour	Stainless steel	**Door**	With 2 horizontal strips
Acabamento	Anti-dedadas	**Handle**	Classic
Série	Plano	**Handle Colour**	Steel effect
Material	Stainless steel	**Logotipo**	Logotipo embutido
Glass Type	Eclipse	**Control knobs**	Classic
Cor da serigrafia	Serigrafia em preto		

Controls

Nome	EvoScreen	**Control setting**	Botões e botões de toque
Tecnologia	LCD	**No. of controls**	2

Programs / Functions

No. of cooking functions	10

Traditional cooking functions

- Static
- Fan assisted
- Circulaire
- Turbo
- Eco
- Large grill
- Fan grill (large)
- Base
- Circulaire + bottom
- Pizza

Other functions

- Defrost by time
- Proving
- Cozimento em pedra
- BBQ
- Air-Fry
- Sabbath

Cleaning functions

- Pirolysis

Options

Time-setting options	Delay start and automatic end cooking	**Cozinha inteligente**	No
Minute minder	Yes	**Showroom demo option**	Yes
Timer	1	**Demo-tutorial mode**	No
Controls Lock / Child Safety	Yes	**Touch guide**	No
Other options	Keep warm, Eco light, Brightness, Tones	**Chronology**	No
Cooking with probe thermometer	No	**Rapid pre-heating**	Yes
Multi-step cooking	No	**GO Instantâneo**	No

Technical Features

Minimum Temperature	25 °C	**Removable door**	Yes
Maximum temperature	280 °C	**Full glass inner door**	Yes
No. of shelves	5	**Removable inner door**	Yes
N. of fans	1	**Total no. of door glasses**	4
No. of lights	2	**Soft Close hinges**	Yes
Light type	Halogen	**Abertura suave**	Sim
User-replaceable light	Yes	**Chaminé**	Fixa
Light Power	40 W	**Cooling system**	Tangential
Light when door is opened	Yes	**Circuito de resfraimento**	Circuito de resfriamento duplo

Lower heating element power	1200 W	**Redução da velocidade do sistema de resfriamento**	Sim
Grill element - power	1750 W	**Door Lock During Pyrolisis**	Yes
Circular heating element - Power	2000 W	**Usable cavity space dimensions (HxWxD)**	353x470x401 mm
Heating suspended when door is opened	Yes	**Temperature control**	Electronic
Door opening type	Standard opening	**Cavity material**	Ever clean Enamel
Door	Cool		

Performance / Energy Label

Energy efficiency class	A+	**Consumo de energia na convecção de ar forçado**	2.45 MJ
Net volume of the cavity	68 l	**Energy consumption per cycle in fan-forced convection**	0.68 KWh
Energy consumption per cycle in conventional mode	1.09 KWh	**Number of cavities**	1
Consumo de energia em modo convencional	3.92 MJ	**Energy efficiency index**	81 %

Accessories Included

Rack with back stop	1	**Telescopic Guide rails, partial Extraction**	1
Enamelled tray (20mm)	1	**Catalytic Panels**	No
Bandeja profunda esmaltada (50mm)	1	**Other**	No
Insert gird	1		

Electrical Connection

Plug	No	**Nominal power**	3000 W
Voltage	220-240 V	**Frequency (Hz)**	50/60 Hz
Current	13 A	**Comprimento do cabo de alimentação**	150 cm

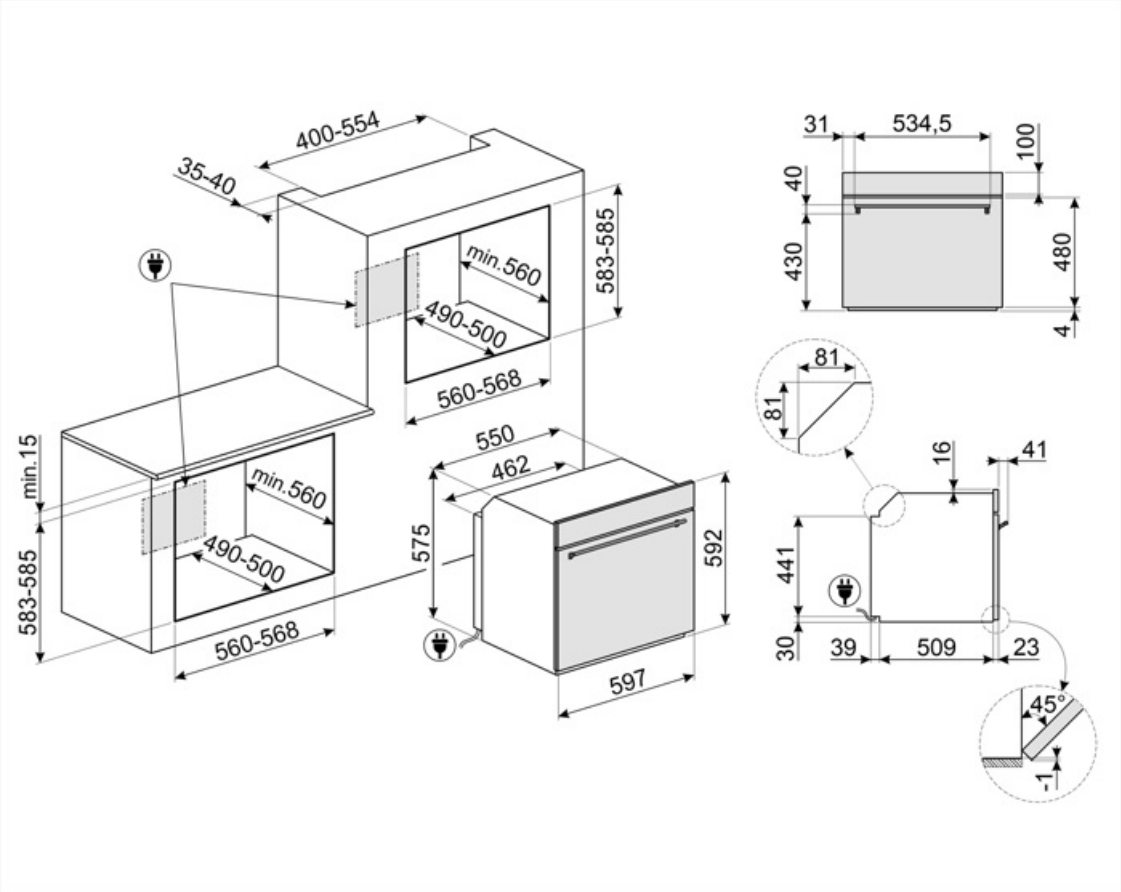
400-554
35-40
583-585
min.560
490-500
560-568
min.15
583-585
min.560
490-500
560-568
550
462
575
592
597
31
534,5
100
40
430
480
4
81
81
16
41
441
30
39
509
23
45°
1

Compatible Accessories

AIRFRY

Air fryer rack AIRFRY . Ideal for recreating traditional frying in the oven, but with fewer calories and less fat. It allows you to cook quickly and simply dishes such as French fries, fried vegetables and fish, ensuring perfect browning and crispiness.

ET20

Tabuleiro esmaltado, 20mm de profundidade

GTP2

Partially extractable telescopic guides (1 level), suitable for traditional ovens. Made in stainless steel, they guarantee stability and facilitate the smooth extraction of the trays.

PALPZ

Pá para pizza com alça dobrável largura: 315mm comprimento : 325mm

SFLK1

Bloqueio para crianças

BBQ

Double sided plate BBQ. Suitable for recreating succulent and crispy dishes in the oven with the typical taste of grilled cooking. The ribbed side is particularly suitable for meats and cheeses. The smooth side for fish, seafood and vegetables.

ET50

Tabuleiro esmaltado, 50mm de profundidade

GTT2

Totally extractable telescopic guides (1 level), suitable for traditional ovens. Made in stainless steel, they guarantee stability and facilitate the smooth extraction of the trays.

PR3845X

Aço inoxidável anti-dedadas. Tampa para mobília em coluna instalação de mais fornos

STONE

Pedra refratária retangular Ideal para cozinhar pizzas com os mesmos resultados de um forno típico a lenha. Também pode ser usado para assar pães, focaccias e outras receitas como tortas, flans ou biscoitos
Dimensões:L42 x H1,8 x P37,5 cm.

Symbols glossary

Função de cozimento dedicado para a chapa de dupla face BBQ. Adequado para recriar pratos suculentos e crocantes no forno com o sabor típico do cozimento grelhado. O lado com nervuras é particularmente adequado para carnes e queijos; o lado liso para peixes, frutos do mar e legumes.

A+: A classe de eficiência energética A+ ajuda a economizar até 10% de energia em comparação com a classe A. O desempenho máximo com consumo mínimo é garantido.

Descongelar pelo tempo: com esta função, o tempo de descongelamento dos alimentos é determinado automaticamente.

A iluminação automática desliga: para maior economia de energia, a iluminação desliga automaticamente após um minuto do início do cozimento.

Interior esmaltado: O interior em esmalte de todos os fornos Smeg tem um revestimento antiácido especial que ajuda a manter o interior limpo, reduzindo a quantidade de gordura de cozimento aderente a ele.

Fresh Touch: A maioria dos fornos Smeg tem uma "porta legal". Graças à combinação de refrigeração tangencial e vidros refletores de calor internos, a temperatura na superfície externa da porta é mantida abaixo de 50°C. Além de proporcionar segurança, este sistema protege as laterais do mobiliário do superaquecimento pelo forno.

Ventilador com elementos superiores e inferiores: Os elementos combinados com o ventilador visam fornecer calor mais uniforme, um método semelhante ao cozimento convencional, de modo que o pré-aquecimento é necessário. Mais adequado para itens que exigem métodos de cozimento lento.

Apenas elemento de aquecimento inferior: Esta função é ideal para alimentos que exigem uma temperatura de base extra sem escurecimento, por exemplo, pratos de pastelaria, pizza. Também adequado para cozinhar lentamente ensopados e caçarolas.

Bloqueio para crianças: alguns modelos estão equipados com um dispositivo para bloquear o programa/ciclo para que não possa ser acidentalmente alterado.

Sistema de arrefecimento a ar: para garantir temperaturas de superfície seguras.

Quádruplo vidrado: Número de portas envidraçadas.

Elétrico

Aço inoxidável à prova de dedadas: O aço inoxidável à prova de dedadas mantém o aço inoxidável com um aspeto novo.

...

Somente elementos superior e inferior: um método de cozimento tradicional mais adequado para itens individuais localizados no centro do forno. A parte superior do forno será sempre mais quente. Ideal para assados, bolos de frutas, pão, etc.

Circulaire com elemento inferior: A adição do elemento inferior adiciona calor extra na base para alimentos que requerem cozimento extra.

Circulaire: A combinação do ventilador e do elemento circular em torno dele dá um método de cozimento de ar quente. Isso oferece muitos benefícios, incluindo nenhum pré-aquecimento se o tempo de cozimento for superior a 20 minutos, nenhuma transferência de sabor ao cozinhar alimentos diferentes ao mesmo tempo, menos energia e tempos de cozimento mais curtos. Bom para todos os tipos de alimentos.

Elemento de grelha O uso de grelha dá excelentes resultados ao cozinhar carne de porções médias e pequenas, especialmente quando combinada com uma rotisseria (sempre que possível). Também é ideal para cozinhar salsichas e bacon.

Função pizza: A operação simultânea de três elementos garante uma instalação de cozimento ideal quando usado com a pedra para pizza Smeg.

Toda a porta interna de vidro: Toda a porta interna de vidro, uma única superfície plana que é simples de manter limpa.

KEEP_WARM_72dpi

Pirolítico: Os ciclos de limpeza pirolítica podem ser selecionados conforme necessário para limpar automaticamente o interior do forno.

Pré-aquecimento rápido: A função de pré-aquecimento rápido pode ser usada para atingir a temperatura selecionada em apenas alguns minutos.

O compartimento do forno tem 5 níveis de cozimento diferentes.

Trilhos telescópicos: permitem puxar o prato e verificá-lo sem ter que removê-lo completamente do forno.

ECO: A combinação da grelha, ventilador e elemento inferior é particularmente adequada para cozinhar pequenas quantidades de alimentos.

Ventilador com elemento de grelha: O ventilador reduz o calor feroz da grelha, proporcionando um excelente método de grelhar vários alimentos, costeletas, bifes, salsichas, etc. dando o mesmo escurecimento e distribuição de calor, sem secar os alimentos. Os dois níveis superiores recomendados para uso e a parte inferior do forno podem ser usados para manter os itens quentes ao mesmo tempo, uma excelente facilidade ao cozinhar um café da manhã grelhado. Meia grelha (apenas porção central) é ideal para pequenas quantidades de alimentos.

Circulaire com elementos superior e inferior: O uso do ventilador com ambos os elementos permite que os alimentos sejam cozinhados de forma rápida e eficaz, ideal para grandes peças que exigem cozimento completo. Oferece um resultado semelhante ao da rotisseria, movendo o calor em torno do alimento, em vez de mover o próprio alimento, permitindo que qualquer tamanho ou forma seja cozida.

O vidro interior da porta: pode ser removido com alguns movimentos rápidos para limpeza.

Luzes laterais: Duas luzes laterais opostas aumentam a visibilidade dentro do forno.

O ar a 40°C proporciona o ambiente perfeito para levedação de misturas de massa do tipo lêveda. Simplesmente selecione a função e coloque a massa no compartimento previsto

Sábado Esta função permite cozinhar alimentos durante o sábado, o feriado de descanso na religião judaica, respeitando os preceitos. O forno funciona

Fechamento suave: todos os modelos estão equipados com função avançada de fechamento suave da porta, o que permite que o dispositivo feche suave e silenciosamente.

Comando eletrônico. Permite manter a temperatura no interior do forno com a precisão de 2-3 ° C. Isso permite cozinhar refeições que são muito sensíveis a mudanças de temperatura, como por ex. bolos, suflês, pudins.

A capacidade indica a quantidade de espaço útil no compartimento do forno em litros.

Função de cozimento dedicado para a fritadeira AIRFRY . Ideal para recriar a fritura tradicional no forno, mas com menos calorias e menos gordura. Permite cozinhar rápida e simplesmente pratos como batatas fritas, legumes fritos e peixe, garantindo uma douração perfeita e crocante.

A capacidade indica a quantidade de espaço útil no compartimento do forno em litros.

Função de cozimento dedicado para a pedra refratária retangular PPR2 Dimensões. Ideal para cozinhar pizzas com os mesmos resultados que um típico forno à lenha. Também pode ser usada para assar pães, focaccias e outras receitas, como tortas, flans ou biscoitos