SOP6604S2PNR

Категорія	60 см
Сімейство продуктів	Духова шафа
Енергоживлення	Електричний
Джерело нагрівання	Електрика
Метод приготування	Комбінований з пароваркою
Тип	Пиролитическая с паром
Система очищення	Піролитичне очищення
Код EAN	8017709313937

Естетика

Естетика	Dolce Stil Novo	**Тип скла**	Затемнене
Колір	Чорний	**Дверка**	Суцільне скло
Оздоблення	Глянцевий	**Ручка**	Dolce Stil Novo
Дизайн	Плаский	**Колір ручки**	Чорний
Фурнітура	Колір міді	**Логотип**	Накладний
Матеріал	Скло		

Управління

Тип дисплея	VivoScreen	**Кількість мов на дисплеї**	20
Вид дисплея	TFT	**Мови на дисплеї**	Italiano, English (UK), Français (FR), Français (CA), Nederlands, Español (ES), Español (MX), Português (PT), Svenska, Русский, Deutsch (DE), Dansk, Norsk, Polski, English (AU), Suomi, Ukrainian, Kazakh, Afrikaans (ZA), Zulu (ZA)
Налаштування управління	Сенсорне управління		

Програми/ Функції

Кількість функцій приготування	19
Задані рецепти	150
Рівні зволоження	3

Персональні рецепти 10

Традиційні функції приготування (згідно тесту)

Статичний

Статичний Вентильований

Термовентиляція

Turbo

ECO

Великий гриль

Великий вентильований гриль

Нижній нагрів

Термовентильований нижній нагрів

Функція "піца"

Функції зволоження

Статичний Вентильований

Термовентильований нижній нагрів

Термовентиляція

Turbo

Конвекція + гриль

Функції пару

Статичний Вентильований

Пар термовентильований

(пар+кільцевий нагрів+вентилятор)

Турбо

Гриль + конвекція

Інші функції пару

Очищення резервуару

Злив води

Заливання води

Очищення від накипу

Інші функції

Розморожування за часом

Розморожування за вагою

Підняття тіста

Приготування на камені

Барбекю

Аерогриль

Підтримання тепла

Сушка посуду / підігрів

Шабат

Функції очищення

Піроліз

Опції

smeg

Опція програмування часу	Відкладений старт і відключення у кінці приготування
Таймер	Так
Лічильник хвилин	3
Блокування управління	Так
Інші опції	Підтримання тепла, Eco light, Вибір мови, Цифровий дисплей з годинником, Гучність звуку, Звукові сигнали, Освітленість
Термощуп для м'яса	Так
Багатоступінчасте приготування	Да, до 2 шагов
Smart cooking	Так
Одночасне приготування	Так
Приготування DeltaT	Так
Режим Showroom	Так
Режим відео, демо-підручник	Так
Візуальна допомога	Так
Хронологія	Так, останні 10 використаних функцій
Швидке попереднє розігрівання	Так
Управління підігрівом	Так

Технічні характеристики

Мінімальна температура	25 °C
Максимальна температура	280 °C
Кількість рівнів приготування	5
Подвійний вентилятор	1
Кількість ламп	2
Тип ламп підсвічування	Галогенна
Змінне підсвічування	Так
Потужність підсвітки	40 Вт
Освітлення при відкритих дверцятах	Так
Потужність нижнього нагрівального елементу	1200 Вт
Потужність верхнього нагрівального елементу	1000 Вт
Потужність грилю	1700 Вт
Потужність великого грилю	2700 Вт
Потужність кільцевого нагрівального елементу	2000 Вт
Автоматичне відключення нагрівальних елементів при відкритих дверцятах	Так
Відкривання дверцят	Традиційне
Дверцята	Холодні дверцята
Знімні дверцята	Так
Суцільне внутрішнє скло дверцят	Так
Внутрішнє скло дверцят знімне	Так
Кількість стекол в дверцятах	4
Петлі Soft Close	Так
Петлі Soft Open	Так
Повітряпровід	Фіксований
Система охолодження	Тангенціальна
Канал охолодження	Подвійний
Зниження швидкості системи охолодження	Так
Блокування дверцят при піролізі	Так
Пароварки, модельный ряд	20 - 40%
Розміри внутрішньої камери (ВхШхГ)	353x470x401 мм
Тип контролю температури	Електронний
Матеріал внутрішньої камери	Емаль Ever Clean
Заливання води	Ручной
Місткість резервуара	0,8 л

Продуктивність/ Енергоспоживання

Клас енергоефективності	A+	**Споживання енергії з примусовою конвекцією**	2,45 МДж
Корисний об'єм	68 л	**Споживання енергії за цикл з примусовою конвекцією (кВт)**	0,68 кВт/ч
Споживання енергії за цикл з природною вентиляцією (кВт)	1,09 кВт/ч	**Кількість духовок**	1
Споживання енергії з природною вентиляцією	3,92 МДж	**Клас енергоефективності**	81 %

Аксесуари в комплекті

Luxory **решітка (нержавіюча сталь)**	1	**Телескопічні спрямовувачі повного висунення**	1
Деко емальоване (20 **мм)**	1	**Термощуп для м'яса**	Так, багатоточковий
Глибоке емальоване деко (50 **мм)**	1	**Інше**	комплект для заливання води
Решітка для дека	1		

Електричне підключення

Напруга	220-240 В	**Частота струму (Гц)**	50/60 Гц
Сила струму (А)	13 А	**Довжина електричного кабелю**	150 см
Номінальна потужність (кВт)	3000 Вт		

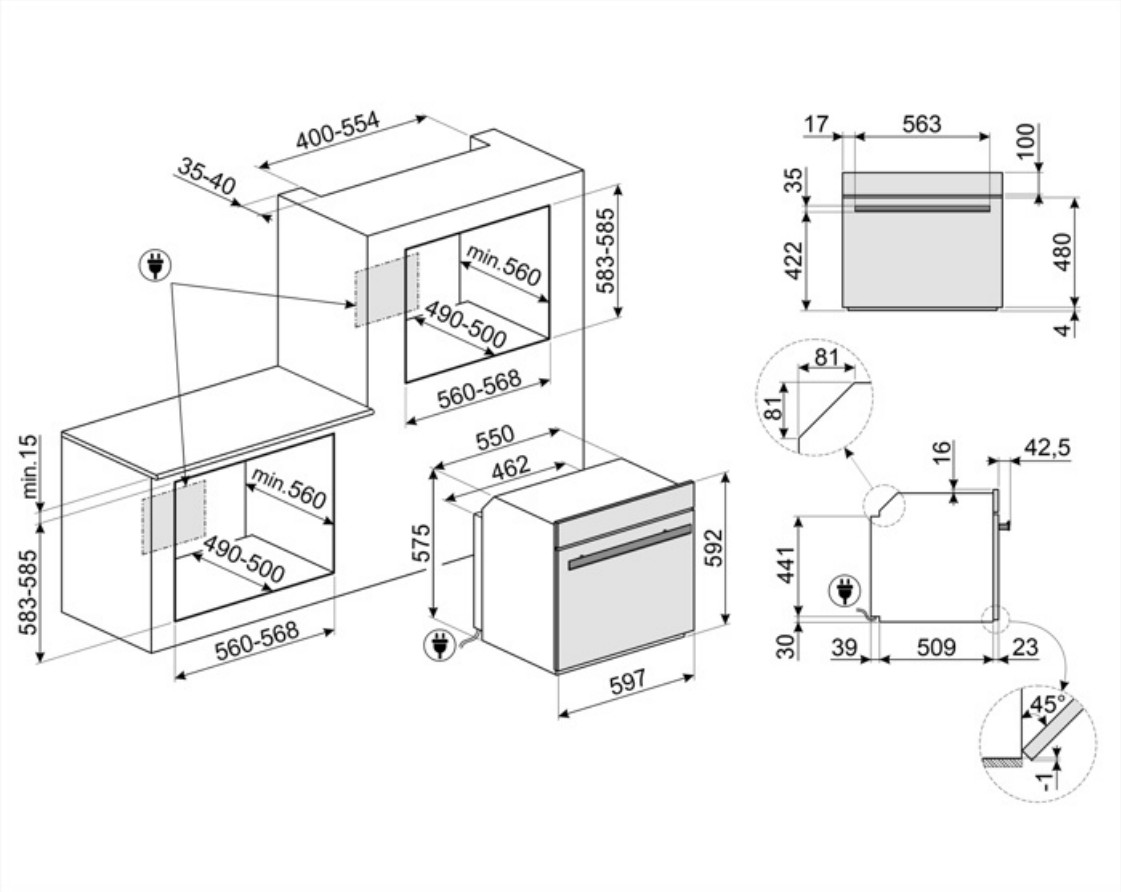
400-554
35-40
583-585
min.560
490-500
560-568
min.15
583-585
min.560
490-500
560-568
550
462
575
592
597
17
563
100
35
422
480
4
81
81
16
42,5
441
30
39
509
23
45°
1

Compatible Accessories

AIRFRY

AIRFRY2

BBQ

Двусторонний гриль для барбекю. Подходит для приготовления сочных и хрустящих блюд в духовке с типичным вкусом блюд на гриле. Ребристая сторона особенно подходит для мяса и сыров. Гладкая сторона для рыбы, морепродуктов и овощей.

ET20

Эмалированный противень, глубина 20 мм

ET50

Эмалированный противень, глубина 50 мм

GTP2

GTT2

GTTV2

PALPZ

Лопатка для пиццы с откидной ручкой Ширина: 315 мм Длина: 325 мм

PR3845N

Соединительная планка для установки духовых шкафов в колонну, черная

PR3845X

Нержавеющая сталь с обработкой против отпечатков пальцев. Декоративная планка для установки приборов в колонну. Совместима с большинством духовых шкафов.

STONE

Прямоугольный огнеупорный камень PPR2. Идеально подходит для приготовления пиццы с такими же результатами, как в обычной дровяной печи. Также можно использовать для выпечки хлеба, фокаччи и других рецептов, таких как пироги или печенье. Размеры: 42 x 1,8 x 37,5 см

STONE2

Symbols glossary

A+: класс энергоэффективности A+ помогает сэкономить до 10% энергии по сравнению с классом A. Гарантируется максимальная производительность при минимальном потреблении.

Духовые шкафы, комбинированные с паром: система приготовления на пару позволяет приготовить любые блюда более бережно и быстро. Колебания температуры и уровня пара позволяют добиться желаемого гастрономического результата. Приготовление на пару снижает использование жира в пользу более здоровой и натуральной пищи, а также сводит к минимуму потерю веса и объема пищи во время приготовления. Приготовление на пару идеально подходит для приготовления мяса: оно не только делает мясо очень мягким, но и сохраняет цвет и делает его более сочным. Также рекомендуется для приготовления дрожжевого теста и выпечки хлеба: фактически влажность позволяет тесту расти и развиваться во время приготовления до образования внешней корочки. В результате получается более легкий и легкоусвояемый продукт. Он также подходит для быстрого размораживания, разогрева продуктов без их подсушивания, а также для естественного обессоливания соленых продуктов.

Размораживание по времени: с помощью этой функции время размораживания продуктов определяется автоматически.

Функция удаления накипи: необходима для удаления излишков известняка в резервуаре и обеспечения правильной работы продукта. О необходимости выполнения этой операции сообщит сам продукт.

Автоматическое отключение подсветки: для большей экономии энергии освещение выключается автоматически через одну минуту после начала приготовления.

Блокування від дітей: деякі моделі обладнані пристроєм для блокування програми/циклу, щоб унеможливити її випадкову зміну.

Система воздушного охлаждения: для обеспечения безопасной температуры поверхности.

Размораживание по весу: функция автоматического размораживания. Вы выбираете тип продуктов для размораживания из доступных категорий (МЯСО - РЫБА - ХЛЕБ - ДЕСЕРТЫ). После ввода веса продукта печь автоматически определяет время, необходимое для правильного размораживания.

Дверца с четверным остеклением

Электрический

Эмаль Ever Clean: эмаль Ever Clean наносится электростатически, чтобы предотвратить образование трещин или сколов с течением времени. Это особая эмаль, устойчивая к бытовым кислотам, которая, помимо приятного блеска, способствует более тщательной очистке стенок духовки благодаря своей меньшей пористости. После нанесения ее запекают при температуре выше 850°C и медленно полимеризуют с научно определенной скоростью, чтобы обеспечить однородную глубину и прочность. Эмаль Ever Clean создает безупречный вид как внутри духовки, так и на противнях, что делает поверхности духовки невероятно привлекательными и сохраняет их в течение долгого времени, так как снижает адгезию жира во время приготовления.

Холодная дверца: у большинства духовых шкафов Smeg есть «холодная дверь». Благодаря сочетанию тангенциального охлаждения и внутренних теплоотражающих стекол, температура на внешней поверхности дверцы поддерживается ниже 50°C. Эта система не только обеспечивает безопасность, но и защищает боковые поверхности мебели от перегрева духовкой.

Верхний + нижний нагрев с конвекцией: нагревательные элементы, работающие одновременно с вентилятором, предназначены для обеспечения более равномерного нагрева, аналогично традиционному приготовлению, поэтому требуется предварительный нагрев. Наиболее подходит для блюд, требующих медленного приготовления.

Верхний и нижний нагрев: традиционный метод приготовления, который лучше всего подходит для блюд, расположенных в центре духовки. верхняя часть духовки всегда будет самой горячей. Идеально подходит для жаркого, фруктовых кексов, хлеба и т. д.

Только нижний нагревательный элемент: эта функция идеально подходит для продуктов, требующих дополнительной базовой температуры без поджаривания, например кондитерские изделия, пицца. Также подходит для медленного приготовления рагу и запеканок.

Кольцевой + нижний нагрев+ конвекция: добавление нижнего элемента добавляет дополнительный нагрев снизу для пищи, которая требует дополнительного приготовления.

Комбинация вентилятора и круглого элемента вокруг него дает метод приготовления горячим воздухом. Это дает множество преимуществ, включая отсутствие предварительного нагрева, если время приготовления превышает 20 минут, отсутствие передачи аромата при одновременном приготовлении различных продуктов, меньшее количество энергии и более короткое время приготовления. Подходит для всех видов еды.

ЭКО: приготовление с низким энергопотреблением: эта функция особенно подходит для приготовления на одном уровне с низким энергопотреблением. Рекомендуется для всех типов продуктов, кроме тех, которые могут выделять много влаги (например, овощи). Чтобы добиться максимальной экономии энергии и сократить время, рекомендуется помещать продукты в духовку без предварительного нагрева рабочей камеры.

Использование гриля дает отличные результаты при приготовлении мяса средних и малых порций, особенно в сочетании с вертелом (где это возможно). Также идеально подходит для приготовления колбас и бекона.

Гриль с конвекцией: конвектор снижает сильный жар от гриля, обеспечивая отличный метод приготовления на гриле различных продуктов, отбивных, стейков, колбасок и т. д., Обеспечивая равномерное поджаривание и распределение тепла без высушивания продуктов. Два верхних уровня рекомендуются для использования, а нижняя часть духовки может использоваться для одновременного поддержания тепла, что является отличным средством при приготовлении завтрака на гриле. Малый гриль (только центральная часть) идеально подходит для небольшого количества блюд.

Функция пиццы: специальная функция для приготовления пиццы на специальном камне. Это позволяет получить мягкую внутри и хрустящую снаружи пиццу с идеально приготовленной начинкой, а не сухой и не подгоревшей.

Кольцевой нагрев с паром: Добавление пара позволяет лучше сохранить органолептические свойства пищи. Тепло исходит от задней части духовки и распределяется быстро и равномерно. Вентилятор работает. Это идеальная функция для более деликатного приготовления всех типов блюд. Кроме того, она идеально подходит для приготовления на нескольких уровнях без смешивания запахов и вкусов. Идеально подходит для приготовления жаркого, курицы и выпечки, например, дрожжевых пирогов и хлеба.

Кольцевой+ верхний + нижний нагревательные элементы: использование вентилятора с обоими элементами позволяет готовить пищу быстро и эффективно, что идеально подходит для больших объемов, требующих тщательного приготовления. Он предлагает такой же результат, как и гриль, перемещая тепло вокруг пищи вместо перемещения самой пищи, позволяя приготовить продукт любого размера или формы.

Кольцевой нагрев с пароувлажнением: обеспечивает дополнительную влажность продуктов во время приготовления. Отлично подходит для выпечки хлеба. Влага позволяет хлебу подниматься в начале приготовления, создавая взбитое тесто с легкой текстурой. Оставшаяся часть процесса приготовления позволяет сформировать фирменную корочку.

Кольцевой нагрев с пароувлажнением: обеспечивает дополнительную влажность продуктов во время приготовления. Отлично подходит для выпечки хлеба. Влага позволяет хлебу подниматься в начале приготовления, создавая взбитое тесто с легкой текстурой. Оставшаяся часть процесса приготовления позволяет сформировать фирменную корочку.

Полностью стеклянная внутренняя поверхность дверцы, единая плоская поверхность, которую легко поддерживать в чистоте.

Подогрев пищи

Интенсивное и однородное приготовление. Вентилятор работает, и тепло поступает одновременно снизу и сверху. Добавление пара позволяет лучше сохранить органолептические свойства пищи и улучшает внутреннее приготовление продуктов, которые становятся более хрустящими и легко усваиваемыми. Идеально подходит для жаркого из телятины, утки и целой рыбы.

Залив и слив воды

Гриль с конвекцией + пар: для создания идеально прожаренного мяса. Дополнительная влажность сохраняет мясо сочным и нежным.

Кольцевой + нижний нагрев с пароувлажнением: идеально подходит для печенья и пирогов с заварным кремом. Благодаря этой функции основа будет хрустящей, а начинка не высохнет из-за дополнительной влажности в рабочей камере.

Турбо с пароувлажнением: для создания идеально прожаренного мясного ассорти. Дополнительная влажность сохраняет мясо сочным и нежным, а тепло от турбо-функции создает карамелизированные ароматы, которые мы знаем и любим.

Внутреннее стекло дверцы: снимается для очистки несколькими быстрыми движениями.

Подсветка сбоку: две лампы на противоположных сторонах внутренней камеры улучшают обзор внутри духовки.

ПИРОЛИЗ - ФУНКЦИЯ АВТОМАТИЧЕСКОЙ ОЧИСТКИ: духовка нагревается до температуры, приближающейся к 500°C, и превращает жир и остатки пищи в мелкий пепел, который можно легко стереть влажной тканью. При такой высокой температуре дверца автоматически блокируется в целях безопасности, в то время как температура внешней поверхности дверцы остается контролируемой, поэтому к ней можно безопасно прикоснуться к функции, настраиваемой пользователем в зависимости от уровня загрязнения, присутствующего в духовке.

Приготовление с использованием датчика температуры: можно отобразить температуру, измеренную датчиком, и установить целевую температуру, которой должно достичь блюдо. Когда центр блюда достигнет желаемой температуры, приготовление прекращается.

Быстрый предварительный нагрев: с помощью функции быстрого предварительного нагрева можно достичь выбранной температуры всего за несколько минут.

Сенсорное руководство: удерживая любой символ в течение 3 секунд, вы можете получить информацию о его функциях.

Система Smart Cooking: для идеального приготовления просто необходимо выбрать вид и вес продуктов, а также температуру приготовления: любые другие настройки будут установлены автоматически.

Чтобы гарантировать оптимальное функционирование прибора, рекомендуется проводить чистку резервуара примерно раз в 2-3 месяца.

Электронный контроль температуры: позволяет поддерживать температуру внутри духовки с точностью до 2–3°C. Это позволяет готовить блюда, очень чувствительные к перепадам температуры, такие как пирожные, суфле, пудинги.

Дисплей VIVOScreen

INSTANT GO: активація цієї опції дозволяє негайно розпочати приготування. Підігрів включається в час приготування, і духовка поступово досягне бажаної температури Особливо підходить для заморожених продуктів.

Функция подогрева или поддержания посуды в тепле. Поставьте противень на нижнюю полку и сложите посуду для подогрева.

Воздух при 40°C создает идеальные условия для расстойки дрожжевого теста. Просто выберите функцию и поместите тесто в предназначенную для этого емкость.

ШАБАТ: функція, яка дозволяє готувати їжу з дотриманням вимог іудаїзму, щодо дня відпочинку.

В камере духового шкафа предусмотрено 5 разных уровней приготовления.

Soft close: все модели оснащены функцией плавного закрывания двери, что позволяет устройству закрываться плавно и бесшумно.

Телескопические направляющие: позволяют выдвинуть противень и проверить продукт, не вынимая полностью из духовки.

Указан полезный объем внутренней камеры в литрах.

Подогрев: функция позволяет также поддерживать приготовленную пищу в тепле.

Многоточечный датчик температуры имеет три точки измерения. Это означает, что измеряется не только температура в центре продукта, но и температура в других его областях. Духовка обработает все эти данные, чтобы избежать неравномерности приготовления. Таким образом, каждый продукт можно приготовить в профессиональном, ресторанном стиле.

Система ручного залива воды: можно заполнить резервуар менее чем за 40 секунд. Залив осуществляется вручную благодаря специальной воронке, входящей в комплект.

Вместимость указывает объем полезного пространства в камере духового шкафа в литрах.

Спеціальна функція приготування для решітки фритюру AIRFRY . Ідеально підходить для відтворення традиційного смаження в духовці, але з меншою кількістю калорій і жиру. Дозволяє швидко і просто готувати такі страви, як картопля фрі, смажені овочі та риба, забезпечуючи ідеальне підрум'янення і хрустку скоринку.

Приготування з функцією DeltaT. Духова шафа автоматично встановлює температуру на заздалегідь визначену температуру (так звану DeltaT), вищу за температуру, зафіксовану термощупом. Коли термощуп виявляє додатковий градус, духова шафа автоматично підвищує внутрішню температуру на один градус. Духовка пропонує можливість вибору між трьома різними режимами приготування DeltaT (повільний, середній і швидкий) і встановлення будь-якої бажаної температури. Поєднання технологій, які дозволяють отримати ніжні, соковиті, корисні продукти найвищої якості.

Ідеальний спосіб приготувати повноцінне меню за кілька простих кроків з значною економією часу. У великій духовці можна одночасно розмістити кілька видів продуктів, які готуються без обміну запахами. Ретельно прораховані термодинамічні потоки забезпечують рівномірне приготування на кожному рівні. Алгоритм SameTime розраховує час, функції приготування і всі параметри таким чином, щоб 3 страви були готові одночасно

Спеціальна функція приготування для двосторонньої пластини BBQ. Підходить для відтворення соковитих і хрустких страв у духовці з типовим смаком приготування на грилі. Ребриста сторона особливо підходить для м'яса та сирів, а гладка - для риби, морепродуктів та овочів.

Спеціальна функція приготування для прямокутного вогнетривкого каменю PPR2. Розміри ідеально підходить для приготування піци з тими ж результатами, що і в звичайній дров'яній печі. Можна також використовувати для випікання хліба, фокаччі та інших рецептів, таких як пироги або печиво