SOP6900TN



קטגוריה	60 ס"מ
משפחת מוצרים	תנור
אספקת חשמל	חשמלי
מקור חום	חשמל
שיטת בישול	אוורור חום
טכנולוגיית קיטור	פירו מסורתי
מערכת ניקוי	פירוליטי
קוד EAN	8017709314903

אסתטיקה

דלת	עם לוח	**סדרה עיצובית**	Victoria
ידית	Victoria	**צבע**	שחור
צבע ידית	אינוקס	Design	Rounded
לוגו	Applied	**חומר**	חומר צבוע
כפתורי בקרה	Victoria	**סוג זכוכית**	שקוף
צבע בקרות	אפקט פלדה	Serigraphy colour	White
		Serigraphy type	Symbols

למשפחת תנורים

הגדרות בקרות	כפתורים	**שם צג**	DigiScreen
מס' בקרות	2	**טכנולוגיית צג**	LED

תוכניות / פונקציות

מס' פונקציות בישול 9

פונקציות בישול רגילות

- סטטי
- בסיוע מאוורר
- מעגלי
- טורבו
- חסכוני
- גריל גדול
- גריל מאוורר (גדול)
- בסיס
- תחתית בסיוע מאוורר

פונקציות ניקוי

פירוליטי

אפשרויות

טיימר	1	**אפשרויות הגדרת זמן**	השהיית ההתחלה והסיום האוטומטי של הבישול
		תזכורת דקות	כן

מאפיינים טכניים



החימום מושהה כשהדלת פתוחה	כן	**(Capacity (Lt**	68 l
סוג פתיחת דלת	פתח סטנדרטי	**תא**	QS-Galileo
דלת	קריר	**טמפרטורה מינימלית**	30 °C
דלת נתיקה	כן	**טמפרטורה מרבית**	260 °C
דלת פנימית מזכוכית לחלוטין	כן	**מספר המדפים**	5
דלת פנימית ניתקת	כן	**מס' מאווררים**	1
מס' כולל של דלתות זכוכית	4	**מס' נורות**	2
ארובה	קבוע	**סוג נורה**	הלוגן
מערכת קירור	משיק	**נורה ניתנת להחלפה על ידי המשתמש**	כן
פתח אוורור	Double	**הספק נורה**	40 W
Speed Reduction Cooling System	No	**אור כשהדלת פתוחה**	כן
נעילת דלת במהלך ניקוי פירוליטי	כן	**גוף חימום תחתון – הספק**	1200 W
מידות תא תנור לשימוש (גXרXע)	353x470x401 mm	**גוף חימום עליון – הספק**	1000 W
בקרת טמפרטורה	אלקטרוני	**אלמנט גריל – הספק**	1700 W
חומר תא התנור	אמייל נקי תמיד	**גריל גדול – הספק**	2700 W
		גוף חימום מעגלי – הספק	2000 W

תווית חשמל / ביצועים



צריכת חשמל בהסעת אוויר מאולצת	2.88 MJ	**דרגת יעילות אנרגטית**	A
צריכת אנרגיה למחזור במצב הסעת אוויר מאולצת עם מאוורר	0.80 kWh	**הנפח הנקי של תא התנור**	68 l
מספר חללי תנור	1	**צריכת חשמל למחזור במצב רגיל**	1.09 kWh
אינדקס יעילות אנרגטית	95.2 %	**צריכת חשמל במצב רגיל**	3.92 MJ

אביזרים כלולים

מגש עמוק בציפוי אמייל (150 מ"מ)	1	**רשת עם מעצור אחורי**	1

חיבור חשמלי

הספק נקוב	W 3000	**מתח**	V 220-240
תדר (Hz)	Hz 50/60	**תקע**	לא
אורך כבל חשמל	cm 150	**זרם**	A 13

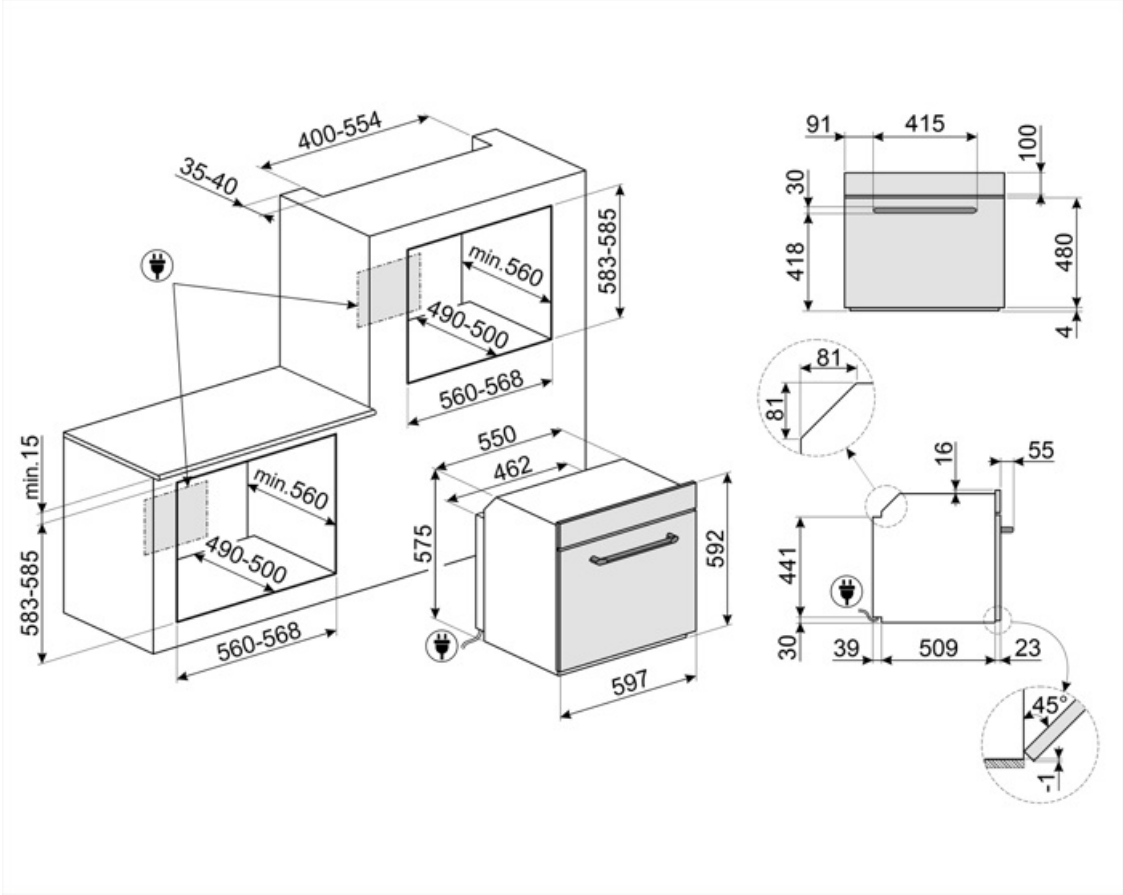

Compatible Accessories

AIRFRY2

מגש אייר פרייר. מושלמת לחיקוי של צלייה מסורתית בתנור, אך עם פחות קלוריות ופחות שומן. מאפשרת לבשל במהירות ובפשטות מנות כגון טוגנים, ירקות ודגים מטוגנים, ומבטיחה השחמה ופריכות מושלמות.



ET20

מגש מצופה אמייל, עומק 20 מ"מ



GTP2

Partially extractable telescopic guides (1 level), suitable for traditional ovens. Made in stainless steel, they guarantee stability and facilitate the smooth extraction of the trays.



PALPZ

את פיצה עם ידית מתקפלת רוחב: 315 מ""מ אורך: 325 מ""מ



STONE2

אבן פיצה מלבנית ללא ידיות, מתאימה לתנורים ברוחב 45 ס"מ ו-60 ס"מ. מידות (ר) 42 x (ג) 1.8 x (ע) 37.5 ס"מ. מושלמת לאפיית פיצות עם תוצאות דומות לתנור עץ. יכולה לשמש גם לאפיית לחם, פוקאצ'ה ומתכונים אחרים כגון פשטידות, פלאנים או ביסקוויטים



BBQ

Double sided plate BBQ. Suitable for recreating succulent and crispy dishes in the oven with the typical taste of grilled cooking. The ribbed side is particularly suitable for meats and cheeses. The smooth side for fish, seafood and vegetables.



ET50

מגש מצופה אמייל, עומק 50 מ"מ



GTT2

Totally extractable telescopic guides (1 level), suitable for traditional ovens. Made in stainless steel, they guarantee stability and facilitate the smooth extraction of the trays.



PR3845X

נירוסטה חסינת טביעות אצבעות. כיסוי לריהוט בהתקנה בארון עם תנורים נוספים



Alternative products



SOP6900TP

שמנת



SOP6900TX

נירוסטה

Symbols glossary


נעילת ילדים: חלק מהדגמים מצוידים במתקן לנעילת התוכניות/מחזורים כך שלא ניתן לשנותם באקראי.


מערכת קירור אוויר: הבטחת טמפרטורת בטיחותיות של משטחים.


ארבע שכבות זכוכית: מספר דלתות זכוכית.


חלק פנימי בציפוי אמייל: החלק הפנימי בציפוי אמייל של כל תנורי Smeg כולל ציפוי נוגד חומצה שמסייע לשמור על הניקיון של תא התנור ל ידי הפחתת כמות השומן שנצמד לדפנות בעת הבישול.


Circogas: בתנורי גז, המאוורר מפזר את החום במהירות ובאופן שווה בתא התנור, ומונע העברה של טעמים בעת בישול של כמה מנות שונות בו-בזמן. בתנורים חשמליים שילוב זה מסיים מהר יותר את הבישול של מזונות שמוכנים מבחוץ, אך מחייב זמן רב יותר לבישול המזונות מבפנים, ללא השחמה נוספת.


אלמנט עליון ותחתון בלבד: שיטת בישול מסורתית שמתאימה ביותר לפריטים יחידים שממוקמים באמצע התנור. החלק העליון של התנור יהיה תמיד החם ביותר. מושלמת לצלי, עוגות פירות, לחם וכן הלאה.


מעגלי: השילוב של מאוורר ושל אלמנט מעגלי יוצר שיטת בישול באוויר חם. מעניק יתרונות רבים, כולל ללא קדם-חימום אם זמן הבישול ארוך מ-20 דקות, ללא העברה של טעמים בעת בישול של מזונות שונים בו-בזמן, פחות חשמל וזמני בישול קצרים יותר. מתאים לכל סוגי המזון.


אלמנט גריל: שימוש בגריל מעניק תוצות מצוינות בעת בישול בשר במנות בינוניות או קטנות, במיוחד בשילוב עם שיפוד (אם אפשר). מושלם גם לבישול נקניקות ובייקון.


מעגלי עם אלמנטים עליון ותחתון: השימוש במאוורר עם שני האלמנטים מאפשר לבשל מזון מהר יותר ובאופן יעיל יותר, מושלם לפיסות גדולות שמחייבות בישול יסודי. מעניק תוצאות דומות לשימוש בשיפוד, מסחרר את החום סביב המזון, במקום להזיז את המזון עצמו, מה שמאפשר בישול של מזון בכל גודל ובכל צורה.


דלת הזכוכית הפנימית: ניתנת להסרה במספר תנועות מהירות לניקוי.


A: ביצועי ייבוש של המוצר, נמדדים מ-A+++ עד G/D, בהתאם למשפחת המוצרים


...


חשמלי


Fresh Touch: לרוב תנורי Smeg יש "דלת קרירה". הודות לשילוב של קירור משיק וזכוכיות פנימיות מחזירות חום, הטמפרטורה של המשטח החיצוני של הדלת נשמרת מתחת ל-50°C. בנוסף להענקת בטיחות, המערכת מגנה על דפנות הארון מהתחממות יתר.


מאוורר עם אלמנטים עליון ותחתון: האלמנטים יחד עם המאוורר מספקים חום אחיד יותר, שיטה זהה לבישול רגיל, כך שיש צורך בקדם-חימום. מתאימה מאוד לפריטים שמבושלים בשיטות איטיות.


גוף חימום תחתון בלבד: פונקציה זו מושלמת למזונות שמחייבים טמפרטורה בסיסית נוספת ללא השחמה, לדוגמה, מאפים, פיצה. מתאימה גם לבישול איטי של נזידים ותבשילים.


חסכונית: השילוב של גריל, מאוורר ואלמנט תחתון מתאים במיוחד לבישול כמויות קטנות של מזון.


מאוורר עם אלמנט גריל: המאוורר מפחית את החום העז של הגריל, מעניק שיטה מצוינת לצלייה של מזונות שונים, צלעות, סטייקים, נקניקיות וכן הלאה, ומעניק להם השחמה וחלוקה של החום, ללא ייבוש המזון. שתי הרמות העליונות מומלצות לשימוש והחלק התחתון של תנור יכול לשמש לשמירה על החום של פריטים בו-בזמן, מתקן מצוין בעת בישול של ארוחת בוקר צלויה. חצי גריל (חלק אמצעי בלבד) מושלם לכמויות קטנות של מזון.


דלת פנימית מזכוכית לחלוטין: דלת פנימית מזכוכית לחלוטין, משטח שטוח אחד שקל לשמור על ניקיונו.


תאורת צד: שתי תאורות בצדדים מנוגדים משפרות את הראות בתוך התנור.



פירוליטית: ניתן לבחור מחזורי ניקוי פירוליטיים ככל הנחוץ לניקוי אוטומטי של פנים התנור.



בקרה אלקטרונית: מאפשרת לשמור על הטמפרטורה בתוך התנור בדיוק של 2-3°C. הדבר מאפשר לבשל מזון שרגיש מאוד לשינויים בטמפרטורה, כגון עוגות, סופלה, פודינג.



הקיבולת מציינת את החלל השימושי בתא התנור בליטרים.



לתא התנור 5 רמות בישול שונות.



הקיבולת מציינת את החלל השימושי בתא התנור בליטרים.