SOP6900TP



Kategória	60 cm
Termékcsalád	Sütő
Tápellátás	Elektromos
Hőforrás	ELEKTROMOSSÁG
Főzési mód	Hőlégkeveréses
Galileo platform	Hagyományos pirolitikus
Tisztító rendszer	Pirolitikus
EAN kód	8017709312237

Design

Design család	Victoria	**Ajtó**	Panellel
Szín	Bézs	**Fogantyú**	Victoria
Design	Lekerekített	**Fogantyú színe**	Inox
Anyag	Festett anyag	**Logo**	3D
Üveg típusa	Átlátszó	**Vezérlőgombok**	Victoria
Serigraphy colour	Fekete	**Vezérlőelemek színe**	Acél hatás
Serigraphy type	Symbols		

Kezelő elemek

Kijelző típusa	DigiScreen	**Vezérlés**	Gombok
Képernyőtechnológia	LED	**Vezérlőelemek száma**	2

Programok / Funkciók

Sütési funkciók száma 9

Hagyományos sütési funkciók

- Statikus
- Légkeveréses
- Hőlégkeveréses
- Turbó
- Eco
- Nagy grill
- Légkeveréses grill (nagy)
- Alsó sütés
- Légkeverés + alsó sütés

Tisztítási funkciók

Pirolízis

Opciók

Időbeállítási lehetőségek	Késleltetett indítás és automatikus befejezés	**Időzítő**	1
Perc számláló	Igen		

MŰSZAKI JELLEMZŐK



Capacity (Lt)	68 l	**Körfűtőszál teljesítmény**	2000 W
Üreg	QS-Galileo	**Ajtónyitás típusa**	Standard nyitás
Minimális hőmérséklet	30 °C	**Ajtó**	Hideg sütőajtó
Maximális hőmérséklet	260 °C	**Kivehető ajtó**	Igen
Sütőszintek száma	5	**Teljes üveg belső ajtó**	Igen
Ventilátorok száma	1	**Kivehető belső ajtóüveg**	Igen
Világítás száma	2	**Ajtóüvegek száma összesen**	4
Világítás típusa	Halogén	**Kürtő**	Rögzített
Felhasználó által cserélhető világítás	Igen	**Hűtőrendszer**	Tangenciális
Világítás teljesítménye	40 W	**Cooling duct**	Double
Az ajtó kinyitásakor világít	Igen	**Ajtózár pirolízis alatt**	Igen
Alsó fűtőelem teljesítmény	1200 W	**Használható sütőtér méretei (ma. x ma. x mé.)**	353x470x401 mm
Felső fűtőelem teljesítmény	1000 W	**Hőmérséklet szabályozás**	Elektronikus
Grillező elem teljesítmény	1700 W	**Sütőtér anyaga**	Ever clean zománc
Nagy grill teljesítmény	2700 W		

Teljesítmény / Energiacímke



Energiahatékonysági osztály	A	**Energiafogyasztás légkeveréses üzemmódban**	2.88 MJ
Sütőtér nettó térfogata	68 l		
Energiafogyasztás ciklusonként hagyományos üzemmódban	1.09 kWh	**Energiafogyasztás ciklusonként légkeveréses üzemmódban**	0.80 kWh
Energiafogyasztás hagyományos üzemmódban	3.92 MJ	**Sütőterek száma**	1
		Energiahatékonysági mutató	95.2 %

Mellékelt tartozékok

Hátsó ütközővel ellátott rács	1	**Zománcozott mély tepsi (50 mm)**	1

Elektromos csatlakozás

Feszültség	220-240 V	**Névleges teljesítmény**	3000 W
Csatlakozódugó	Nem	**Frekvencia (Hz)**	50/60 Hz
Áramerősség	13 A	**Tápkábel hossza**	150 cm

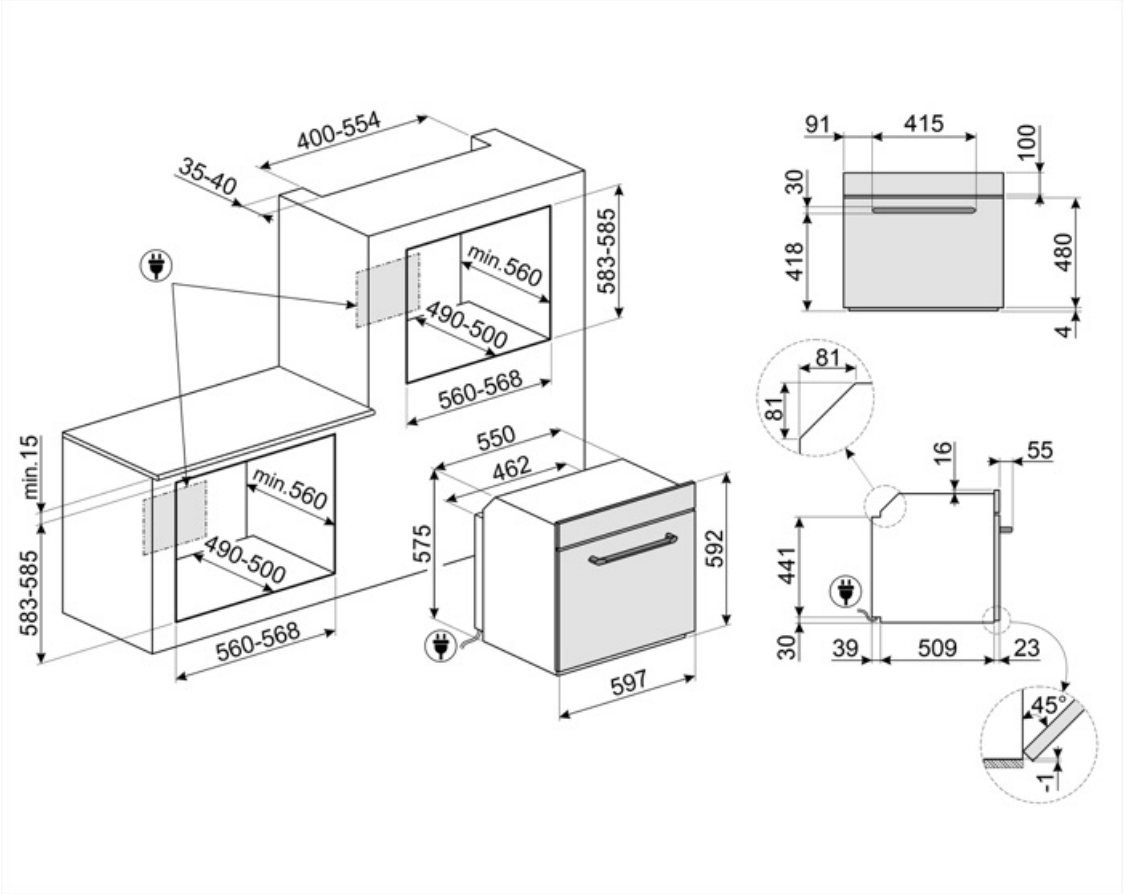

Compatible Accessories



AIRFRY2

Légsütő tálca. Ideális a hagyományos zsiradékban sütés reprodukálására, de kevesebb kalóriával és zsírral. Lehetővé teszi az olyan ételek gyors és egyszerű elkészítését, mint a sült krumpli, a sült zöldségek és a hal, tökéletes pirulást és ropogósra sütést biztosítva.



ET20

Zománcozott tepsi 45 cm-es és 60 cm-es sütőkhöz. Mélység 20 mm. Tökéletes a sós és édes sütemények széles skálájához.



GTP2

Részben kihúzható teleszkópos vezetősínek(1 szint), hagyományos sütőkhöz alkalmas. Rozsdamentes acél, garantálják a stabilitást és megkönnyítik a tálcák zökkenőmentes kihúzását.



PALPZ

Pizzalapát összehajtható fogantyúval. Méretek H31,5 x M32,5 cm. Könnyen és kényelmesen használható és tárolható. Tökéletes pizza, kenyér és sós péksütemények biztonságos és professzionális tálalásához.



STONE2

Téglalap alakú pizzakő fogantyú nélkül, 45 cm és 60 cm széles sütőkhöz alkalmas. Méretek: Sz 42 x M 1,8 x Mé 37,5 cm. Ideális pizzák sütéséhez, ugyanolyan eredménnyel, mintha egy jellegzetes fatüzelésű kemencében sülne. Használható kenyér, focacciák és más pékáruk, például piték, lepények vagy kekszek sütéséhez is



BBQ

Kétoldalas lemezes grillsütő. Alkalmas a szaftos és ropogós ételek sütőben történő elkészítéséhez a grillezés jellegzetes ízével. A bordázott oldal különösen alkalmas húsokhoz és sajtokhoz. A sima oldal halakhoz, tengeri ételekhez és zöldségekhez.



ET50

Zománcozott tepsi 45 cm-es és 60 cm-es sütőkhöz. Mélység 50 mm. Tökéletes húsok és halak mártásban történő sütéséhez és pirításához. Könnyű és ropogós köretekkel való kísérletezéshez is ideális



GTT2

Teljesen kihúzható teleszkópos sínek (1 szint), hagyományos sütőkhöz alkalmas. Rozsdamentes acél, garantálják a stabilitást és megkönnyítik a tálcák zökkenőmentes kihúzását.



PR3845X

Ujjlenyomatmentes rozsdamentes acél. Bútortakaró több sütő egymás fölötti beszereléséhez

Alternative products



SOP6900TN

Fekete



SOP6900TX

Rozsdamentes acél

Symbols glossary



Gyerekzár: egyes modellek olyan funkcióval rendelkeznek, amely lehetővé teszi a program vagy ciklus zárolását, megakadályozva annak véletlen módosítását.



Léghűtő rendszer: a készülék külső felületeinek biztonságos hőmérsékleten tartásáért felelős technológia.



Négyrétegű üveg ajtók: üvegezett ajtók száma.



Ever Clean zománc: Az Ever Clean zománc elektrosztatikus módszerrel viszik fel, saroktól sarokig és széltől szélig, hogy megelőzze a repedést vagy törést az idő múlásával. Ez egy különleges pirolitikus zománc, ellenálló a savakkal szemben, amely amellett, hogy kellemesen fényes, elősegíti a sütő falainak jobb tisztítását az alacsonyabb porozitásnak köszönhetően. 850°C feletti hőmérsékleten égetik ki, és tudományosan meghatározott ütemben, lassan polimerizálják, így biztosítják az egyenletes vastagságot és szilárdságot. Az Ever Clean zománc kifogástalan felületet biztosít mind a sütő belsejében, mind a tepsiken, így a sütő felületei hihetetlenül könnyen karbantarthatók az idő múlásával, mivel a zsír kevésbé tapad meg sütés közben.



Légkeverés alsó sütéssel: a ventilátor és az alsó fűtőelem kombinációja önmagában lehetővé teszi, hogy a felületen már megsült, de belül át nem sült ételek gyorsabban elkészüljenek. Ez a rendszer olyan ételek készre sütéséhez ajánlott, amelyek a felszínen már jól átsültek, de belül még nem, ezért kissé magasabb hőfokot igényelnek. Ideális bármilyen típusú ételhez.



Statikus: Hagyományos sütés, amely egyszerre egy étel elkészítésére alkalmas. A ventilátor nem aktív, és a hő egyszerre jön alulról és felülről. A statikus sütés lassabb és finomabb, ideális a még belül is jól elkészített és száraz ételek elkészítéséhez. Ideális bármilyen típusú sütéshez, zsíros húsokhoz, kenyérhez, töltött süteményekhez.



Hőlégkeverés: tökéletes funkció minden típusú étel kíméletes elkészítéséhez. A hő a hátsó körfűtőszálból érkezik, mely a ventilátor által gyorsan és egyenletesen oszlik el. Ideális több szinten történő sütéshez is, az illatok és ízek keveredése nélkül.



A: Energiahatékonysági osztály



4,3" LED kijelző, vezérlés gombokkal + 3 érintőgombbal.



Elektromos



Fresh Touch: A legtöbb Smeg sütőnek van „hideg ajtaja". Az érintőleges hűtés és a belső hővisszaverő üvegek kombinációjának köszönhetően az ajtó külső felületén a hőmérsékletet 50 °C alatt tartják. A biztonság mellett ez a rendszer megvédi a bútor oldalát a sütő általi túlmelegedéstől.



Légkeveréses: Intenzív és homogén hagyományos sütés, komplex receptekhez is alkalmas. A ventilátor aktív, és a hő egyidejűleg alulról és felülről érkezik. A légkeveréses sütés gyorsabb és homogénebb eredményt biztosít, az ételek kívül illatosak, belül pedig nedvesebbek maradnak. Ideális tészták, kekszek, sültek és sütemények készítéséhez.



Alsó: a hő csak a sütőtér aljáról jön. A ventilátor nem aktív. Ideális édes és sós pitékhez, cobblerhez és pizzákhoz. A sütés befejezésére és az ételek ropogósabbá tételére tervezték. A gázsütőkben található szimbólum a gázégőt jelzi.



ECO: alacsony energiafogyasztású sütés: ez a funkció különösen alkalmas alacsony energiafogyasztás mellett egy szinten történő sütésre. Minden típusú ételhez ajánlott, kivéve azokat, amelyek sok nedvességet tudnak előállítani (például a zöldségek). A maximális energiamegtakarítás és az idő csökkentése érdekében ajánlatos az ételt a sütőtér előmelegítése nélkül a sütőbe tenni



Grill: Intenzív felső hőleadás a dupla fűtőszálnak köszönhetően, ventilátoros rásegítés nélkül. Ez a beállítás tökéletes ropogós textúrák kialakításához és aranybarna kérgesítéshez, mely egyenletes pirítást eredményez minden fogásnak.



Turbó: a hő 3 irányból jön: felülről, alulról és hátulról a sütőben. A ventilátor aktív. Gyors sütést tesz lehetővé, még több szinten is, az aromák összekeverése nélkül. Ideális nagy mennyiségű ételekhez vagy intenzív sütést igénylő ételekhez.



A belső ajtóüveg néhány gyors mozdulattal eltávolítható a tisztításhoz.



PIROLÍZIS – AUTOMATIKUS TISZTÍTÁS FUNKCIÓ: a sütő 500°C körüli hőmérsékletre melegszik fel, ekkor a zsírok és ételmaradványok finom hamuvá égnek, amely könnyen letörölhető egy nedves ruhával. Ilyen magas hőmérsékleten az ajtó automatikusan reteszelődik a biztonság érdekében, miközben az ajtó külső üveg hőmérséklete szabályozott marad, így biztonságosan megérintheti a felhasználó által beállítható funkciót a sütőben lévő szennyeződés mértékének megfelelően.



Elektronikus vezérlés: A sütő belsejében a hőmérsékletet 2-3°C pontossággal tudja tartani. Ez lehetővé teszi a hőmérséklet-változásra nagyon érzékeny ételek, például sütemények, szuflé, pudingok elkészítését.



A kapacitás a sütőtérben lévő hasznos tér méretét mutatja literben.



Légkeveréses grill: nagyon intenzív hő jön csak felülről egy dupla fűtőelemből. A ventilátor aktív. Lehetővé teszi a legvastagabb húsok optimális grillezését. Ideális nagy húsdarabokhoz.



Teljesen üveg belső ajtó: egyetlen sík felület, ami egyszerűen tisztán tartható.



Oldalsó lámpák: Két szemben lévő oldalsó lámpa növeli a láthatóságot a sütőben.



A sütőtérnek 5 különböző sütési szintje van.



A kapacitás a sütőtérben lévő hasznos tér méretét mutatja literben.