SP116D

Materiale	Acciaio inox
Tipologia	Lavello saldato
Numero vasche	2
Gocciolatoio	Destro
Codice EAN	8017709015398



Estetica

Estetica	Universale	**Tipo incasso**	Standard
Colore	Acciaio Inox	**Logo**	Imbutito
Finitura	Spazzolato	**Forato / predisposto per foratura**	Forato / 1
Serie	Alba		

	Tipologia vasca dx	Spessore acciaio vasca (mm)	Dimensioni vasca dx, L x P x A (mm)	Profondità vasca dx (mm)	Raggio angolare vasca dx	Troppopieno vasca	Posizione scarico vasca	Dimensione scarico vasca
Vasca dx	Tradizionale	0.7	340 x 400 x 210	210	80	Si, tradizionale	A parete	3.5"
Vasca sx	Tradizionale	0.7	340 x 400 x 210	210	80		A parete	3.5"

Caratteristiche Tecniche

Spessore invaso	0.7 mm	**Diametro foro miscelatore**	35 mm
Profondità invaso (mm)	13	**Larghezza cavallotto**	30 mm
Dimensioni del prodotto (mm)	220x1160x500 mm	**Inclinazione gocciolatoio**	2 °
Dimensioni foro incasso sopratop (mm)	1140 x 480 mm	**Tipologia guarnizione**	Sigillante
Altezza da top cucina	8 mm	**Numero ganci**	8
Misura mobile incasso	80 cm	**Tipologia ganci**	Standard

Foro miscelatore	1

Dotazione accessori Inclusi

Dotazione accessori montaggio	Piletta, Sifone salvaspazio con attacco lavastoviglie, Ganci montaggio, Guarnizione

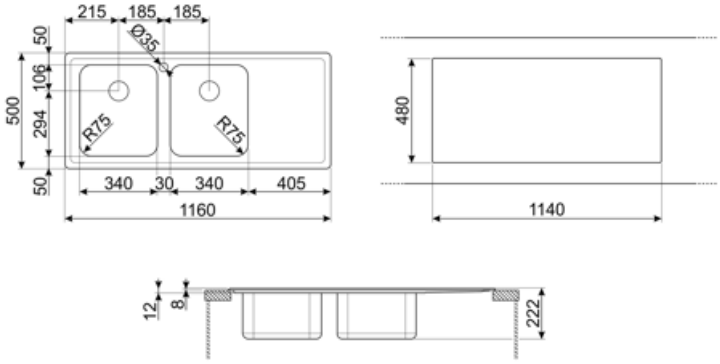

Accessori Compatibili



3713

Sifone con attacco lavastoviglie per lavelli a due vasche



DB34

Cestello in acciaio / acciaio adatto per vasca raggio STD 340 x 400, profondità 180 mm



KITFD050

Tritarifiuti 0,5 HP, Motore: 1/2 potenza, Adatto a tutti i lavelli con scarico da 3 1/2 "



KITFD075

Tritarifiuti 0,75 HP, Motore: 1/2 potenza, Adatto a tutti i lavelli con scarico da 3 1/2 "



KITFD100

Tritarifiuti 1 HP, Motore: 1/2 potenza, Adatto a tutti i lavelli con scarico da 3 1/2"



RND2V

Kit piletta Rondò standard con troppopieno perimetrale 2 vasche



STABMIX

Stabilizzatore miscelatore

Glossario simboli



Dimensione del mobile base: Dimensione del mobile base necessaria per l'installazione del lavello.



Standard: modalità di installazione, che si abbina facilmente a qualsiasi tipo di cucina.



Indica la profondità della vasca.