SP116S

Material del fregadero	Acero inoxidable
Tipología	Soldado
Número de cubetas	2
Escurridor	Izquierdo
Código EAN	8017709015930

Estética

Estética	Universal	**Tipo de instalación**	Estándar
Color	Acero inoxidable	**Logo**	Embutido
Acabado	Cepillado	**Agujero para grifo / Agujero para grifo precortado**	1 agujero
Serie	Alba		

	Tipología cubeta	Espesor acero cubeta (mm)	Dimensiones cubeta , L x P x A (mm)	Profundidad cubeta (mm)	Radio angular cubeta	Rebosadero cubeta	Posición descarga cubeta	Dimensión descarga cubeta
Cubeta der	Tradicional	0.7	340 x 400 x 210	210	80	Sí, tradicional	De pared	3.5"
Cubeta izq	Tradicional	0.7	340 x 400 x 210	210	80		De pared	3.5"

Características técnicas

Espesor almacenamiento	0,7 mm	**Diámetro del orificio del grifo**	35 mm
Profundidad almacenamiento (mm)	13	**Ancho divisor de cubetas**	30 mm
Dimensiones del producto (mm)	220x1160x500 mm	**Inclinación superficie de escurrimiento**	2 °
		Tipo de junta	Sellador

Dimensiones hueco instalación sobre encimera (mm)	1140 x 480 mm	**Número de ganchos**	8
		Tipología ganchos	Estándar
Altura desde encimera de la cocina	8 mm		
Medida mueble empotrable	80 cm		
Orificio mezclador	1		

Equipo accesorios incluidos

Equipo accesorios montaje	Cubeta, Sifón con conexión para lavavajillas, Ganchos montaje, Junta

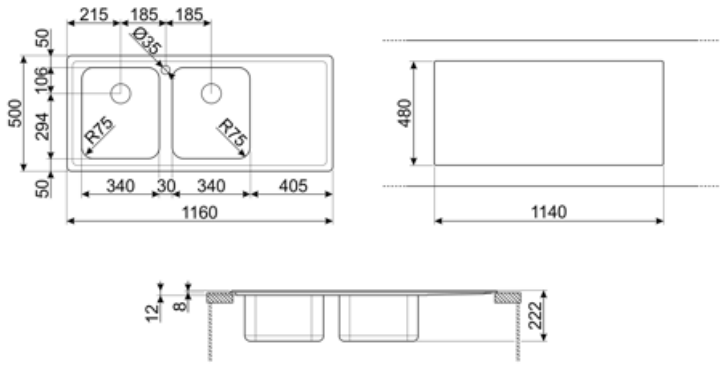

Accesorios Compatible

3713

Siphon double bowls sinks (dishwasher connection included)

CB25MN

Single HPE chopping board to fit minimum radius bowls, black matt, measures 250 x 410 H 12 mm, dishwasher safe

CB34

Tabla de cortar de madera individual se adapta a los fregaderos de 300 x 400 mm

COL19

St/Steel colander to fit MINIMUM radius mm bowl, measures 200 x 410 x 26 mm

COL19H

St/Steel colander to fit MINIMUM radius mm bowl, measures 200 x 410 x 100 mm

DB34

Cesto escurridor de acero inox. que se adapta a los fregaderos 340 x 400 mm, profundidad de 180 mm

KITFD050

Triturador de residuos 0,5 HP, Motor: 1/2 caballo de potencia, Se adapta a todos los fregaderos con salida de residuos de 3 1/2

KITFD075

Waste disposal 0,75 HP, Motor: 1/2 horsepower, Fits all sinks with 3 1/2" waste outlet

KITFD100

Waste disposal 1 HP, Motor: 1/2 horsepower, Fits all sinks with 3 1/2" waste outlet

RND2V

2 Bowls standard Rondò waste kit with rectangular overflow

STABMIX

Tap stabiliser

Symbols glossary

Tamaño del mueble base: Se requiere el tamaño del gabinete base para la instalación del fregadero.

Estándar: método de instalación, que se adapta fácilmente a cualquier tipo de cocina.

Indica la profundidad de la cubeta del fregadero