SP791D-2

Materiale	Acciaio inox
Tipologia	Lavello saldato
Numero vasche	1
Gocciolatoio	Destro
Codice EAN	8017709139308



Estetica

Estetica	Universale	**Tipo incasso**	Standard
Colore	Acciaio Inox	**Logo**	Imbutito
Finitura	Spazzolato	**Altri colori disponibili**	Inox PVD Nero, Inox PVD Rame, Inox PVD Ottone
Serie	Alba	**Forato / predisposto per foratura**	Forato / 1

	Tipologia vasca sx	Spessore acciaio vasca sx (mm)	Dimensioni vasca sx, L x P x A (mm)	Profondità vasca sx (mm)	Raggio angolare vasca sx	Troppopieno vasca sx	Posizione scarico vasca sx	Dimensione scarico vasca sx
Vasca sx	Tradizionale	0.7	340 x 400 x 210	210	80	Si, tradizionale	A parete	3.5"

Caratteristiche Tecniche

Spessore invaso	0,7 mm	**Diametro foro miscelatore**	35 mm
Profondità invaso (mm)	13	**Inclinazione gocciolatoio**	1 °
Dimensioni del prodotto (mm)	220x790x500 mm	**Tipologia guarnizione**	Sigillante
Dimensioni foro incasso sopratop (mm)	770 x 480 mm	**Numero ganci**	6
Altezza da top cucina	8 mm	**Tipologia ganci**	Standard
Misura mobile incasso	45 cm	**Possibilità di installare il tritarifiuti**	Si

Foro miscelatore	1

Dotazione accessori Inclusi

Dotazione accessori montaggio	Piletta, Sifone salvaspazio con attacco lavastoviglie, Ganci montaggio, Guarnizione

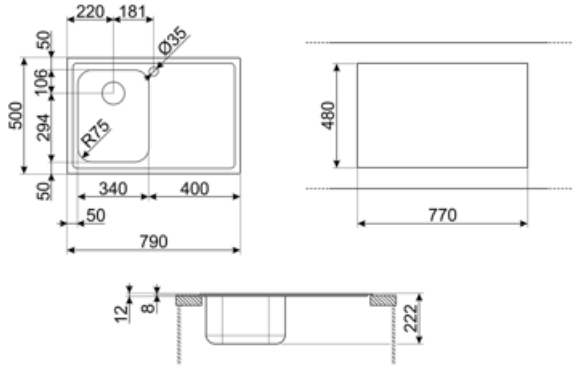

Accessori Compatibili



3712

Sifone con scarico lavastoviglie per lavelli 1 vasca



DB34

Cestello in acciaio / acciaio adatto per vasca raggio STD 340 x 400, profondità 180 mm



KITFD050

Tritarifiuti 0,5 HP, Motore: 1/2 potenza, Adatto a tutti i lavelli con scarico da 3 1/2 "



KITFD075

Tritarifiuti 0,75 HP, Motore: 1/2 potenza, Adatto a tutti i lavelli con scarico da 3 1/2 "



KITFD100

Tritarifiuti 1 HP, Motore: 1/2 potenza, Adatto a tutti i lavelli con scarico da 3 1/2"



RND1V

Kit piletta standard Rondò con troppopieno perimetrale 1 vasca



STABMIX

Stabilizzatore miscelatore

Glossario simboli



Dimensione del mobile base: Dimensione del mobile base necessaria per l'installazione del lavello.



Standard: modalità di installazione, che si abbina facilmente a qualsiasi tipo di cucina.



Indica la profondità della vasca.