SP791D-2

Materiał	Stal nierdzewna
Typ	Spawany
Liczba komór	1
Ociekacz	Po prawej stronie
Kod EAN	8017709139308



Linia wzornicza

Linia wzornicza	Universal	**Typ zabudowy**	Standard
Kolor	Stal nierdzewna	**Logo**	Tłoczone
Wykończenie	Szczotkowany	**Dostępne wersje kolorystyczne**	Stal nierdzewna z powłoką PVD, czarny, Stal nierdzewna z powłoką PVD Miedź, Stal nierdzewna z powłoką PVD Mosiądz
Seria	Alba	**Otwór na baterię / wstępnie wycięty otwór na baterię**	1 otwór na baterię

	Rodzaj komory lewej	Grubość lewej komory (mm)	Wymiary komory, SxDxG (mm)	Głębokość lewej komory (mm)	Promień zaokrąglenia lewej komory (mm)	Przelew lewej komory	Pozycja przelewu w komorze lewej	Średnica odpływu lewej komory
Komora lewa	Standard	0.7	340 x 400 x 210	210	80	Tak, standardowy	Na ściance	3.5"

Specyfikacja techniczna

Grubość ramy	0,7 mm	**Średnica otworu na baterie**	35 mm
Grubość ramki	13	**Nachylenie ociekacza**	1 °
Wymiary produktu (mm)	220x790x500 mm	**Rodzaj uszczelki**	Pasta uszczelniająca

Wymiary wycięcia w blacie	770 x 480 mm	**Liczba klipsów**	6
Wysokość od blatu kuchennego	8 mm	**Rodzaj klipsów**	Standard
Instalacja w podstawę	45 cm	**Possibility to install waste disposal**	Tak
Otwór na baterie	1		

Akcesoria w standardzie

Akcesoria do montażu	Sitko, Syfon z przyłączem odpływowym do zmywarki, Klipsy do montażu, Uszczelka

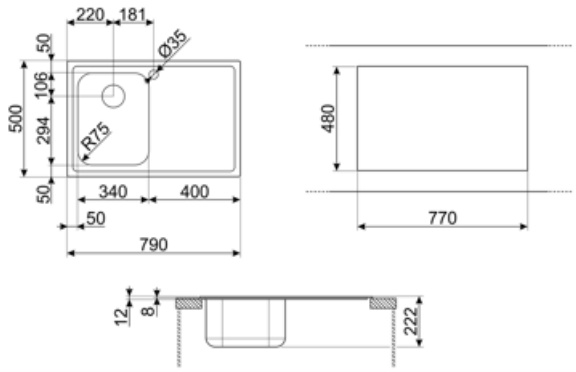

Kompatybilne Akcesoria



3712

Syfon do zlewozmywaków 1-komorowych z przyłączem do zmywarki



DB34

Koszyk ze stali nierdzewnej do zlewozmywaków 340x400x180 mm



KITFD050

Młynek do odpadów 0,5 KM, Silnik: 1/2 KM, do zlewozmywaków z odpływem 3 i 1/2"



KITFD075

Młynek do odpadów 0,75 KM, Silnik: 1/2 KM, do zlewozmywaków z odpływem 3 i 1/2"



KITFD100

Młynek do odpadów 1 KM, Silnik: 1/2 KM, do zlewozmywaków z odpływem 3 i 1/2"



RND1V

Zestaw odpływowy, standardowy "Rondò" z prostokątnym przelewem do zlewozmywaków 1-komorowych



STABMIX

Stabilizator kranu

Słowniczek oznaczeń



Szerokość szafki wymagana do montażu zlewozmywaka



Montaż standardowy: Tradycyjna instalacja na blacie, pasująca do każdego zestawu kuchennego



W zależności od modelu, głębokość może mieć wartości od 13 do 24,5 cm.