SP791D-2

Матеріал мийки	Нержавіюча сталь
Тип продукту	Зварна
Кількість чаш	1
Крило	Права
Код EAN	8017709139308



Естетика

Естетика	Универсальный	**Тип вбудовування**	Стандартний
Колір	Нержавіюча сталь	**Логотип**	Штампований
Оздоблення	Матова	**Також доступні кольори**	PVD, постар. срібло, PVD, мідна, PVD, латунна
Серія	Alba	**Отвір для змішувача/ ексцентрика**	1 отвір

	Тип лівої чаші	Товщина сталі в лівій чаші (мм)	Розміри чаші, Ш x Г x Д (мм)	Глибина лівої чаші (мм)	Радіус закруглення лівої чаші	Переливання правої чаші	Положення корзинчатого вентиля лівої чаші	Розмір корзинчатого вентиля
Чаша ліворуч	Традиційний	0.7	340 x 400 x 210	210	80	Так, традиційна	У стінки чаші	3,5 дюйму

Технічні характеристики

Товщина рамки	0,7 мм	**Діаметр отверстия под смеситель**	35 мм
Глибина чаші (мм)	13	**Злив із нахилом**	1 °
Габаритні розміри виробу (мм)	220x790x500 мм	**Тип стрічки ущільнювача**	Герметик
Розміри вирізу	770 x 480 мм	**Кількість затискачів**	6
Встановлення з бортиком	8 мм	**Тип затискачів**	Стандартний

Встановлення в базу	45 см	**Возможность установки системы утилизации отходов.**	Так
Отвір для змішувача	1		

Аксесуари в комплекті

Аксесуари для вбудовування	Корзинчатий вентиль, Сифон з можливістю підключення посудомийної або пральної машини, Фіксувальні затискачі, Стрічка ущільнювача

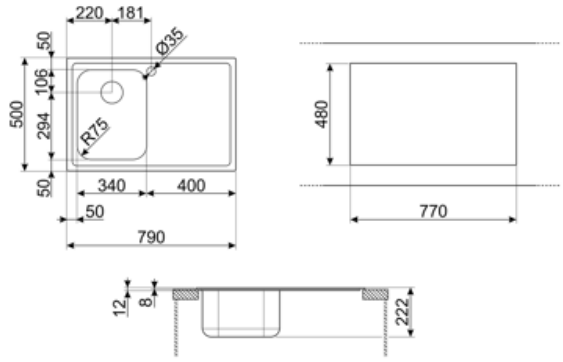

Compatible Accessories



3712

Компактный сифон с подключением посудомоечной машины для мойки с 1 чашей



DB34

Корзина из нержавеющей стали подходящая для чаши размером 340 x 400 x 180 мм, глубиной 180 мм.



KITFD050

Измельчитель пищевых отходов 0,5 л.с. Мотор 0,5 л.с. Подходит для всех моек со сливом 3 1/2 "



KITFD075

Измельчитель пищевых отходов 075 л.с. Мотор 0,75 л.с. Подходит для всех моек со сливом 3 1/2 "



KITFD100

Измельчитель пищевых отходов 1 л.с. Мотор 1 л.с. Подходит для всех моек со сливом 3 1/2 "



RND1V

Стандартный сливной комплект для моек с 21 чашей и прямоугольным переливом



STABMIX

Стабилизатор для смесителя

Symbols glossary



Ширина шкафа, необходимого для установки мойки



Глубина мойки - в зависимости от модели глубина может быть от 13 до 24,5 см.



Стандартная установка: традиционная установка в столешницу, подходит для любых кухонных гарнитуров