SP791D-2

Материал мойки	Нержавеющая сталь
Тип	Сварная
Количество чаш	1
Крыло	Правая
EAN-**код**	8017709139308

Эстетика

Эстетика	Универсальный	**Тип встраивания**	Стандартный
Цвет	Нержавеющая сталь	**Логотип**	Штампованный
Отделка	Матовая	**Другие доступные цвета**	PVD, состаренное серебро, PVD, цвет медный, PVD, цвет латунный
Серия	Alba	**Отверстие для смесителя/ эксцентрика**	1 отверстие для смесителя

	Тип левой чаши	Толщина стали в левой чаше (мм)	Размер правой чаши, мм	Глубина левой чаши (мм)	Радиус закругления левой чаши	Перелив левой чаши	Положение корзинчатого вентиля, левая чаша	Размер корзинчатого вентиля, левая чаша
Чаша	Традиционный	0.7	340 x 400 x 210	210	80	Да, традиционная	У стенки чаши	3,5 дюйма

Технические характеристики

Толщина рамки	0.7 мм	**Отверстие для смесителя**	1
Глубина встраивания (мм)	13	**Диаметр отверстия под смеситель**	35 мм
Размеры изделия (мм)	220x790x500 мм	**Слив с наклоном**	1 °
Размеры выреза в столешнице (мм)	770 x 480 мм		

Установка с бортиком	8 мм	**Тип уплотнительной ленты**	Герметик
Установка в базу	45 см	**Количество зажимов**	6
		Тип зажимов	Стандартный

Аксессуары в комплекте

Аксессуары для монтажа в комплекте	Корзинчатый вентиль, Сифон с возможностью подключение посудомоечной машины, Фиксирующие зажимы, Уплотнительная лента

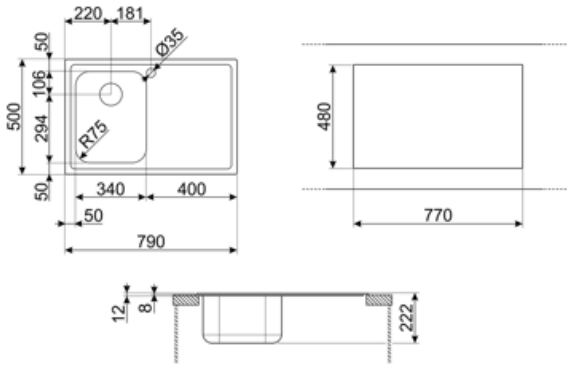

Совместимые Аксессуары

3712

Компактный сифон с подключением посудомоечной машины для мойки с 1 чашей

CB34

Деревянная разделочная доска для чаши размером 340 x 400 мм

COL19H

Коландер из нержавеющей стали для чаши МИНИМАЛЬНОГО радиуса, размеры 200 x 410 x 100 мм

KITFD050

Измельчитель пищевых отходов 0,5 л.с. Мотор 0,5 л.с. Подходит для всех моек со сливом 3 1/2 "

KITFD100

Измельчитель пищевых отходов 1 л.с. Мотор 1 л.с. Подходит для всех моек со сливом 3 1/2 "

STABMIX

Стабилизатор для смесителя

CB25MN

Разделочная доска из HPL пластика для чаш минимального радиуса, черная матовая, размеры 250 x 410 x 12 мм, можно мыть в посудомоечной машине

COL19

Коландер из нержавеющей стали для чаши МИНИМАЛЬНОГО радиуса, размеры 200 x 410 x 26 мм

DB34

Корзина из нержавеющей стали подходящая для чаши размером 340 x 400 x 180 мм, глубиной 180 мм.

KITFD075

Измельчитель пищевых отходов 075 л.с. Мотор 0,75 л.с. Подходит для всех моек со сливом 3 1/2 "

RND1V

Стандартный сливной комплект для моек с 21 чашей и прямоугольным переливом

Symbols glossary

Ширина шкафа, необходимого для установки мойки

Стандартная установка: традиционная установка в столешницу, подходит для любых кухонных гарнитуров

Глубина мойки - в зависимости от модели глубина может быть от 13 до 24,5 см.