SP791S-2

Material del fregadero	Acero inoxidable
Tipología	Soldado
Número de cubetas	1
Escurridor	Izquierdo
Código EAN	8017709139315



Estética

Estética	Universal	**Tipo de instalación**	Estándar
Color	Acero inoxidable	**Logo**	Embutido
Acabado	Cepillado	**Otros colores disponibles**	Acero inox PVD Negro, Acero inox PVD Cobre, Acero inox PVD latón
Serie	Alba	**Agujero para grifo / Agujero para grifo precortado**	1 agujero

	Tipología cubeta	Espesor acero cubeta (mm)	Dimensiones cubeta , L x P x A (mm)	Profundidad cubeta (mm)	Radio angular cubeta	Rebosadero cubeta	Posición descarga cubeta	Dimensión descarga cubeta
Cubeta der	Tradicional	0.7	400 x 340 x 210	210	80	Sí, tradicional	De pared	3.5"

Características técnicas

Espesor almacenamiento	0,7 mm	**Diámetro del orificio del grifo**	35 mm
Profundidad almacenamiento (mm)	13	**Inclinación superficie de escurrimiento**	1 °
Dimensiones del producto (mm)	220x790x500 mm	**Tipo de junta**	Sellador
		Número de ganchos	6

Dimensiones hueco instalación sobre encimera (mm)	770 x 480 mm
Altura desde encimera de la cocina	8 mm
Medida mueble empotrable	45 cm
Orificio mezclador	1
Tipología ganchos	Estándar
Possibility to install waste disposal	Sí

Equipo accesorios incluidos

Equipo accesorios montaje	Cubeta, Sifón con conexión para lavavajillas, Ganchos montaje, Junta

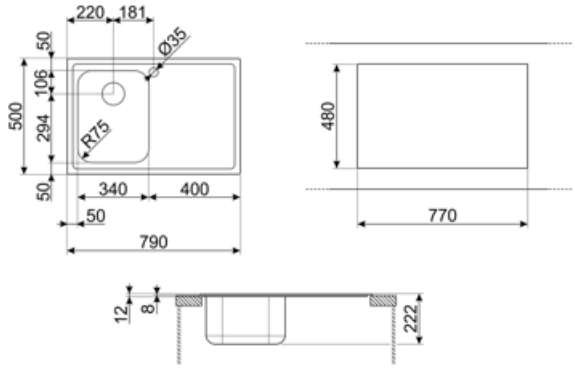

Accesorios Compatible



3712

Siphon single bowl sinks (dishwasher connection included)



DB34

Cesto escurridor de acero inox. que se adapta a los fregaderos 340 x 400 mm, profundidad de 180 mm



KITFD050

Triturador de residuos 0,5 HP, Motor: 1/2 caballo de potencia, Se adapta a todos los fregaderos con salida de residuos de 3 1/2



KITFD075

Triturador de residuos 0,75 HP, Motor: 1/2 caballo de potencia, compatible con todos los fregaderos con salida de desagüe de 3 1/2".



KITFD100

Triturador de residuos 1 HP, Motor: 1/2 caballo de potencia, compatible con todos los fregaderos con salida de desagüe de 3 1/2".



RND1V

Rondò waste kit 1 bowl with standard overflow



STABMIX

Tap stabiliser

Symbols glossary



Tamaño del mueble base: Se requiere el tamaño del mueble base para la instalación del fregadero.



Estándar: método de instalación, que se adapta fácilmente a cualquier tipo de cocina.



Indica la profundidad de la cubeta del fregadero