# SP791S-2

| | |
|---|---|
| **Materiale** | Acciaio inox |
| **Tipologia** | Lavello saldato |
| **Numero vasche** | 1 |
| **Gocciolatoio** | Sinistro |
| **Codice EAN** | 8017709139315 |



## Estetica

| | | | |
|---|---|---|---|
| **Estetica** | Universale | **Tipo incasso** | Standard |
| **Colore** | Acciaio Inox | **Logo** | Imbutito |
| **Finitura** | Spazzolato | **Altri colori disponibili** | Inox PVD Nero, Inox PVD Rame, Inox PVD Ottone |
| **Serie** | Alba | **Forato / predisposto per foratura** | Forato / 1 |

| | Tipologia vasca dx | Spessore acciaio vasca (mm) | Dimensioni vasca dx, L x P x A (mm) | Profondità vasca dx (mm) | Raggio angolare vasca dx | Troppopieno vasca | Posizione scarico vasca | Dimensione scarico vasca |
|---|---|---|---|---|---|---|---|---|
| Vasca dx | Tradizionale | 0.7 | 400 x 340 x 210 | 210 | 80 | Si, tradizionale | A parete | 3.5" |

## Caratteristiche Tecniche

| | | | |
|---|---|---|---|
| **Spessore invaso** | 0,7 mm | **Diametro foro miscelatore** | 35 mm |
| **Profondità invaso (mm)** | 13 | **Inclinazione gocciolatoio** | 1 ° |
| **Dimensioni del prodotto (mm)** | 220x790x500 mm | **Tipologia guarnizione** | Sigillante |
| **Dimensioni foro incasso sopratop (mm)** | 770 x 480 mm | **Numero ganci** | 6 |
| | | **Tipologia ganci** | Standard |
| **Altezza da top cucina** | 8 mm | **Possibilità di installare il tritarifiuti** | Si |
| **Misura mobile incasso** | 45 cm | | |

| | |
|---|---|
| **Foro miscelatore** | 1 |

## Dotazione accessori Inclusi

| | |
|---|---|
| **Dotazione accessori montaggio** | Piletta, Sifone salvaspazio con attacco lavastoviglie, Ganci montaggio, Guarnizione |

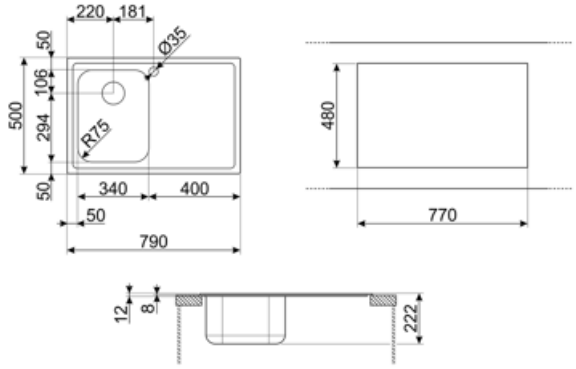

## Accessori Compatibili



**3712**

Sifone con scarico lavastoviglie per lavelli 1 vasca



**DB34**

Cestello in acciaio / acciaio adatto per vasca raggio STD 340 x 400, profondità 180 mm



**KITFD050**

Tritarifiuti 0,5 HP, Motore: 1/2 potenza, Adatto a tutti i lavelli con scarico da 3 1/2 "



**KITFD075**

Tritarifiuti 0,75 HP, Motore: 1/2 potenza, Adatto a tutti i lavelli con scarico da 3 1/2 "



**KITFD100**

Tritarifiuti 1 HP, Motore: 1/2 potenza, Adatto a tutti i lavelli con scarico da 3 1/2"



**RND1V**

Kit piletta standard Rondò con troppopieno perimetrale 1 vasca



**STABMIX**

Stabilizzatore miscelatore

## Glossario simboli




Dimensione del mobile base: Dimensione del mobile base necessaria per l'installazione del lavello.



Standard: modalità di installazione, che si abbina facilmente a qualsiasi tipo di cucina.




Indica la profondità della vasca.