SP792RA2

Материал мойки	Нержавеющая сталь
Тип	Сварная
Количество чаш	2
EAN-**код**	8017709264536

Эстетика

Эстетика	Универсальный	**Тип встраивания**	Стандартный
Серия	Alba	**Логотип**	Гравировка
Цвет	Медный	**Другие доступные цвета**	Нержавеющая сталь, PVD, состаренное серебро, PVD, цвет латунный
Отделка	PVD-покрытие матовое	**Отверстие для смесителя/ эксцентрика**	1 отверстие для смесителя

	Тип чаши	Толщина стали в чаше (мм)	Размер чаши (мм)	Глубина чаши (мм)	Радиус закругления чаши (мм)	Перелив	Положение корзинчатого вентиля	Размер корзинчатого вентиля
Чаша	Традиционный	0.7	340 x 400 x 210	210	80	Да, традиционная	У стенки чаши	3,5 дюйма
Чаша	Традиционный	0.7	340 x 400 x 210	210	80		У стенки чаши	3,5 дюйма

Технические характеристики

Толщина рамки	0,7 мм	**Отверстие для смесителя**	1
Глубина встраивания (мм)	13		

Размеры изделия (мм)	223x790x500 мм
Размеры выреза в столешнице (мм)	770 x 480 мм
Радиус скругления шаблона для выреза	15 мм
Установка с бортиком	8 мм
Установка в базу	80 см
Диаметр отверстия под смеситель	35 мм
Ширина разделительной стенки	30 мм
Тип уплотнительной ленты	Герметик
Количество зажимов	6
Тип зажимов	Стандартный

Аксессуары в комплекте

Аксессуары для монтажа в комплекте	Корзинчатый вентиль, Сифон с возможностью подключение посудомоечной машины, Фиксирующие зажимы, Уплотнительная лента

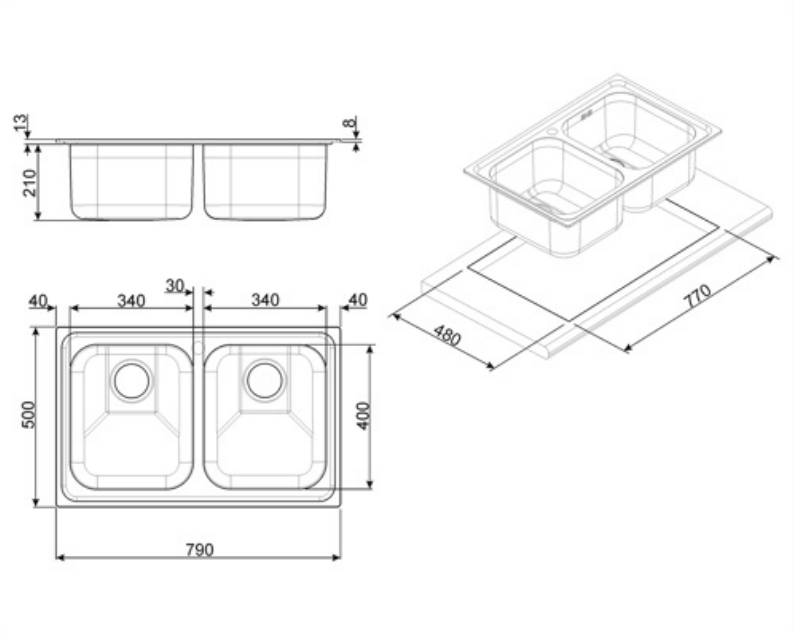

Совместимые Аксессуары

CB34

Деревянная разделочная доска для чаши размером 340 x 400 мм

DB34

Корзина из нержавеющей стали подходящая для чаши размером 340 x 400 x 180 мм, глубиной 180 мм.

KITFD050

Измельчитель пищевых отходов 0,5 л.с. Мотор 0,5 л.с. Подходит для всех моек со сливом 3 1/2 "

KITFD075

Измельчитель пищевых отходов 075 л.с. Мотор 0,75 л.с. Подходит для всех моек со сливом 3 1/2 "

KITFD100

Измельчитель пищевых отходов 1 л.с. Мотор 1 л.с. Подходит для всех моек со сливом 3 1/2 "

STABMIX

Стабилизатор для смесителя

Symbols glossary

Ширина мебельного шкафа, необходимая для установки мойки.

Стандартная установка: традиционная установка в столешницу, подходит для любых кухонных гарнитуров

Глубина мойки - в зависимости от модели глубина может быть от 13 до 24,5 см.

Benefit (TT)

Две чаши

Две чаши для большей универсальности и двойной функциональности

Отверстие для смесителя

Возможность установки смесителя непосредственно на мойку, для большей и более аккуратной поверхности.