SPD500

Tipología	Lavavajillas bajo encimera
Vajilla	Vajilla; Vasos; Cubiertos; Bandejas GN1/1
Dimensiones de la cesta	500x500 mm
Panel de control	Ecoline 2016
Standard drain pump with partial water renewal in the wash tank	Sí
Boiler type	Boiler a presión
Wash pump	Standard
Conexión eléctrica	400 V 3N~ / 12 A / 6,8 kW / 50 Hz
Product dimensions (WxDxH)	578x600x814 mm



Estética

Color Led	**Serie**	Ecoline

Características técnicas

Número de bandejas	7 x GN1/1
Opción de lavado de bandejas	Sí
Water consumption per cycle	3,2 l
Wash temperature (min-max)	60 °C
Rinse temperature (min-max)	83 °C
Temperatura mínima de conexión del agua	5°C
Minimum water consumption per cycle	3,2 l
Temperatura máxima del agua de entrada	60°C
Dureza máxima del agua	5°f - 3°dH
Inlet pressure	250-1000 kPa (min-max)
Detergent load	1,5 l/h
Rinse load	0,4 l/h
Altura útil de carga	340 mm
Profundidad puerta abierta	1000 mm

Programas

Programs	2 programas automáticos; Programas de autolimpieza
Program table	Lavavajillas mecánico Ecoline
Máximo cesto / hora	40
Máximo platos / hora	720
Máximo copas / hora	1440

Conexión eléctrica

Potencia de la resistencia del depósito	2000 W	**Conexión por defecto**	6800 W
Potencia de la resistencia del calderín	6100 W	**Opción de conexión eléctrica**	230 V 3~ / 19 A / 6,8 kW / 50 Hz ; 230 V~ / 15 A / 3,4 kW / 50 Hz ; 230 V~ / 20 A / 4,5 kW / 50 Hz
Potencia de la bomba de lavado	700 W	**Potential equalisation**	Yes

Interface

Número de botones	4	**Botón ON/OFF**	Sí

Construcción

Cuba	Produndidad del dibujo	**Bomba de desagüe**	Sistema de filtrado de 4 etapas
Construcción de la cuba	Doble capa parcial	**Capacidad de la cuba**	16 l
Material de la cuba	Acero inoxidable AISI 304	**Volumen del calderín**	6 l
Panel trasero	Acero inoxidable	**Ruido**	Lpa 54,5 dBA
Upper wash system	Un brazo rociador para lavado y un brazo rociador para aclarado, de acero inoxidable.	**Clase de protección**	IPX4
		Adjustable feet	Sí
		Profundidad de carga	600 mm
Lower wash system	Un brazo rociador para lavado y un brazo rociador combinado para enjuague, acero inoxidable y plástico.	**Power cable length**	180 cm
Filtro de la cuba	Plástico		
Junta de la puerta	Sólo arriba		
Guías de estante	En relieve		

Equipo accesorios incluidos

Cesta de platos	PB50D01	**Tubería de suministro de agua**	Si - 1,5m
Cesta de cubiertos	1x PHOOS04	**Tubo de desagüe**	Sí - 2m
Cesta plana	1x PB50G02		

Equipamiento

Dosificador peristáltico de detergente	Si, manual	**Stand-by system**	Sí
Dosificador peristáltico de abrillantador	Si, manual	**Diámetro del tubo de entrada de agua**	DN15 - ½"
Dosificación de productos químicos	gr/lt	**Diámetro del tubo de desagüe**	DN20-G 3/4"
Sistema Thermostop del calderín de aclarado	Sí - predeterminado	**Detergent (red) hose length**	2,2 m
		Rinse aid (blue) hose length	2,2 m

Wash tank Thermostop system	Sí
Sistema de arranque suave de la bomba de lavado	Sí

Datos logísticos

Código EAN	8017709341688	**Peso neto**	52,000 kg
Dimensiones del producto embalado (An. × Pr. × Al.)	660x700x990 mm	**Peso bruto**	60,000 kg

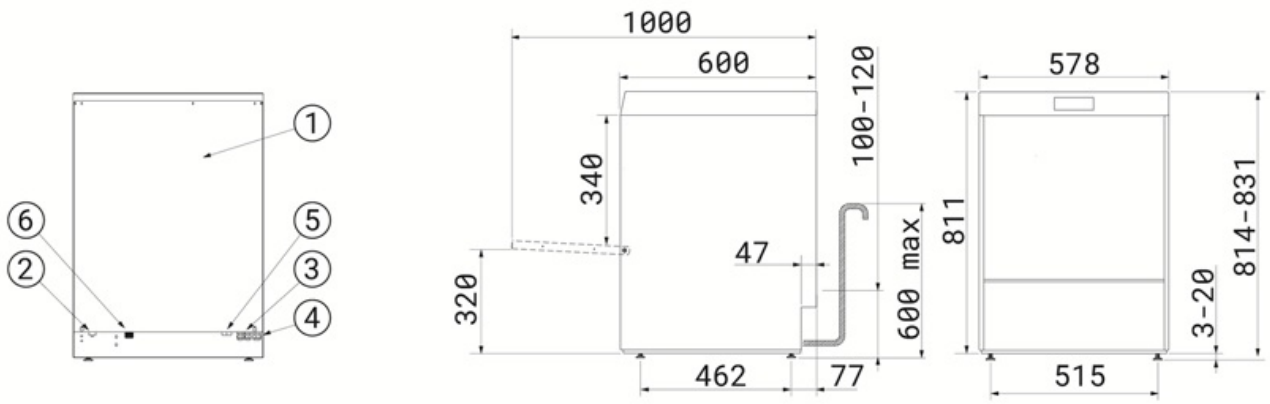

1	PANNELLO RETRO - LOWER BACK PANEL
2	MORSETTO EQUIPOTENZIALE - EARTH TERMINAL
3	TUBI POMPE PERISTALTICHE - PERISTALTIC HOSES
4	CAVO ALIMENTAZIONE ELETTRICA - ELECTRICITY SUPPLY CABLE
5	TUBO DI SCARICO - DRAIN HOSE
6	TUBO DI CARICO - FILLER HOSE

Accesorios Compatible

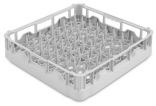

PB50D01

Cesta de polipropileno para 18 platos, 500x500x105 mm

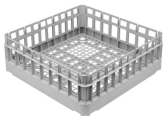

PB50G02

Cesta universal de polipropileno de fondo plano, 500x500x170 mm



PHOOGR5

Tilted glass insert for basket PB50G02 500x500 mm, configurable with 4 units of 5 glasses each (first line Ø max 110 mm, lines 2-4 Ø max 95 mm), or 5 units of 5 glasses each (forst line Ø max 95 mm, lines 2-5 Ø max 75 mm)



PHOOS01



PHOOS04

4 compartments polypropylene basket for cutlery



WB50D01

Cesta de alambre para 18 platos 250 mm máx. bandejas de diámetro o autoservicio, 500X500mm



WB50G01

Cesta de alambre universal con fondo plano, 500x500x123 mm



WB50G02

Cesta de alambre para vasos de 90 mm de diámetro máximo con fondo inclinado, 500x500x170 mm



WB50G03

Cesta de alambre para vasos de 72 mm de diámetro con fondo inclinado, 500x500x235 mm



WB50G04

Cesta de alambre para vasos de 135 mm de diámetro máximo, con fondo inclinado, 500x500x170 mm



WB50PG5

Wire basket with flat bottom for 25 plastic glasses, max. H 230 mm, min.-max. Ø 36-95 mm, dim. (WxDxH) 500x500x260 mm



WB50T02

Cesta de alambre para 7 bandejas GN1/1 h 20 mm, 500x500 mm



WH00S01



WS5

Estructura inferior para lavavasos 500, 595x595x490 mm

Benefit (TT)

Sistema de filtración de 4 etapas

Limpieza profunda y lavados impecables con el sistema de filtración patentado de 4 etapas.

El innovador sistema de filtración de Smeg consta de 4 etapas para eliminar completamente todas las impurezas: la 1.ª etapa captura los residuos de comida de mayor tamaño; en la 2.ª etapa se retienen las partículas más finas; la 3.ª etapa incorpora una rejilla de prefiltración que evita que los residuos entren en el tanque y enturbien el agua. Por último, la 4.ª etapa está diseñada para proteger aún más las bombas de lavado y de desagüe frente a cualquier residuo que pueda entrar accidentalmente en el tanque durante la limpieza del filtro.

Cuba moldeada

Rendimiento de lavado superior y mayor comodidad de limpieza gracias a fondos de cuba y guías de cestas moldeados.

Los lavavajillas Smeg están diseñados con cuba moldeada y guías para las cestas. La ausencia de bordes afilados garantiza un flujo de lavado optimizado, asegurando higiene y un rendimiento de limpieza impecable. Además, este diseño innovador simplifica la limpieza del aparato, reduciendo la necesidad de intervenciones de mantenimiento.

Doble pared parcial

Aislamiento térmico y acústico optimizado

Los lavavajillas bajo encimera Ecoline están equipados con una estructura parcial de doble pared que optimiza la eficiencia energética al minimizar la pérdida de calor. Además, proporciona un aislamiento acústico eficaz, ayudando a reducir los niveles de ruido y garantizando un entorno de trabajo más silencioso y cómodo para el personal.

Bomba de desagüe

Renovación parcial del agua durante el ciclo de lavado para una vajilla limpia e higiénica

La bomba de desagüe estándar, equipada con un sistema de renovación parcial del agua, garantiza que el agua más sucia se elimine automáticamente en cada ciclo de lavado. Este mecanismo permite la renovación continua del agua utilizada, asegurando que cada fase del proceso de lavado se realice con agua limpia. El resultado es un rendimiento de lavado óptimo, con una eficiencia sobresaliente y un nivel de higiene impecable.

Sistema Soft-Start

Gestión eficaz de la bomba de lavado para proteger la cristalería

La función Soft-Start inicia el ciclo de lavado de forma suave y progresiva, aumentando gradualmente la presión del agua. Este sistema ha sido diseñado para ofrecer una protección óptima a los elementos más frágiles, como las copas de cristal, reduciendo significativamente el riesgo de astillado o daños. Al mismo tiempo, garantiza excelentes resultados de limpieza, combinando eficiencia y seguridad en cada ciclo de lavado.

Interfaz mecánica

Panel de control con botones mecánicos

La versión mecánica está equipada con 4 botones: uno para encender y apagar el aparato, otro para iniciar el ciclo de lavado, uno para seleccionar el ciclo y un botón para vaciar la cuba e iniciar el ciclo final de autolimpieza. El panel también incluye dos indicadores luminosos que proporcionan información importante, como el nivel bajo de sal y el estado de la caldera.