SPG403MSL

Tipologia	Lavabicchieri sottobanco
Stoviglie	Piatti e tazze; Bicchieri; Posate
Dimensioni cesto	400x400 mm
Pannello comandi	Elettronico
Pompa di scarico di serie con rinnovo parziale dell'acqua in vasca	Sì
Tipologia boiler	Boiler a pressione
Pompa di lavaggio	Standard
Collegamento elettrico di default	230 V~ / 14 A / 3,1 kW /50 Hz
Dimensioni del prodotto (LxPxH)	440x555x670 mm



Destinazione

Settori	Bar / Caffetterie / Bistrò / Wine bar / Pub, Hotel, Ristoranti / Catering, Panetterie / Pasticcerie, Ristorazione commerciale

Estetica

Colore digit display	**Serie**	Ecoline

Caratteristiche Tecniche

Consumo di acqua per ciclo	3 l
Temperatura di lavaggio (min-max)	60 °C
Temperatura di risciacquo (min-max)	83 °C
Temperatura min. acqua di alimentazione	5°C
Consumo minimo di acqua per ciclo	3 l
Temperatura max acqua di alimentazione	60°C
Durezza max acqua di alimentazione	60°f - 34°dH
Pressione acqua di alimentazione	250-1000 kPa (min-max)
Portata detergente	1,5 l/h
Portata brillantante	0,4 l/h
Luce utile di lavaggio	309 mm
Profondità massima a porta aperta	882 mm

Programmi

Programmi	3 programmi automatici; Programmi automatici di autopulizia
Opzioni programmi	Extra risciacquo, Ciclo acqua pulita
Tabelle programmi	Ecoline elettronica lavabicchieri 400
Produttività max oraria - Cesti	40
Produttività max oraria - Piatti	320
Produttività max oraria - Bicchieri	1000

Collegamento Elettrico

Potenza resistenza vasca	1400 W	**Potenza installata di default**	3100 W
Potenza resistenza boiler	2800 W	**Collegamento equipotenziale**	Sì
Potenza pompa lavaggio	290 W	**Spina**	(F;E) Schuko

Interfaccia

Display	4 digit	**Indicatore esaurimento sale**	Sì
Numero pulsanti	5	**Diagnostica manuale**	Sì
Indicatore On/Off	Sì		

Costruzione

Vasca	Completamente stampata	**Filtro**	Sistema di filtraggio a 4 stadi
Costruzione	Doppia parete parziale	**Capacità vasca**	7 l
Materiale vasca	Acciaio AISI 304	**Capacità boiler**	4.5 l
Pannello posteriore	Acciaio	**Rumorosità**	Lpa 52,6 dBA
Sistema di lavaggio superiore	Un irroratore lavaggio e uno risciacquo sdoppiato in acciaio	**Classe di protezione**	IPX4
		Piedini regolabili	Sì
Sistema di lavaggio inferiore	Un irroratore di lavaggio e uno di risciacquo combinato in acciaio e plastica	**Altezza massima dello scarico da terra**	600 mm
		Lunghezza cavo di alimentazione	180 cm
Filtro vasca	Plastica		
Guarnizione porta	Solo sopra		
Guide cesto	Imbutite		

Dotazione accessori Inclusi

Cestello porta posate	1x PHOOS01	**Tubo di carico**	Sì - 1,5 m
Cesto universale	2x PB40G01	**Tubo di scarico**	Sì - 2m

Dotazioni

Dosatore detergente peristaltico	a regolazione elettronica	**Partenza automatica giornaliera programmata**	Si, default OFF
Dosatore brillantante peristaltico	a regolazione elettronica		

Unità di misura dosaggio prodotti chimici di default	gr/lt	**Conta cicli**	Sì
Addolcitore integrato	Sì	**Diametro tubo di carico**	DN15 - ½"
Thermostop boiler	Sì - default	**Diametro tubo di scarico**	DN20-G 3/4"
Thermostop vasca	Sì	**Lunghezza tubo detergente (rosso)**	2,2 m
Sistema Soft Start	Sì	**Lunghezza tubo brillantante (blu)**	2,2 m

Informazioni Logistiche

Codice EAN	8017709346270	**Peso netto**	44.000 kg
Dimensioni del prodotto imballato (LxPxH)	510x630x820 mm	**Peso lordo**	51.000 kg

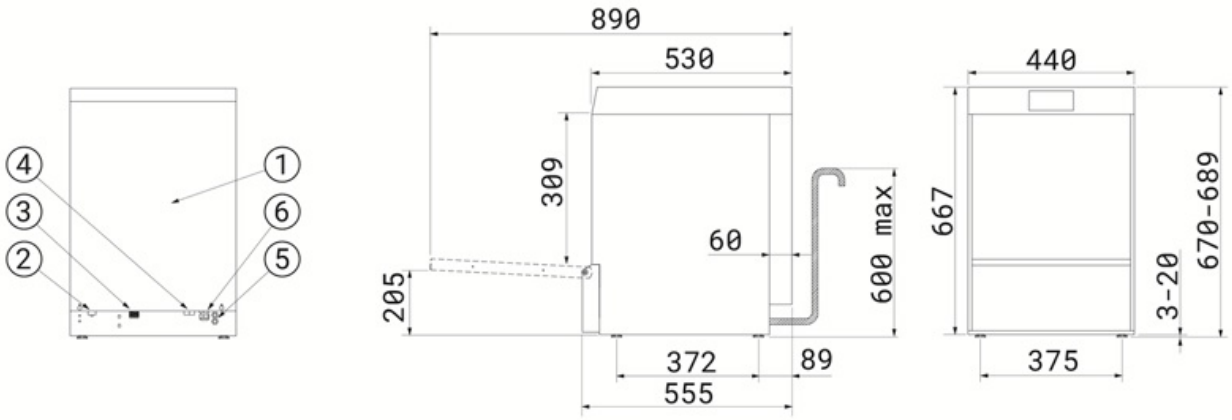

1	PANNELLO RETRO - LOWER BACK PANEL
2	MORSETTO EQUIPOTENZIALE - EARTH TERMINAL
3	TUBO DI CARICO - FILLER HOSE
4	TUBO DI SCARICO - DRAIN HOSE
5	TUBI POMPE PERISTALTICHE - PERISTALTIC HOSES
6	CAVO ALIMENTAZIONE ELETTRICA - ELECTRICITY SUPPLY CABLE

Accessori Compatibili

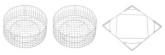

KITRB40G01

Kit di 2 cesti in filo universale con fondo piano dim. (ØxH) 400x140 mm e adattatore per modelli lavabicchieri 400x400

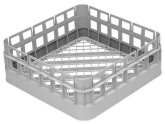

PB40G01

Cesto in polipropilene, universale con fondo piano, altezza interna 125 mm, dim. (LxPxH) 400x400x146 mm



PHOOS01

Portaposate singolo in polipropilene



RB40G01

Cesto in filo universale con fondo piano, dim. (ØxH) 400x140 mm

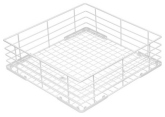

WB40G01

Cesto in filo universale con fondo piano, altezza interna 110 mm, dim. (LxPxH) 400x400x120 mm



WB40G03

Cesto in filo per 9 bicchieri Ø95 mm max con fondo inclinato, dim. (LxPxH) 400x400x168 mm



WH00S01

Inserto in filo per 17 piattini, larghezza 100 mm, per cesti con fondo piano 500x500 e 600x500 mm



PB40C02

Cesto doppio in polipropilene universale fondo piano, 20 piattini cesto superiore, altezza interna cesto inferiore 120 mm, dim.(LxPxH) 400x400x227 mm



PHOOGR4

Inserto portabicchieri, posizionabile fino a 4 unità da 4 bicchieri ciscuna su cesto PB40G01 400x400 mm



RB40A3

Adattatore per cesto tondo RB40G01 adatto per per modelli lavabicchieri 400x400



WB40D01

Cesto in filo per 8 piatti Ø315 mm max, dim. (LxP) 400x400 mm



WB40G02

Cesto in filo per 16 calici Ø90 mm max, con fondo inclinato, dim. (LxPxH) 400x400x168 mm

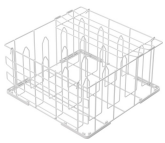

WB40PG4

Cesto in filo per 16 bicchieri in plastica, H max. 180 mm, Ø min.-max. 36-95 mm, dim. (LxPxH) 400x400x210 mm



WS4

Telaio di supporto per lavabicchieri sottobanco 400 mm, in acciaio inox, dim. (LxPxH) 495x530x490 mm

Benefit

Interfaccia

Pannello di controllo con tasti elettronici

Il pannello di controllo elettronico è dotato di un'interfaccia intuitiva con pulsanti soft-touch, che permettono di selezionare facilmente uno dei tre programmi di lavaggio: breve, medio o intenso. Sono inoltre presenti pulsanti per l'accensione, la selezione e l'avvio del ciclo. Il display fornisce un monitoraggio in tempo reale della temperatura di vasca e boiler, oltre alla diagnostica, garantendo un controllo immediato e senza sforzo delle principali funzioni.

Sistema filtraggio 4 stadi

Pulizia profonda e lavaggi impeccabili con il sistema di filtraggio brevettato

L'innovativo sistema di filtraggio Smeg si compone di 4 stadi per l'eliminazione completa di ogni imputirtà: il 1° stadio permette di catturare i residui di sporco più grossolani; nel 2° stadio vengono bloccati i residui più fini; il 3° stadio è composto da una griglia di prefiltraggio per evitare che i residui penetrino nella vasca intorbidendo l'acqua, infine lo stadio finale ha lo scopo di proteggere ulteriormente le pompe di lavaggio e scarico da detriti che possono penetrare accidentalmente nella vasca durante la pulizia dei filtri.

Vasca stampata

Prestazioni di lavaggio superiori e maggiore praticità di pulizia con il fondo vasca e guide cesto stampate

Le lavastoviglie Smeg sono realizzate con fondo vasca e guide cesto stampate. L'assenza di spigoli vivi assicura un flusso di lavaggio ottimizzato per un'igiene garantita ed una performance di pulizia impeccabile. Inoltre questo innovativo design agevola la pulizia della macchina, riducendo la necessità di interventi di manutenzione.

Addolcitore integrato

Trattamento dell'acqua efficace per bicchieri sempre brillanti

L'addolcitore integrato a rigenerazione continua assicura un trattamento efficace dell'acqua, migliorando le prestazioni di lavaggio e preservando la durata operativa della macchina. Il sistema di rigenerazione delle resine avviene durante il ciclo di lavaggio senza interruzioni, garantendo un controllo costante della durezza dell'acqua. Questo processo previene la formazione di depositi calcarei, ottimizza l'efficienza del detergente e assicura risultati di lavaggio impeccabili su cristalli e stoviglie.

Doppia parete parziale

Isolamento termico e acustico ottimizzato

Le lavastoviglie sottobanco Ecoline sono dotate di una struttura a doppia parete parziale che consente di ottimizzare l'efficienza energetica, riducendo la dispersione di calore. Inoltre, offre un efficace isolamento acustico, contribuendo a ridurre il rumore e garantendo un ambiente di lavoro più silenzioso e confortevole per il personale.

Pompa di scarico

Ricambio parziale dell'acqua di lavaggio per stoviglie pulite e igienizzate

La pompa di scarico di serie, dotata di un sistema di ricambio parziale dell'acqua, assicura che l'acqua più sporca venga automaticamente eliminata ad ogni ciclo di lavaggio. Questo meccanismo consente di rinnovare costantemente l'acqua utilizzata, garantendo che ogni fase del lavaggio avvenga con acqua pulita. Il risultato è una pulizia ottimale delle stoviglie, con prestazioni elevate e un livello di igiene impeccabile.

Sistema Soft-start

Gestione efficace della pompa di lavaggio per la protezione dei tuoi cristalli

La funzione Soft-Start avvia il ciclo di lavaggio in modo delicato e graduale, aumentando progressivamente la pressione dell'acqua. Questo sistema è stato progettato per proteggere al meglio le stoviglie più fragili, come i bicchieri in cristallo, riducendo significativamente il rischio di scheggiature o danni. Allo stesso tempo, assicura prestazioni di pulizia eccellenti, coniugando efficacia e sicurezza in ogni ciclo di lavaggio.