# SPG425O

| | |
|---|---|
| **Type** | Underbenk glassopvasker |
| **Servise** | Servise; Glass; Bestikk |
| **Kurvestørrelse** | 400x400 mm |
| **Kontrollpanel** | Øverste linje 2016 |
| **Avløpspumpe med delvis vannskifte i tanken** | Ja |
| **Skyllepumpe** | Self-Adaptive HTR+ |
| **Kjeletype** | Atmosfærisk booster |
| **Vaskepumpe** | Standard |
| **Integrert osmosesystem** | Ja |
| **Elektrisk tilkobling** | 400 V 3N~ / 15 A / 6,6 kW / 50 Hz |
| **Produktmål BxDxH** | 460x600x825 mm |

## Målgruppe

| | |
|---|---|
| **Industrier** | Bar / Kaféer / Bistro / Vinbarer / Puber, Hoteller, Restauranter / Catering, Bakeri / Konditori, Restaurantbransje |

## Estetisk linje

| | | | |
|---|---|---|---|
| **Led farge** | Hvit | **Serie** | Pura |

## Tekniske egenskaper

| | |
|---|---|
| **Vannforbruk per syklus** | 2 l |
| **Vasketemperatur (min-max)** | 60 °C - 70 °C |
| **Skylletemperatur (min-max)** | 65 °C - 85 °C |
| **Kald skylletemperatur** | 24 °C |
| **Min. innløpstemp.** | 8 °C |
| **Vannforbruk/syklus** | 1,8 l |
| **Maks. innløpstemp.** | 35°C |
| **Maks vannhardhet** | 5°f - 3°dH |
| **Innløpstrykk** | 200 - 1000 kPa (min-max) |
| **Fylling av vaskemiddel** | 1,5 l/h |
| **Fylling av skyllemiddel** | 0,4 l/h |
| **Dybde brukbar last** | 315 mm |
| **Dybde med åpen luke** | 930 mm |
| **Maksimum tallerkendiameter** | 300 mm |
| **Maksimum glasshøyde** | 300 mm |

## Programs

| | |
|---|---|
| **Programmer** | 10 programmer som kan tilpasses; Selvrensprogrammer |
| **Tilvalg** | Ekstra skyll, Ferskvannssyklus |
| **Programtabell** | Pura glassvasker 400 |
| **Programvisning** | Ja |
| **Maksimum kurv/time** | 60 |
| **Maksimum tallerkener/ time** | 480 |
| **Maksimum glass/time** | 1500 |

## tilkobling

| | |
|---|---|
| **SmegConnect tilkobling** | Ja<br>Wi-Fi |
| **PST-sertifikat støttetid [UK]** | 24 months |
| **UK PSTI sluttdato for støtteperiode** | 2027-12-31 |

## Elektrisk tilkobling

| | |
|---|---|
| **Tankelementets effekt** | 2000 W |
| **Boosterelementets effekt** | 4300 W |
| **Vaskepumpeeffekt** | 300 W |
| **Tilkoblingseffekt** | 6600 W |
| **Elektrisk kobling** | 230 V 3~ / 20 A / 6,6 kW / 50 Hz; 230 V~ / 11 A / 2,45 kW / 50 Hz; 230 V~ / 14 A / 3,2 kW / 50 Hz; 230 V~ / 29 A / 6,6 kW / 50 Hz |
| **Støpseltype** | Nei |

## Grensesnitt

| | |
|---|---|
| **Display** | TFT |
| **Antall knapper** | 5 |
| **På/av knapp** | Ja |
| **Skyllemiddel mangler varsling** | Ja |
| **Vaskemiddel mangler varsling** | Ja |
| **Syklus fremgangsvarsling** | Ja |
| **Stopp-syklus varsling** | Ja |
| **Manuell diagnose** | Ja |

## Konstruksjon

| | |
|---|---|
| **Tank** | Presset |
| **Konstruksjon** | Dobbel plate |
| **Tankmateriale** | Rustfritt stål |
| **Panel bak** | Rustfritt stål |
| **Balansert dør** | Ja |
| **Øvre vaskesystem** | Separat vaske- og skyllearm, rustfritt stål |
| **Nedre vaskesystem** | Separat vaske- og skyllearm, rustfritt stål |
| **Tank filter** | Rustfritt stål |
| **Dørpakning** | På 3 sider |
| **Rack guider** | Presset |
| **Filter** | 5-stegs filtersystem |
| **Filtersensor** | Ja |
| **Tank Volum** | 7 l |
| **Koke volum** | 4 l |
| **Støynivå** | Lpa 55 dBA |
| **USB port** | Ja |
| **Kapslingsgrad (IP)** | IPX4 |
| **Justerbare føtter** | Ja |
| **Brukbar belastningshøyde** | 600 mm |

## Medfølgende tilbehør

| | | | |
|---|---|---|---|
| **Glass kurv** | WB40G02 | **Tilførselsslange** | Ja - 1.5m |
| **Bestikkkurv** | PHOOS01 | **avløpspumpe** | Ja - 2m |
| **Flat kurv** | WB40G01 | | |

## utstyr

| | | | |
|---|---|---|---|
| **Doseringspumpe for oppvaskmiddel** | Ja, elektronisk kontroll | **Funksjon for automatisk daglig start** | Ja, misligholdelse AV |
| **Doseringspumpe for tørkemiddel** | Ja, elektronisk kontroll | **Syklusteller** | Ja |
| | | **Break tank** | Ja |
| **Nivåsensor for kjemikalier** | Ja, tilvalg KITSONLIV | **Vanntilførselsrør diameter** | DN10 - 3/8” |
| **Thermostopp booster** | Ja - standard | **Avløp tilførselsrør diameter** | DN20-G 3/4" |
| **Termostopp tank** | Ja | | |
| **Mykstartende vaskpumpe** | Ja | **Slangelengde for vaskemiddel (rød)** | 2,2 m |
| **Standby-system** | Ja | **Slangelengde for skyllemiddel (blå)** | 2,2 m |

## Logistisk informasjon

| | | | |
|---|---|---|---|
| **EAN-kode** | 8017709357023 | **Nettovekt (kg)** | 46,000 kg |
| **Emballasjemål (BxDxH** | 515x710x850 mm | **Totalvekt (kg)** | 52,000 kg |

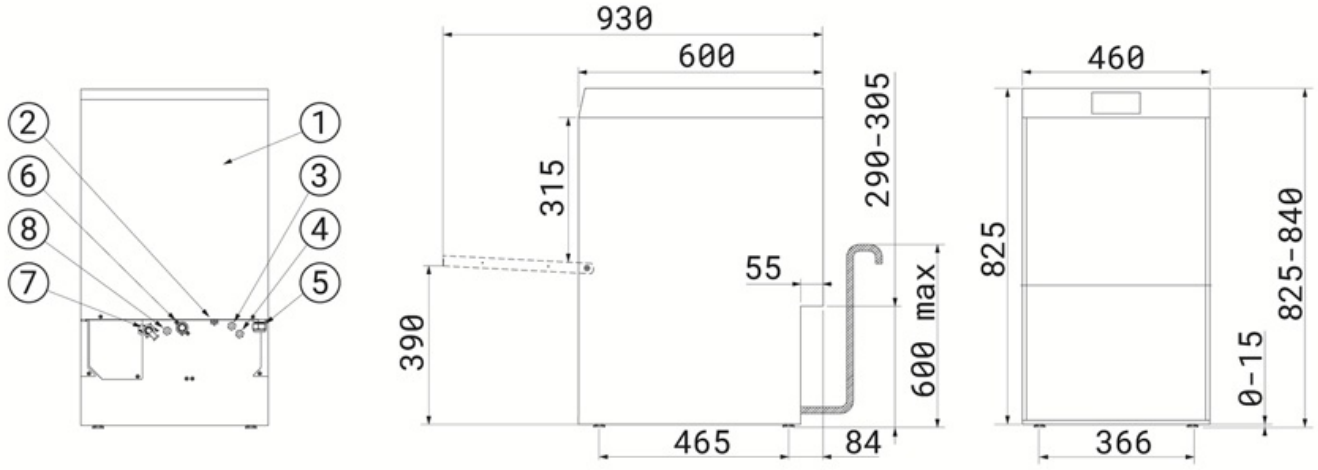


| | |
|---|---|
| 1 | PANNELLO RETRO - LOWER BACK PANEL |
| 2 | MORSETTO EQUIPOTENZIALE - EARTH TERMINAL |
| 3 | ASPIRAZIONE BRILLANTANTE - RINSE-AID SUCTION |
| 4 | ASPIRAZIONE DETERGENTE - DETERGENT SUCTION |
| 5 | CAVO ALIMENTAZIONE ELETTRICA - ELECTRICITY SUPPLY CABLE |
| 6 | TUBO DI SCARICO MACCHINA - DISHWASHER DRAIN HOSE |
| 7 | TUBO DI CARICO - FILLER HOSE |
| 8 | TUBO DI SCARICO OSMOTIZZATORE - OSMOTIZER DRAIN HOSE |

## Compatible Accessories

**PB40C02**

Universell dobbel polypropylenkurv med flat bunn, 20 små tallerkener i øvre kurv, innvendig høyde på nedre kurv 120 mm, mål (B×D×H) 400 × 400 × 227 mm

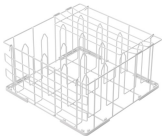

**WB40PG4**

Trådkurv for plastglass med flat bunn, 400X400X210 mm

**PHOOGR4**

Vinklet glassholderinnsats, konfigurerbar med opptil 4 enheter med 4 glass hver, for kurv PB40G01, 400 × 400 mm

# Benefit (TT)

### Balansert dør

Uanstrengt åpning og lukking

Den avbalanserte døren er utformet for å sikre myk og uanstrengt åpning og lukking, noe som gir høy brukervennlighet. I tillegg kan den låses i mellomstilling, en spesielt nyttig egenskap for å fremme naturlig tørking på slutten av arbeidsdagen, forbedre den generelle hygienen og forhindre dannelse av gjenværende fuktighet.

### 5-trinns system

Dyp rengjøring og plettfri skylling med det patenterte filtreringssystemet

Det innovative filtreringssystemet til SMEG består av 5 trinn som fullstendig eliminere alle urenheter. Trinn 1 fanger opp større matrester, trinn 2 og 3 fanger opp finere partikler, trinn 4 har en forhåndsfiltreringsrist som hindrer at rusk trenger inn i tanken og gjør vannet uklart. Til slutt er det siste trinnet utformet for ytterligere å beskytte vaske- og avløpspumpene mot eventuelle rester, som ved et uhell kan trenge inn i tanken under rensingen av filteret. Tilstedeværelsessensorfilteret varsler hvis filtreringssystemet er ute av posisjon, og sørger for sikker vask hver gang.

### HTR+ system

Selvtilpassende skyllesystem som gir intelligent vannforbruk

Det selvtilpassende HTR + systemet overvåker og justerer skyllevolumet for hver vaskesyklus. Den intelligente skyllehåndteringen sikrer den perfekte mengden vann og varme på oppvasken, og leverer konstante, pålitelige resultater, syklus etter syklus.

### Støpt tank

Overlegen vaskeytelse og forbedret rengjøringskomfort med støpte bunner og kurvskinner

Smeg oppvaskmaskiner er designet med støpte tanker og kurvskinner. Fraværet av skarpe kanter sikrer en optimalisert vaskeflyt, garanterer hygiene og upåklagelig rengjøringsytelse. Dessuten forenkler denne innovative designen maskinrengjøring, noe som reduserer behovet for vedlikeholdsinngrep.

### Integrert dobbel isolasjon

Garantert termisk og akustisk isolasjon

Den doble isolasjonen er utviklet for å optimalisere energieffektiviteten ved å redusere varmetap og akselerere vannoppvarmingen, noe som resulterer i lavere energiforbruk og raskere oppstartstider. I tillegg gir den effektiv lydisolasjon, bidrar til å redusere støynivå og sikrer et roligere og mer komfortabelt arbeidsmiljø for personalet.

### Drenspumpe

Delvis vannutskifting under vaskeprogrammet for ren og hygienisk oppvask

Standard avløpspumpe, utstyrt med et delvis vannutvekslingssystem, sikrer at det skitneste vannet automatisk fjernes under hver vaskesyklus. Denne mekanismen sikrer kontinuerlig fornyelse av vannet som brukes, og gjør at hver fase av vaskeprosessen utføres med rent vann. Resultatet er optimal oppvaskytelse, med enestående effektivitet og et upåklagelig hygienenivå.

**Mykstartfunksjon**

Effektiv styring av vaskepumpen for å beskytte glasstøyet ditt

Mykstartfunksjonen starter opp vaskesyklusen forsiktig og gradvis, og øker vanntrykket litt og litt. Dette systemet er utformet for å gi optimal beskyttelse av de mest skjøre gjenstandene, for eksempel krystallglass, noe som reduserer risikoen for avskalling eller skade. Samtidig sikrer den utmerket rengjøringsytelse, og kombinerer effektivitet og sikkerhet i hver vaskesyklus.

**MyPersonal-vask**

10 forhåndsinnstilte vaskeprogrammer for en komplett og bruksklar løsning

Hver modell i PURA-serien tilbyr 10 testede programmer, som sikrer bruksklare løsninger for ethvert vaskebehov. Med MyPersonal Wash-funksjonen kan parametere som tid, temperatur, trykk og vaskealternativer tilpasses, og optimalisere sykluser for delikat oppvask eller vanskelig smuss. Resultatet er en skreddersydd vaskeresultat, alltid feilfri.

**Osmosesystem**

Glass som alltid skinner, uten striper eller vannflekker, rett fra maskinen

Det integrerte osmosesystemet sikrer plettfrie, stripefrie glass, noe som fjerner behovet for manuell tørking. Osmosevann forbedrer effekten til vaskemiddel og skyllemiddel, og forhindrer oppbygging av mineralrester. Systemet er plassert i en avtagbar skuff og forenkler vedlikehold, slik at apparatet kan brukes selv under uttrekking.

**Programvisning**

Programvalg vises for forenklet bruk av oppvaskmaskinen

Brukere kan velge programmene som skal vises, og skjule de som er unødvendige eller ikke er i bruk. Denne funksjonen bidrar ikke bare til å forhindre feilaktig bruk av apparatet, men representerer også et betydelig skritt mot en fullstendig tilpasset brukeropplevelse.