SPH503L

Tipología	Lavavajillas de cúpula
Vajilla	Vajilla; Vasos; Cubiertos; Bandejas GN1/1
Dimensiones de la cesta	500x500 mm
Panel de control	Línea Fácil 2016
Standard drain pump with partial water renewal in the wash tank	Sí
Boiler type	Boiler a presión
Wash pump	Standard
Conexión eléctrica	400 V 3N~ / 16 A / 9,7 kW / 50 Hz
Product dimensions (WxDxH)	634x750x1440 mm



Distribución

Industrias	Bar / Cafeterías / Bistrós / Vinotecas / Pubs, Hoteles, Restaurantes, Panaderías / Pastelerías, Industrias alimentarias, Centros asistenciales, Tiendas de alimentación / Retail alimentario, Catering, Servicios comerciales de alimentación, Carnicerías / Charcuterías

Estética

Color Led		**Serie**	Ecoline

Características técnicas

Número de bandejas	7 x GN1/1
Opción de lavado de bandejas	Sí
Water consumption per cycle	3,2 l
Wash temperature (min-max)	58 °C
Rinse temperature (min-max)	87 °C
Temperatura mínima de conexión del agua	5°C
Minimum water consumption per cycle	3,2 l
Temperatura máxima del agua de entrada	60°C
Dureza máxima del agua	5°f - 3°dH
Inlet pressure	250-1000 kPa (min-max)
Detergent load	1,5 l/h
Rinse load	0,4 l/h
Altura útil de carga	470 mm
Altura máxima con campana abierta	2055 mm

Programas

Programs	3 programas automáticos; Programas de autolimpieza
Program options	Aclarado extra, Ciclo de agua limpia
Program table	Tipo de campana electrónica Ecoline
Máximo cesto / hora	40
Máximo platos / hora	720
Máximo copas / hora	1440

Conexión eléctrica

Potencia de la resistencia del depósito	2200 W
Potencia de la resistencia del calderín	9000 W
Potencia de la bomba de lavado	700 W
Conexión por defecto	9700 W
Opción de conexión eléctrica	230 V 3~ / 28 A / 9,7 kW / 50 Hz; 230 V~ / 16 A / 3,7 kW / 50 Hz ; 230 V~ / 30 A / 6,7 kW / 50 Hz
Potential equalisation	Yes
Enchufe	No

Interface

Pantalla	4 dígitos
Número de botones	5
Botón ON/OFF	Sí
Alerta de progreso del ciclo	Sí
Alerta de fin de ciclo	Sí
Diagnostico manual	Sí

Construcción

Cuba	Produndidad del dibujo
Construcción de la cuba	Campana de pared simple
Material de la cuba	Acero inoxidable AISI 304
Panel trasero	Prepintado
Upper wash system	Un brazo rociador para lavado y un brazo rociador para aclarado, de acero inoxidable.
Lower wash system	Un brazo rociador para lavado y un brazo rociador dividido para aclarado, de acero inoxidable.
Filtro de la cuba	Acero inoxidable
Hood elevation system	Manual
Bomba de desagüe	Sí
Capacidad de la cuba	14 l
Volumen del calderín	8 l
Ruido	Lpa 63,1 dBA
Clase de protección	IPX4
Adjustable feet	Sí
Profundidad de carga	1000 mm
Power cable length	180 cm

Equipo accesorios incluidos

Cesta de platos	PB50D01
Cesta de cubiertos	1x PHOOS04
Cesta plana	1x PB50G02
Tubería de suministro de agua	Si - 2m
Tubo de desagüe	Sí - 2m

Equipamiento

Dosificador peristáltico de detergente	Si, control electrónico	**Opción de encendido automático diario**	Si, por defecto desactivado
Dosificador peristáltico de abrillantador	Si, control electrónico	**Contador de ciclos**	Sí
Dosificación de productos químicos	gr/lt	**Diámetro del tubo de entrada de agua**	DN15 - ½”
Sistema Thermostop del calderín de aclarado	Sí - predeterminado	**Diámetro del tubo de desagüe**	DN20-G 3/4"
Wash tank Thermostop system	Sí	**Detergent (red) hose length**	2,2 m
Sistema de arranque suave de la bomba de lavado	Sí	**Rinse aid (blue) hose length**	2,2 m
Stand-by system	Sí		

Datos logísticos

Código EAN	8017709339036	**Peso neto**	98,000 kg
Dimensiones del producto embalado (An. × Pr. × Al.)	700x900x1700 mm	**Peso bruto**	117,000 kg

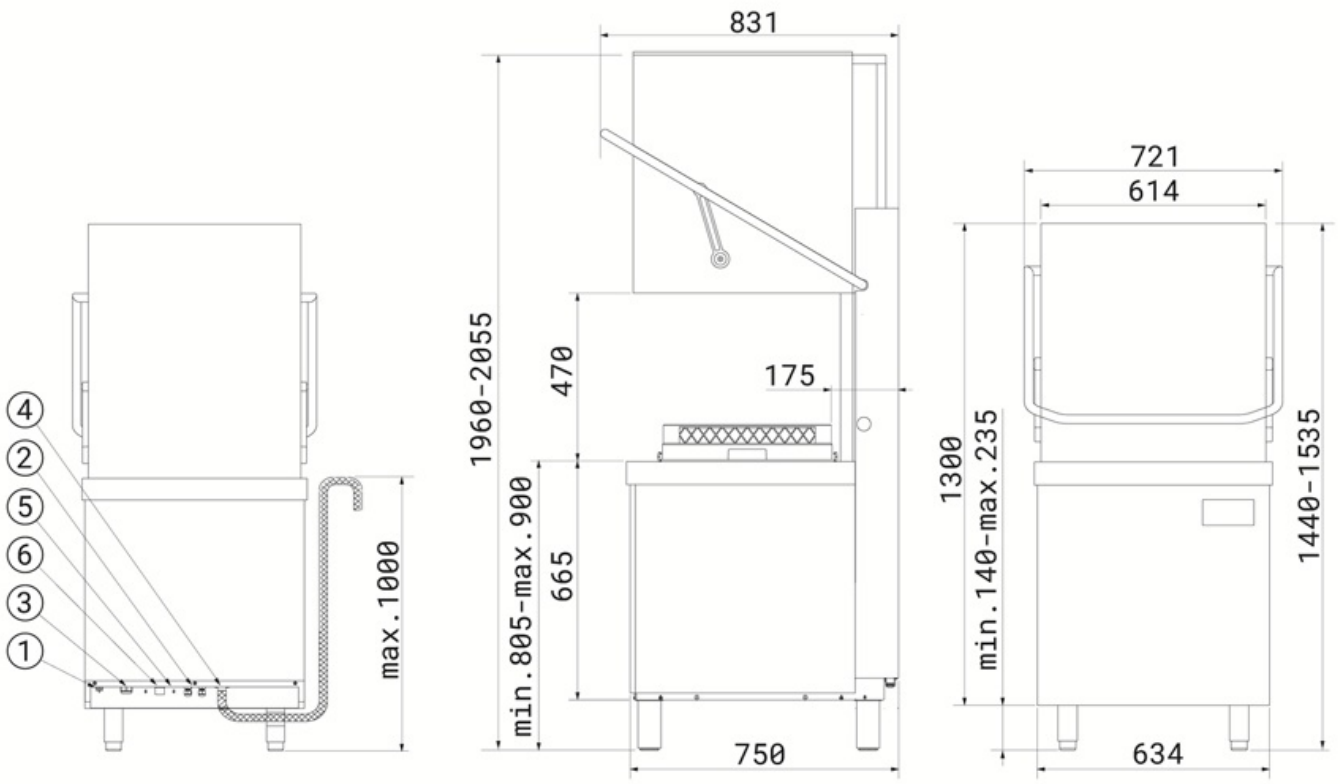

1	MORSETTO EQUIPOTENZIALE - EARTH TERMINAL
2	TUBI POMPE PERISTALTICHE - PERISTALTIC HOSES
3	CAVO ALIMENTAZIONE ELETTRICA - ELECTRICITY SUPPLY CABLE
4	TUBO DI SCARICO - DRAIN HOSE
5	ENTRATA CAVO DI ALIMENTAZIONE DOSATORE ESTERNO - EXTERNAL DISPENSER POWER CABLE ENTRY POINT
6	TUBO DI CARICO - FILLER HOSE

Accesorios Compatible

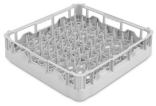

PB50D01

Cesta de polipropileno para 18 platos, 500x500x105 mm

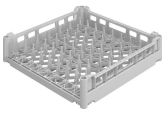

PB50T01

Cesta de polipropileno para 8 bandejas GN 1/1 h 40 mm, paso vertical de 68 mm y paso horizontal de 54 mm, dim. (AnxPxAl) 500x500x105 mm



PHOOS01



PHOOS04

4 compartments polypropylene basket for cutlery



WB50G01

Cesta de alambre universal con fondo plano, 500x500x123 mm



WB50G03

Cesta de alambre para vasos de 72 mm de diámetro con fondo inclinado, 500x500x235 mm



WB50PG5

Wire basket with flat bottom for 25 plastic glasses, max. H 230 mm, min.-max. Ø 36-95 mm, dim. (WxDxH) 500x500x260 mm



WH00S01



WT51200SHR

Entry table right side with sink and scraping hole, splashback (100mm) and lower shelf, dim. (WxDxH) 1200x720x821,5 mm

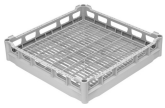

PB50G01

Universal flat bottom polypropylene basket, internal height 73 mm, dim. (WxDxH) 500x500x100 mm



PHOOGR5

Tilted glass insert for basket PB50G02 500x500 mm, configurable with 4 units of 5 glasses each (first line Ø max 110 mm, lines 2-4 Ø max 95 mm), or 5 units of 5 glasses each (forst line Ø max 95 mm, lines 2-5 Ø max 75 mm)



PHOOS03

Cesta de polipropileno de 8 compartimentos para cubiertos sugerida para Tipo Campana



WB50D01

Cesta de alambre para 18 platos 250 mm máx. bandejas de diámetro o autoservicio, 500X500mm



WB50G02

Cesta de alambre para vasos de 90 mm de diámetro máximo con fondo inclinado, 500x500x170 mm



WB50G04

Cesta de alambre para vasos de 135 mm de diámetro máximo, con fondo inclinado, 500x500x170 mm



WB50T02

Cesta de alambre para 7 bandejas GN1/1 h 20 mm, 500x500 mm



WT51200SHL

Entry table left side with sink and scraping hole, splashback (100mm) and lower shelf, dim. (WxDxH) 1200x720x821,5 mm



WT51200SL

Entry table left side with sink, splashback (100mm) and lower shelf, dim. (WxDxH) 1200x720x821,5 mm



WT51200SR

Entry table right side with sink, splashback (100mm) and lower shelf, dim. (WxDxH) 1200x720x821,5 mm



WT5700SR

Entry table right side with sink, splashback (100mm) and lower shelf, dim. (WxDxH) 700x720x821,5 mm



WTC5L

Left side closure kit for Hoodtype



WTC5R

Right side closure kit for Hoodtype



WTX51200

Universal entry/exit table for either side, with lower shelf, dim. (WxDxH) 1200x560x821,5 mm



WTX51200L

Exit left side table, with splashback (100 mm) and lower shelf, dim. (WxDxH) 1200x720x821,5 mm



WTX51200R

Exit right side table, with splashback (100 mm) and lower shelf, dim. (WxDxH) 1200x720x821,5 mm



WTX5700

Universal entry/exit table for either side, with lower shelf. dim. (WxDxH) 700x560x821,5 mm



WTX5700L

Exit table left side, with back splashback (100mm) and lower shelf, dim. (WxDxH) 700x720x821,5 mm



WTX5700R

Exit table right side, with back splashback (100mm) and lower shelf, dim. (WxDxH) 700x720x821,5 mm



WTX6700F

Universal table for either side, with front coupling and lower shelf, dim. (WxDxH) 705x660x821,5 mm

Benefit (TT)

Interfaz

Panel de control con botones electrónicos

El panel de control electrónico cuenta con una interfaz intuitiva con botones soft-touch que permiten seleccionar fácilmente uno de los tres programas de lavado: corto, medio o intensivo. También incluye botones para encendido, selección e inicio del ciclo. La pantalla permite supervisar en tiempo real la temperatura de la cuba y de la caldera, así como realizar diagnósticos, garantizando un control sencillo e inmediato de las funciones principales.

Sistema de 5 etapas

Limpieza profunda y lavados impecables con el sistema de filtración patentado

El innovador sistema de filtración de Smeg consta de 5 etapas para eliminar completamente todas las impurezas: la 1.ª etapa captura los residuos de comida de mayor tamaño; en la 2.ª y 3.ª etapas se retienen las partículas más finas; la 4.ª etapa incorpora una rejilla de prefiltración que evita que los residuos entren en el tanque y enturbien el agua. Por último, la 5.ª etapa está diseñada para proteger aún más las bombas de lavado y desagüe frente a cualquier residuo que pueda entrar accidentalmente en el tanque durante la limpieza del filtro.

Cuba moldeada

Rendimiento de lavado superior y mayor comodidad de limpieza gracias a fondos de cuba y guías de cestas moldeados.

Los lavavajillas Smeg están diseñados con cuba moldeada y guías para las cestas. La ausencia de bordes afilados garantiza un flujo de lavado optimizado, asegurando higiene y un rendimiento de limpieza impecable. Además, este diseño innovador simplifica la limpieza del aparato, reduciendo la necesidad de intervenciones de mantenimiento.

Capota de pared simple

Aislamiento térmico y acústico garantizado

La capota Ecoline cuenta con una estructura de pared simple diseñada para mejorar la eficiencia energética reduciendo la dispersión del calor. Además, proporciona un buen aislamiento acústico, ayudando a reducir los niveles de ruido y garantizar un entorno de trabajo más silencioso y confortable para el personal.

Bomba de desagüe

Renovación parcial del agua durante el ciclo de lavado para una vajilla limpia e higiénica

La bomba de desagüe estándar, equipada con un sistema de renovación parcial del agua, garantiza que el agua más sucia se elimine automáticamente en cada ciclo de lavado. Este mecanismo permite la renovación continua del agua utilizada, asegurando que cada fase del proceso de lavado se realice con agua limpia. El resultado es un rendimiento de lavado óptimo, con una eficiencia sobresaliente y un nivel de higiene impecable.

Sistema Soft-Start

Gestión eficaz de la bomba de lavado para proteger la cristalería

La función Soft-Start inicia el ciclo de lavado de forma suave y progresiva, aumentando gradualmente la presión del agua. Este sistema ha sido diseñado para ofrecer una protección óptima a los elementos más frágiles, como las copas de cristal, reduciendo significativamente el riesgo de astillado o daños. Al mismo tiempo, garantiza excelentes resultados de limpieza, combinando eficiencia y seguridad en cada ciclo de lavado.

Elevación de campana

Comodidad sin precedentes con el sistema de elevación patentado

La nueva asa ergonómica, combinada con el sistema de elevación patentado, minimiza el esfuerzo necesario para abrir y cerrar la campana, reduciéndolo a solo 2,5 kg. Este sistema garantiza un funcionamiento excepcionalmente suave y ligero, ayudando a proteger la salud y el bienestar del operador, incluso durante un uso prolongado.