SPH505SL

Typ	Zmywarki kapturowe
Naczynia	Naczynia; Szkło; Sztućce; blachy GN 1/1
Wymiary kosza	500x500 mm
Standard drain pump with partial water renewal in the wash tank	Tak
Pompa płucząca	HTR system
Rodzaj bojlera	Atmosferyczny
Pompa myjąca	Standard
Podłączenie elektryczne	400 V 3N~ / 16 A / 9,7 kW / 50 Hz
Wymiary	634x750x1440 mm



Dystrybucja

Rozwiązania	Bary / Kawiarnie / Enoteki / Restauracje, Hotele, Restauracje, Piekarnie i cukiernie, Branże, Szpitale i domy opieki, Przemysł i mrożonki, Biura, stołówki i catering, Szybka gastronomia, Handel detaliczny artykułami spożywczymi

Linia wzornicza

Kolor LED		**Seria**	Ecoline

Specyfikacja techniczna

Liczba blach	7 x GN1/1
Opcja mycia tac:	Tak
Zużycie wody w jednym cyklu	3,2 l
Min. temperatura mycia	58 °C
Min. temperatura płukania	87 °C
Minimalna temperatura wody na przyłączu	5°C
Minimalne zużycie wody w jednym cyklu	3,2 l
Maksymalna temperatura początkowa	60°C
Maksymalna twardość wody zasilającej	60°f - 34°dH
Ciśnienie wejściowe wody	100-1000 kPa (min-max)
Dozowanie nabłyszczacza	1,5 l/h
Dozowanie nabłyszczacza	0,4 l/h
Maksymalna wysokość odpływu	470 mm
Maksymalna wysokość przy uniesionym kapturze	2055 mm

Programy

Programy	3 programy automatyczne; Programy samoczyszczące
Opcje dotyczące programów	Dodatkowe płukanie, cykl czystej wody
Tabela programów	Electronic Ecoline hoodtype
Ilość koszy/h	40
Max. ilość naczyń/h	720
Max. liczba kieliszków/h	1440

Podłączenie elektryczne

Moc zbiornika	2200 W
Moc bojlera	9000 W
Moc pompy myjącej	700 W
Domyślne połączenie	9700 W

Opcja podłączenia elektrycznego	230 V 3~ / 28 A / 9,7 kW / 50 Hz; 230 V~ / 16 A / 3,7 kW / 50 Hz ; 230 V~ / 29 A / 6,7 kW / 50 Hz
Potential equalisation	Yes
Wtyczka	Nie

Panel sterowania

Wyświetlacz	4 cyfry
Liczba przycisków	5
Przycisk Włącz/Wyłącz	Tak

Wskaźnik braku soli	Tak
Diagnostyka manualna	Tak

Konstrukcja

Zbiornik	Tłoczony
Konstrukcja	Single-skin hood
Materiał zbiornika wody	Stal nierdzewna AISI 304
Panel tylny	Wstępnie lakierowane
Górny system mycia	Jedno ramię myjące i jedno ramię płuczące do płukania wstępnego, ze stali nierdzewnej
Dolny system mycia	Jedno ramię natryskowe do mycia i jedno ramię do pojedynczego płukania, ze stali nierdzewnej
Filtr zbiornika	Stal nierdzewna
Systemu podnoszenia pokrywy	Ręczny

Filtr	5-stopniowy system filtracji
Pojemność zbiornika	14 l
Pojemność bojlera	10 l
Hałas	Lpa 63,1 dBA
Stopień ochrony	IPX4
Regulowane nóżki	Tak
Maksymalna wysokość odpływu	1000 mm
Power cable length	180 cm

Akcesoria w standardzie

Kosz na naczynia	1x PB50D01
Kosz na sztućce	1x PHOOS04
Kosze uniwersalne	1x PB50G02

Wąż doprowadzający wodę	Tak - 2m
Wąż odprowadzający wodę	Tak - 2m

Wyposażenie

Dozownik detergentu	Elektroniczne sterowanie
Dozownik nabłyszczacza	Elektroniczne sterowanie
Dozowanie chemiczne	g/l
Wbudowany zmiękczacz	Tak
System Thermostop bojlera płukania	Yes - default
System Thermostop zbiornika mycia	Tak
System płynnego uruchamiania pompy myjącej	Tak
System gotowości	Tak
Opcja automatycznego codziennego włączania	Tak, domyślny wyłączony
Licznik cykli	Tak
Zbiornik wyrównawczy	Tak
Średnica węża doprowadzającego wodę	DN15 - ½”
Średnica węża spustowego	DN20-G 3/4"
Długość węża detergentu (czerwony)	2,2 m
Długość węża nabłyszczacza (niebieski)	2,2 m

Informacje logistyczne

Kod EAN	8017709339838
Wymiary zapakowanego produktu SxGxW	700x900x1700 mm
Waga netto	105,000 kg
Waga brutto	124,000 kg

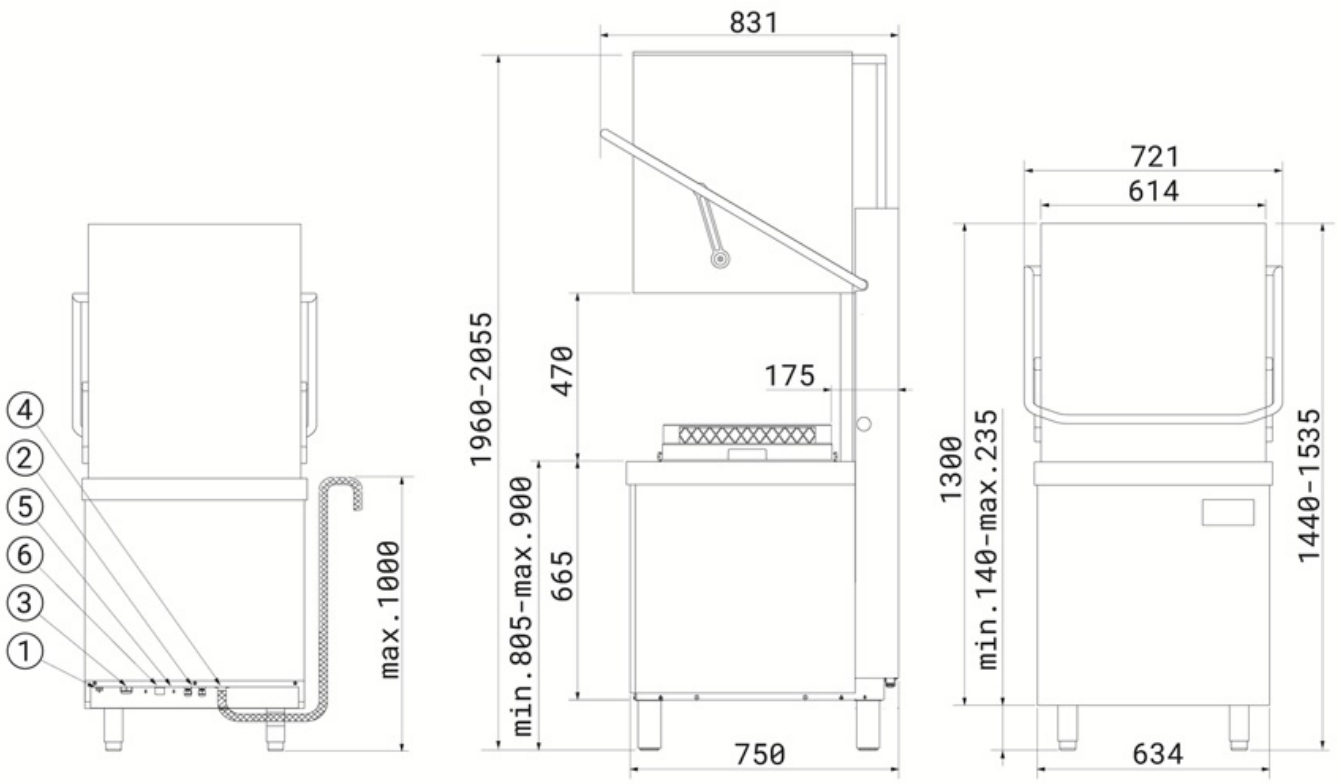

1	MORSETTO EQUIPOTENZIALE - EARTH TERMINAL
2	TUBI POMPE PERISTALTICHE - PERISTALTIC HOSES
3	CAVO ALIMENTAZIONE ELETTRICA - ELECTRICITY SUPPLY CABLE
4	TUBO DI SCARICO - DRAIN HOSE
5	ENTRATA CAVO DI ALIMENTAZIONE DOSATORE ESTERNO - EXTERNAL DISPENSER POWER CABLE ENTRY POINT
6	TUBO DI CARICO - FILLER HOSE

Kompatybilne Akcesoria

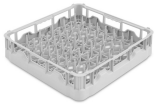

PB50D01

Kosz z polipropylenu na 18 talerzy, 500x500 mm

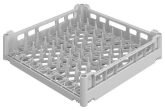

PB50T01

Polypropylene basket for 8 trays GN 1/1 h 40 mm for traywasher and hood-type models. Vertical row spacing 68 mm and horizontal row spacing 54 mm, dim. (WxDxH) 500x500x105 mm



PHOOS01

Pojemnik z polipropylenu na sztućce, pojedynczy



PHOOS04

4 compartments polypropylene basket for cutlery



WB50G01

Kosz druciany z płaskim spodem, uniwersalny, 500x500 mm



WB50G03

Kosz druciany na szkło z pochylonym dnem, 500x500 mm



WB50PG5

Kosz druciany na 25 plastikowych szklanek, z płaskim dnem, 500x500x260 mm



WH00S01

Wkład druciany na 17 małych talerzy



WT51200SHR

Entry table right side with sink and scraping hole, splashback (100mm) and lower shelf, dim. (WxDxH) 1200x720x821,5 mm

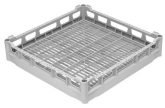

PB50G01

Kosz z polipropylenu, uniwersalny, 500x500 mm



PHOOGR5

Tilted glass insert for basket PB50G02 500x500 mm, configurable with 4 units of 5 glasses each (first line Ø max 110 mm, lines 2-4 Ø max 95 mm), or 5 units of 5 glasses each (forst line Ø max 95 mm, lines 2-5 Ø max 75 mm)



PHOOS03

Pojemnik z polipropylenu na sztućce z 6 przegródkami do zmywarek kapturowych



WB50D01

Kosz druciany na 18 talerzy i/lub blachy, 500x500 mm



WB50G02

Kosz druciany na szkło z pochylonym dnem, 500x500 mm



WB50G04

Kosz druciany na szkło z pochylonym dnem, 500x500 mm



WB50T02

Kosz druciany na 5 blach, 530x325 mm



WT51200SHL

Entry table left side with sink and scraping hole, splashback (100mm) and lower shelf, dim. (WxDxH) 1200x720x821,5 mm



WT51200SL

Entry table left side with sink, splashback (100mm) and lower shelf, dim. (WxDxH) 1200x720x821,5 mm



WT51200SR

Entry table right side with sink, splashback (100mm) and lower shelf, dim. (WxDxH) 1200x720x821,5 mm



WT5700SR

Entry table right side with sink, splashback (100mm) and lower shelf, dim. (WxDxH) 700x720x821,5 mm



WTC5L

Left side closure kit for Hoodtype



WTC5R

Right side closure kit for Hoodtype



WTX51200

Universal entry/exit table for either side, with lower shelf, dim. (WxDxH) 1200x560x821,5 mm



WTX51200L

Exit left side table, with splashback (100 mm) and lower shelf, dim. (WxDxH) 1200x720x821,5 mm



WTX51200R

Exit right side table, with splashback (100 mm) and lower shelf, dim. (WxDxH) 1200x720x821,5 mm



WTX5700

Universal entry/exit table for either side, with lower shelf. dim. (WxDxH) 700x560x821,5 mm



WTX5700L

Exit table left side, with back splashback (100mm) and lower shelf, dim. (WxDxH) 700x720x821,5 mm



WTX5700R

Exit table right side, with back splashback (100mm) and lower shelf, dim. (WxDxH) 700x720x821,5 mm



WTX6700F

Universal table for either side, with front coupling and lower shelf, dim. (WxDxH) 705x660x821,5 mm

Benefit (TT)

Interfejs

Panel sterowania z elektronicznymi przyciskami zapewniający precyzyjną i intuicyjną obsługę

Panel sterowania wyposażony jest w intuicyjny interfejs z przyciskami dotykowymi, które umożliwiają łatwy wybór jednego z trzech programów mycia: krótkiego, średniego lub intensywnego. Znajdują się tam również przyciski do włączania, wyboru oraz rozpoczęcia cyklu. Wyświetlacz zapewnia monitorowanie w czasie rzeczywistym temperatury zbiornika i kotła
oraz diagnostykę, co gwarantuje wygodną
i szybką kontrolę najważniejszych funkcji.

5-stopniowy system filtracji

Dogłębne czyszczenie i nieskazitelne mycie dzięki opatentowanemu systemowi filtracji

Innowacyjny system filtracji Smeg składa się z 5 etapów, które całkowicie eliminują wszelkie zanieczyszczenia.
Etap 1 - Pre-filtr o grubości 2 mm do wychwytywania najcięższych zabrudzeń. Etap 2 - Mikro-filtr Ø0,89 mm. Najdrobniejsze zanieczyszczenia są
wychwytywane na tym etapie filtracji.
Etap 3 - Mikro-filtr Ø0,51 mm. Dodatkowy etap filtracji do wychwytywania drobnych zabrudzeń.
Etap 4 - Siatka filtracyjna Ø2 mm. Siatka pre-filtra zatrzymująca zabrudzenia, chroniąca zbiornik i utrzymująca czystość wody.
Etap 5 - Ostatni etap filtracji chroni
pompę myjącą i odpływową przed obcymi przedmiotami, które mogą przypadkowo
trafić do zbiornika podczas konserwacji filtra.

System HTR

Stała temperatura i ciśnienie gwarantujące równomierne i skuteczne mycie naczyń

Dzięki systemowi HTR (High Temperature Rinse) oraz obecności kotła atmosferycznego
w połączeniu z funkcją Thermostop, zimna woda dopływająca nie trafia do kotła podczas płukania, co zapewnia stałą temperaturę 85°C.
System HTR utrzymuje wodę w wysokiej temperaturze, umożliwiając głęboką dezynfekcję oraz szybkie suszenie, a także zapewnia stałe ciśnienie dla równomiernego i skutecznego mycia.

Jednoczęściowy zbiornik

Wyjątkowa skuteczność mycia oraz zwiększona wygoda czyszczenia dzięki formowanym dnom komory i prowadnicom koszy

Zmywarki Smeg zostały zaprojektowane z wykorzystaniem formowanego zbiornika oraz zintegrowanych prowadnic koszy. Brak ostrych krawędzi zapewnia optymalny przepływ wody, co przekłada się na najwyższy poziom higieny i doskonałe efekty mycia. Dodatkowo, innowacyjna konstrukcja ułatwia czyszczenie wnętrza urządzenia, ograniczając potrzebę przeprowadzania czynności serwisowych.

Zintegrowany zmiękczacz wody

Profesjonalne uzdatnianie wody

Zintegrowany zmiękczacz wody z ciągłą regeneracją zapewnia skuteczne uzdatnianie, poprawiając efektywność mycia i wydłużając żywotność urządzenia. Proces regeneracji żywicy odbywa się podczas cyklu mycia, bez przerywania pracy, co pozwala na stałą kontrolę twardości wody. System ten zapobiega osadzaniu się kamienia, maksymalizuje skuteczność detergentów i gwarantuje nieskazitelne efekty.

Kaptur o konstrukcji jednolitej powłoki

Izolacja termiczna i akustyczna

Kaptur zmywarki Ecoline ma konstrukcję jednolitej powłoki, która zwiększa efektywność energetyczną poprzez ograniczenie utraty ciepła. Dodatkowo zapewnia skuteczną izolację akustyczną, co redukuje poziom hałasu i tworzy cichsze, bardziej komfortowe środowisko pracy.

Pompa spustowa

Częściowa wymiana wody w trakcie cyklu mycia zapewnia naczyniom doskonałą czystość i higienę

Standardowa pompa odpływowa z systemem częściowej wymiany wody automatycznie usuwa najbrudniejszą wodę podczas każdego cyklu mycia. Dzięki temu woda jest stale wymieniana, co gwarantuje, że każda faza mycia przebiega z użyciem czystej wody. Efektem jest optymalna skuteczność zmywania oraz najwyższy poziom higieny.

System soft-start

Efektywne sterowanie pompą myjącą dla ochrony delikatnych naczyń

Funkcja Soft-Start delikatnie i stopniowo rozpoczyna cykl mycia, płynnie zwiększając ciśnienie wody. Dzięki temu najdelikatniejsze naczynia, takie jak kryształowe kieliszki,
są skutecznie chronione przed uszkodzeniami
i obtłuczeniami. To połączenie wyjątkowej troski o szkło z najwyższą skutecznością mycia, gwarantujące perfekcyjne rezultaty i pełne bezpieczeństwo w każdym cyklu.

Podnoszenie kaptura

Niezrównany komfort dzięki opatentowanemu systemowi podnoszenia

Nowa, ergonomiczna rączka w połączeniu z opatentowanym systemem podnoszenia minimalizuje siłę potrzebną do otwierania i zamykania kaptura, ograniczając ją do zaledwie 2,5 kg. System ten zapewnia wyjątkowo płynną i lekką obsługę, wspierając zdrowie i dobre samopoczucie operatora, nawet podczas długotrwałej pracy.