SPH625H

Семейство продуктов	Посудомоечная машина
Подсемейство продуктов	Купольная посудомоечная машина
Тип	Купольного типа
Посуда	Посуда; Стаканы; Столовые приборы; EN 600x400 противни; GN1/1
Размеры корзин	600x500 и 500x500 мм
Панель управления	Touch screen
Помпа	Self-Adaptive HTR+
Моечная помпа	Variable speed AdaptWash
Система SHR	Да
Электрическое подключение	400 V 3N~ / 16 A / 10 kW / 50 Hz

Дистрибуция

Потенциальные пользователи	Рестораны/кейтеринг; Индустрия замороженных хлебобулочных полуфабрикатов; Мясные лавки; Мясное производство; Больницы; Школы

Эстетика

Серия	Pura	**Цвет светодиодной подсветки**	Белый

Технические характеристики

Возможность мойки гастроемкостей	Да	**Максимальная жесткость воды**	12°f - 7°dH
Количество противней	7 x GN 1/1 (530 x 325 mm); 6 x EN 1/1 (600 x 400 mm)	**Давление на входе**	100-1000 kPa
Расход воды за цикл	2,5 l	**Загрузка моющего средства**	1,5 л/ч
Температура мойки (мин-макс)	60 °C - 70 °C	**Загрузка ополаскивающего средства**	0,4 л/ч
Температура ополаскивания (мин-макс)	65 °C - 85 °C	**Высота рабочего проема**	470 мм
Минимальный расход воды за цикл	1,8 l	**Максимальная высота с открытым куполом**	2040 мм
		Размеры (ШхГхВ)	734x831x1523 мм

Температура воды на входе с электрическим подключением по умолчанию	5°C
Макс.	20°C

Программы

Программы	10 настраиваемых программ; Программы самоочистки
Опции	Дополнительное полоскание; Цикл очистки
Таблица программ	Pura hoodtype
Видимость программы	Да
Максимальное количество кассет в час	45
Максимальное количество тарелок в час	990
Максимальное количество бокалов в час	2520

Подключение

SmegConnect	Да
Подключение	Wi-Fi
Период поддержки сертификата PST [Великобритания]	24 months
Дата окончания периода поддержки PSTI в Великобритании	2028-04-09

Электрическое подключение

Мощность нагревательного элемента резервуара	2200 Вт
Мощность нагревательного элемента бойлера	7050 Вт
Мощность моечной помпы	700 Вт
Заводская установка	10000 Вт
Вариант электрического соединения	230 V 3~ / 27 A / 10 kW / 50 Hz; 230 V~ / 16 A / 3,6 kW / 50 Hz; 230 V~ / 31 A / 7,1 kW / 50 Hz

Интерфейс

Дисплей	Дисплей
Кнопка Вкл/Выкл	Да
Индикатор отсутствия ополаскивателя	Да
Индикатор отсутствия моющего средства	Да
Индикация выполнения программы	Да
Индикация окончания цикла	Да
Ручная диагностика	Да

Конструкция

Бак	Цельнотянутый

Конструкция	Двойной корпус
Материал моечного бака	Нержавеющая сталь AISI304
Задняя панель	Окрашенная
Верхняя система мойки	Раздельные моющие и ополаскивающие рукава, нерж сталь
Нижняя система мойки	Раздельные моющие и ополаскивающие рукава, нерж сталь
Фильтр моечного бака	Нержавеющая сталь
Фильтр	5-ступенчатая система фильтрации
Датчик наличия фильтра	Да
Объем моечного бака	22 л
Объем бойлера	10 л
Уровень шума	59,9 дБ(А)
USB порт	Да
Класс защиты	IPX4
Регулируемые по высоте ножки	Да
Максимальная высота точки слива	1000 мм

Аксессуары в комплекте

Кассета для тарелок	PB60D01
Корзина для столовых приборов	PHOOS03
Кассета с плоским дном	PB60G01
Заливной шланг	Да - 3,0 м
Сливной шланг	Да - 2,0 м

Оборудование

Сливная помпа	Да
Перистальтический дозатор моющего средства	Электронное управление
Перистальтический дозатор ополаскивателя	Электронное управление
Датчик уровня моющего и ополаскивающего средств	Да, включает KITSONLIV
Дозирование средств	г/л
Система Thermostop для ополаскивания бойлера	Yes - default
Система Thermostop для промывочного бака	Да
Система плавного пуска моечной помпы	Да
Режим Stand-by	Да
Возможность автоматического ежедневного включения	Да, по умолчанию выключено
Счетчик циклов	Да
Система "Break tank"	Да
Частичное обновление воды в баке и встроенная сливная помпа	Да
Диаметр заливного шланга	DN15 - ½”
Диаметр сливного шланга	DN20-G 3/4"
Длина шланга моющего средства (красный)	2,2 м
Длина шланга ополаскивающего средства (синий)	2,2 м

Логистическая информация

Ширина упаковки (мм)	770 мм
Глубина упаковки (мм)	900 мм
Высота упаковки (мм)	1700 мм
Размеры упаковки (мм)	1700X770X900
Вес нетто	145,000 кг
Вес брутто (кг)	161,000

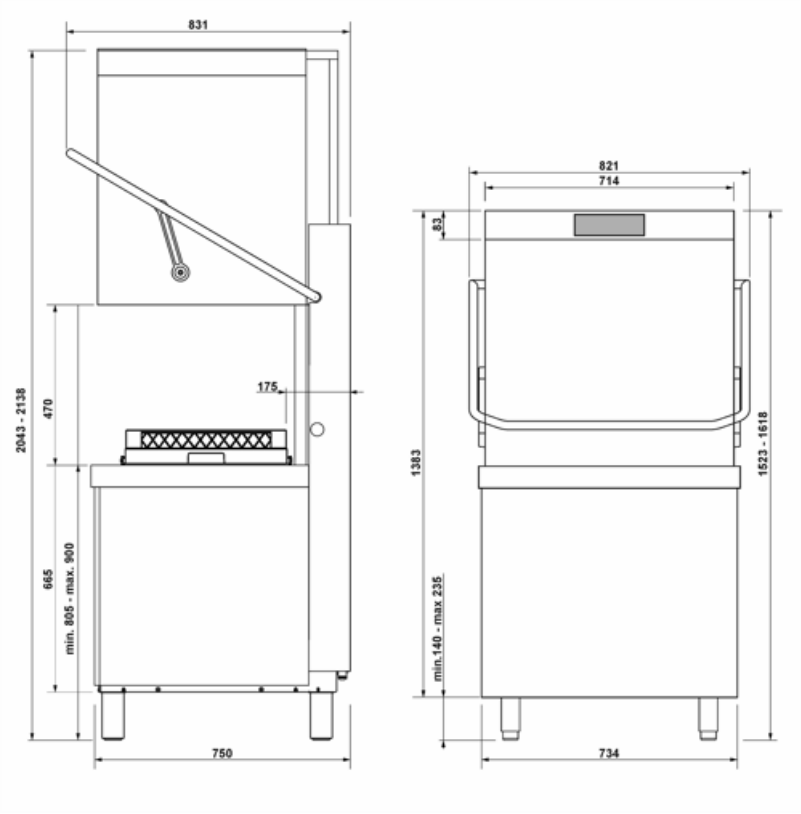
831
2043 - 2138
470
175
665
min. 805 - max. 900
750
821
714
83
1383
min.140 - max.235
1523 - 1618
734

Совместимые Аксессуары

KITSONLIV

PB50D01

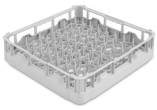

PB50G01

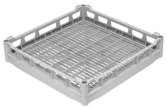

PB50G02

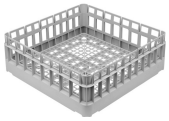

PB50T01

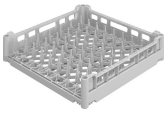

Корзина полипропиленовая на 8 противней GN 1/1 h 40 мм

PB60D01

PB60G01

PB60T02

PHOOS01

PHOOS02

PHOOS03

WB50D01

WB50G01

WB50G02

WB50G04

WB50PG5

WB60D01

WB60D02

WB60G01

WB60T03

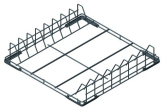

WH00S01

Symbols glossary

ТЕРМОДЕЗИНФЕКЦИЯ A0=30

ТЕРМОДЕЗИНФЕКЦИЯ A0=60

ПОДХОДИТ ДЛЯ ПРОТИВНЕЙ 600x400

ПОДХОДИТ ДЛЯ ГАСТРОЁМКОСТЕЙ

СИСТЕМА ОПОЛАСКИВАНИЯ HTR

5-СТУПЕНЧАТЫЙ ФИЛЬТР

СИСТЕМА РЕКУПЕРАЦИИ ПАРА SHR+

MAX. USABLE HEIGHT 470mm

Профессиональное устройство с подключением к Wi-Fi и дистанционным управлением с помощью удаленного приложения SmegConnectPro.

Соединение WI-FI

Benefit (TT)

5-ступенчатая система

Глубокая очистка и безупречная мойка благодаря запатентованной системе фильтрации

Инновационная система фильтрации Smeg состоит из 5 этапов для полного устранения всех примесей: 1-й этап улавливает более крупные остатки пищи; на 2-м и 3-м этапах более мелкие частицы улавливаются на этом этапе фильтрации; 4-й этап оснащен сеткой предварительной фильтрации, которая предотвращает попадание мусора в бак и помутнение воды. Наконец, последний этап предназначен для дополнительной защиты моющих и сливных насосов от любого мусора, который может случайно попасть в бак во время очистки фильтра. Фильтр с датчиком присутствия оповещает, если система фильтрации находится не на своем месте, обеспечивая безопасную мойку каждый раз.

Система HTR+

Самоадаптирующаяся система ополаскивания для интеллектуального управления расходом воды

Самоадаптивная система HTR+ контролирует и регулирует объем ополаскивания при каждом цикле мытья. Интеллектуальное управление ополаскиванием обеспечивает идеальное количество воды и тепла для посуды, обеспечивая стабильные, надежные результаты, цикл за циклом.

Система SHR+

Система рекуперации тепла пара для экономии энергии и улучшения качества рабочей среды

Система SHR+ устраняет 100% пара, образующегося во время фазы ополаскивания, улучшая качество воздуха и снижая влажность в рабочей среде. Кроме того, она восстанавливает энергию из конденсированного пара, обеспечивая экономию энергии до 25% и устраняя расходы, связанные с внешней системой вытяжки.

Литой бак

Превосходная производительность мойки и повышенное удобство очистки благодаря формованному дну ванны и направляющим корзины.

Посудомоечные машины Smeg оснащены формованными направляющими для бака и корзины. Отсутствие острых краев обеспечивает оптимальный поток мытья, гарантируя гигиену и безупречную эффективность очистки. Кроме того, эта инновационная конструкция упрощает очистку машины, снижая необходимость в техническом обслуживании.

Корпус с двойными стенками

Гарантированная тепло- и звукоизоляция

Конструкция с двойной оболочкой вытяжки разработана для оптимизации энергоэффективности за счет минимизации рассеивания тепла и ускорения нагрева воды, что приводит к снижению потребления энергии и сокращению времени запуска. Кроме того, она обеспечивает эффективную звукоизоляцию, помогая снизить уровень шума и обеспечивая более тихую и комфортную рабочую среду для персонала.

Сливная помпа

Частичная замена воды во время цикла мытья для чистой и гигиеничной посуды

Стандартная сливная помпа, оснащенная системой частичного обмена воды, обеспечивает автоматическое удаление самой грязной воды при каждом цикле мойки. Этот механизм обеспечивает непрерывное обновление используемой воды, гарантируя, что каждая фаза процесса мойки выполняется чистой водой. Результатом является оптимальная производительность мытья посуды с выдающейся эффективностью и безупречным уровнем гигиены.

Система плавного пуска

Эффективное управление моечным насосом для защиты стеклянной посуды

Функция Soft-Start запускает цикл мойки плавно и постепенно увеличивая давление воды. Эта система была разработана для обеспечения оптимальной защиты самых хрупких предметов, таких как хрустальные бокалы, значительно снижая риск сколов или повреждений. В то же время она обеспечивает превосходную эффективность очистки, сочетая эффективность и безопасность в каждом цикле мойки.

MyPersonal Wash

10 предустановленных программ мойки для комплексного и готового к использованию решения

Каждая модель серии PURA предлагает 10 проверенных программ, что гарантирует готовые решения для любых требований к мойке. С функцией MyPersonal Wash можно настраивать такие параметры, как время, температура, давление и опции мойки, оптимизируя циклы для деликатной посуды или стойких загрязнений. Результат — индивидуальная мойка, всегда безупречная.

Система AdaptWash

Постоянно идеальное давление для безупречного результата при каждой мойке

Система AdaptWash предлагает 3 уровня давления, которые автоматически регулируются в зависимости от выбранной программы, обеспечивая оптимальную очистку для каждого типа загрузки.

Евронормы

Совместимость с лотками EN 600x400 мм

Машины для мытья лотков 500x500 отличаются универсальностью и позволяют мыть до 6 лотков евростандарта размером 600x400 мм. Эти характеристики делают продукцию чрезвычайно полезной для широкого спектра деятельности, например, для пиццерий, пекарен, бистро, общественного питания, ресторанов и кафе.

Видимость программы

Выбор программы отображается на дисплее для упрощения управления посудомоечной машиной

Пользователи могут выбирать программы для отображения, скрывая ненужные или неиспользуемые. Эта функция не только помогает предотвратить неправильное использование устройства, но и представляет собой значительный шаг к полной настройке пользовательского опыта.