SR264XGH2



Семейство продуктов	Варочная поверхность
Тип встраивания	Традиционный
Размеры	60 cm
Источник питания	Газ
Тип	Газ
Международный артикул (EAN-код)	8017709268367

Эстетика

Эстетика	"Ваш выбор" (Selezione)
Цвет	Нержавеющая сталь
Отделка	Матовая
Материал	Нержавеющая сталь
Тип нержавеющей стали	Матовая
Решетки	Чугунные
Горелки	Smeg Contemporanea
Материал горелок	Алюминий
Тип управления	Поворотные переключатели
Расположение переключателей	Фронтальное
Количество переключателей	4
Цвет переключателей	Серебристый
Логотип	Шелкография
Цвет сериографии	Черный

Программы/ функции

Количество газовых зон приготовления	4
Количество зон приготовления	4

Опции

Стандартный вырез	478-482x555-560 мм

Технические характеристики

UR

Левая - Газ - ультрабыстрая - 3.90 кВт
Задняя центральная - Газ - полубыстрая - 1.70 кВт
Фронтальная центральная - Газ - вспомогательная - 1.10 кВт
Правая - Газ - быстрая - 2.60 кВт

Газ-контроль	Да	**Автоматический электроподжиг**	Да

Электрическое подключение

Номинальная мощность	1 Вт	**Частота тока**	50/60 Гц
Напряжение	220-240 В	**Длина электрического кабеля**	120 см
Тип электрического кабеля	Однофазное	**Тип электрической вилки**	Нет

Подключение к газу

Тип газа	G20 природный газ	**Подключение к газу**	Коническое
Подключение к газу	Цилиндрическое	**Номинальная мощность газа**	9300 Вт
Жиклеры для других типов газа в комплекте	G30 GPL сжиженный газ		

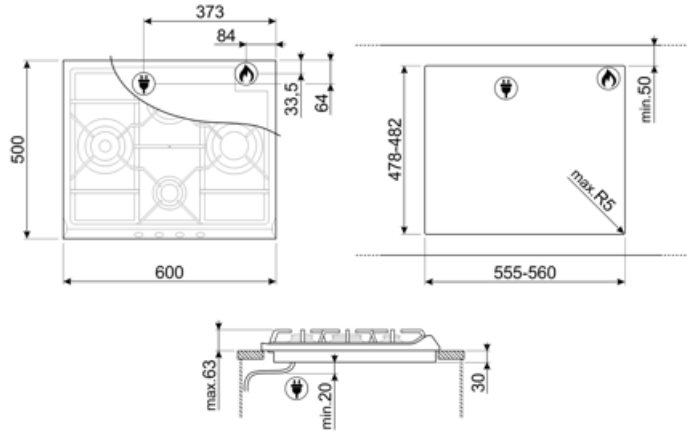

Symbols glossary



Стандартная установка: традиционная установка в столешницу, подходит для любых кухонных гарнитуров



Стандартный размер выреза



Поворотные перключатели



Чугунные решетки: максимальная стабильность и прочность.



Ультрабыстрая горелка: мощные сверхбыстрые горелки обеспечивают мощность до 5 кВт.