SR764PO

Skupina výrobků	Varná deska
Vestavěný typ	Tradiční
Detail	60 cm
Elektrické napájení	Plyn
Typ	Plyn
EAN kód	8017709140915



Aesthetics

Estetika	Cortina
Barva	Krémová
Materiál	Smaltované
Stojany na nádobí	Litina
hořáky	Smeg Contemporary
Materiál hořáků	Hliník
Typ nastavení ovládání	Ovládací knoflíky
Poloha ovládacího knoflíku	Přední
Počet ovládacích prvků	4
Barva ovládacích prvků	Krémová
Povrchová úprava součástí	Antická mosaz
Logo	Sítotisk
Barva sítotisku	Šedá

Program/funkce

Počet plynových varných zón	4
Celkový počet varných zón	4

Možnosti

Výřez pracovní desky	478-482x555-560 mm

Technické parametry

UR

Levá - Plyn – ultrarychlý - 3.90 kW
Zadní střední - Plyn – polorychlý - 1.70 kW
Přední střední - Plyn – pomocný - 1.10 kW
Pravá - Plyn – rychlý - 2.60 kW

Plynové pojistné ventily	Ano
Automatické zapalování	Ano

Elektrické připojení

Jmenovitý příkon elektrického připojení (W)	1 W
Napětí (V)	220-240 V
Kmitočet (Hz)	50/60 Hz
Power supply cable length	120 cm
Terminal box	No
Zástrčka	Ne

Připojení plynu

Druh plynu	G20 zemní plyn
Gas connection	Cilindrical
Další plynové trysky jsou součástí balení	G30 GPL kapalný plyn
Včetně dalších plynových armatur	Kónický
Jmenovitý výkon připojení plynu (W)	9300 W

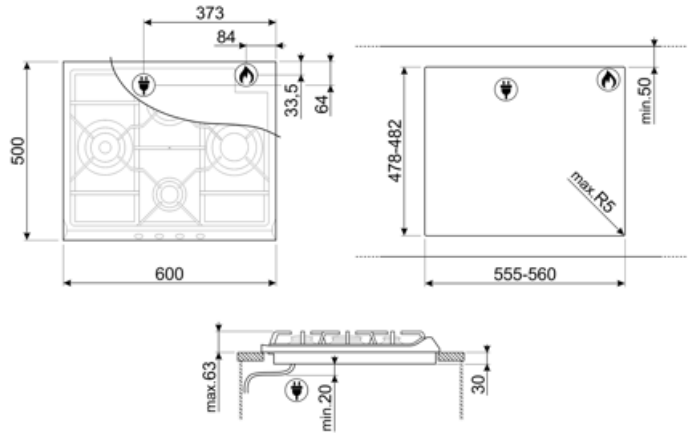

Compatible Accessories



6MP700AO

Sada knoflíků na varnou desku – Cortina antracitová/stará mosaz



6MP700BS

Sada knoflíků na varnou desku – Cortina stříbrná/stříbrná



6MP700PO

Sada knoflíků na varnou desku – Cortina krémová/stará mosaz



6MPF2465X

Sada knoflíků varné desky – výběr

Alternative products

SR764AO

Barva: Antracitová



Symbols glossary



Standardní instalace: Tradiční instalace do pracovní desky, vhodná pro všechny kuchyňské soupravy



Ovládání knoflíky



Ultra rychlé hořáky: Výkonné ultra rychlé hořáky nabízejí výkon až 5 kW.



Pevné litinové stojany: pro maximální stabilitu a pevnost.



CUT_OUT_STANDARD_72 dpi