SR764PO

Skupina výrobků	Varná deska
Vestavěný typ	Tradiční
Detail	60 cm
Elektrické napájení	Plyn
Typ	Plyn
EAN kód	8017709140915

Aesthetics

Estetika	Cortina
Barva	Krémová
Materiál	Smaltované
Stojany na nádobí	Litina
hořáky	Smeg Contemporary
Materiál hořáků	Hliník
Typ nastavení ovládání	Ovládací knoflíky
Poloha ovládacího knoflíku	Přední
Počet ovládacích prvků	4
Barva ovládacích prvků	Krémová
Povrchová úprava součástí	Antická mosaz
Logo	Sítotisk
Barva sítotisku	Šedá

Program/funkce

Počet plynových varných zón	4
Celkový počet varných zón	4

Možnosti

Výřez pracovní desky	478-482x555-560 mm

Technické parametry

UR

Levá - Plyn – ultrarychlý - 3.90 kW
Zadní střední - Plyn – polorychlý - 1.70 kW
Přední střední - Plyn – pomocný - 1.10 kW
Pravá - Plyn – rychlý - 2.60 kW

Plynové pojistné ventily	Ano	**Automatické zapalování**	Ano

Elektrické připojení

Jmenovitý příkon elektrického připojení (W)	1 W	**Power supply cable length**	120 cm
		Terminal box	No
Napětí (V)	220-240 V	**Zástrčka**	Ne
Kmitočet (Hz)	50/60 Hz		

Připojení plynu

Druh plynu	G20 zemní plyn	**Včetně dalších plynových armatur**	Kónický
Gas connection	Cilindrical		
Další plynové trysky jsou součástí balení	G30 GPL kapalný plyn	**Jmenovitý výkon připojení plynu (W)**	9300 W

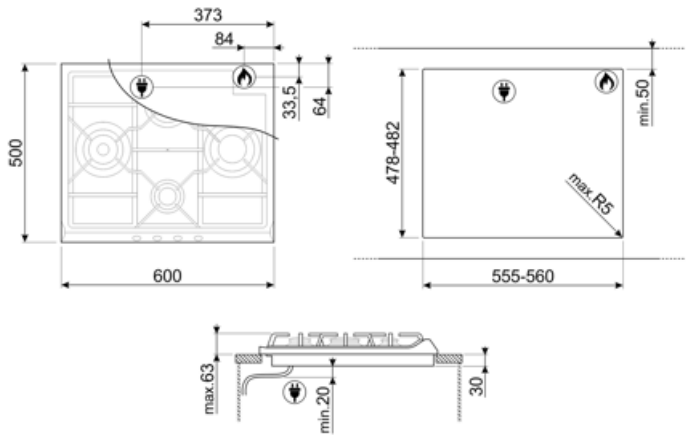

Compatible Accessories

6MP700AO

Sada knoflíků na varnou desku – Cortina antracitová/stará mosaz

6MP700PO

Sada knoflíků na varnou desku – Cortina krémová/stará mosaz

CC60NE

Černý kryt vhodný pro 60 cm varné desky s čelním ovládáním.

6MP700BS

Sada knoflíků na varnou desku – Cortina stříbrná/stříbrná

6MPF2465X

Sada knoflíků varné desky – výběr

CC60X

Skleněný kryt s rámem z nerezové oceli vhodný pro 60 cm varné desky s čelním ovládáním.

Alternative products

SR764AO

Barva: Antracitová

Symbols glossary

Standardní instalace: Tradiční instalace do pracovní desky, vhodná pro všechny kuchyňské soupravy

Ovládání knoflíky

Ultra rychlé hořáky: Výkonné ultra rychlé hořáky nabízejí výkon až 5 kW.

Pevné litinové stojany: pro maximální stabilitu a pevnost.

CUT_OUT_STANDARD_72 dpi