SR764PO

Produktfamilie	Kogeplade
Indbygningstype	Standard
Dimension	60 cm
Strømforsyning	Gas
Type	Gaskogeplade
EAN-kode	8017709140915



Æstetik

Æstetik	Cortina
Farve	Creme
Materiale	Emaljeret
Grydereoler	Støbejern
Brændere	Contemporary Smeg
Blusmateriale	Aluminium
Type af betjeningsindstilling	Betjeningsknapper
Drejeknap position	Forside
Antal betjeninger	4
Betjening farve	Creme
Komponentfinish	Antik messing
Logo	Silketryk
Serigrafi farve	Grå

Program / Funktioner

Samlet antal gaszoner	4
Zoner i alt	4

Valgmuligheder

Udskæring af bordplade 478-482x555-560 mm

Tekniske egenskaber

UR

Venstre - Gas - UR - 3.90 kW
Bagest i midten - Gas - Semi-hurtig - 1.70 kW
Forrest i midten - Gas - AUX - 1.10 kW
Højre - Gas - Hurtig - 2.60 kW

Gas-sikkerhedsventiler	Ja	**Automatisk tænding**	Ja

Elektrisk tilslutning

Elektrisk tilslutning, normering (W)	1 W	**Strømforsyning ledningslængde**	120 cm
Spænding (V)	220-240 V	**Stik**	Nej
Frekvens (Hz)	50/60 Hz		

Gastilslutning

Gastype	Naturgas G20	**Andre givne gasforbindelser**	Konisk
Gastilslutning	Cylinderformet		
Andre gasdyser medfølger	G30 GPL-gas	**Gastilslutning normering (W)**	9300 W

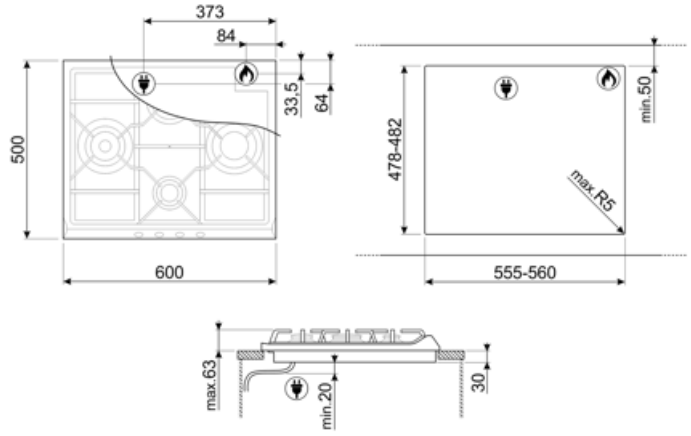

Compatible Accessories

6MP700AO

Kogesektion - Cortina Antrait/Gammel messing



6MP700BS

Kogesektion - Cortina Sølv/Sølv



6MP700PO

Kogesektion - Cortina Creme/Gammel messing



6MPF2465X

Kogesektion - Selezione



Alternative products

SR764AO

Farve: Antracit



Symbols glossary



Standardinstallering: Traditionel installation i bordplade, velegnet til ethvert køkkensæt



Knapbetjening



Ultra hurtige brændere: Kraftige ultrahurtige brændere tilbyder op til 5kW effekt.



Tunge støbejernsgrydereoler: til maksimum stabilitet og styrke.



CUT_OUT_STANDARD_72dpi