SR764PO

Rodzina produktów	Płyta kuchenna
Montaż	Standard
Wymiary	60 cm
Zasilanie	Gaz
Typ	Gazowa
Kod EAN	8017709140915



Linia wzornicza

Linia wzornicza	Cortina
Kolor	Kremowy
Materiał	Emaliowany
Ruszty	Żeliwo
Palniki	Smeg Contemporary
Materiał palników	Aluminium
Rodzaj sterowania	Pokrętła
Położenie pokręteł	Front
Liczba pokręteł	4
Kolor pokręteł	Kremowy
Wykończenie komponentów	Postarzany mosiądz
Logo	Serigrafia
Kolor nadruku	Szary

Programy / Funkcje

Liczba palników gazowych	4
Liczba wszystkich stref grzejnych	4

Opcje

Standardowe wycięcie	478-482x555-560 mm

Specyfikacja techniczna

UR

Lewy - Gaz - Ultra szybki - 3.90 kW
Tylny centralny - Gaz - Średnio szybki - 1.70 kW
Przedni centralny - Gaz - Pomocniczy - 1.10 kW
Prawy - Gaz - Szybki - 2.60 kW

Zabezpieczenie przeciwwypływowe gazu	Tak	**Zapalarka elektryczna zintegrowana w pokrętle**	Tak

Podłączenie elektryczne

Moc przyłączeniowa (W)	1 W	**Długość przewodu zasilającego (cm)**	120 cm
Voltage (V)	220-240 V	**Wtyczka**	Nie
Częstotliwość (Hz)	50/60 Hz		

Podłączenie gazowe

Typ gazu	G20 gaz naturalny	**Dostępne inne przyłącza gazowe**	Stożkowe
Podłączenie gazowe	Cylindryczne	**Moc przyłączeniowa gazu**	9300 W
Zamienne dysze do gazu	G30 GPL Gaz płynny		

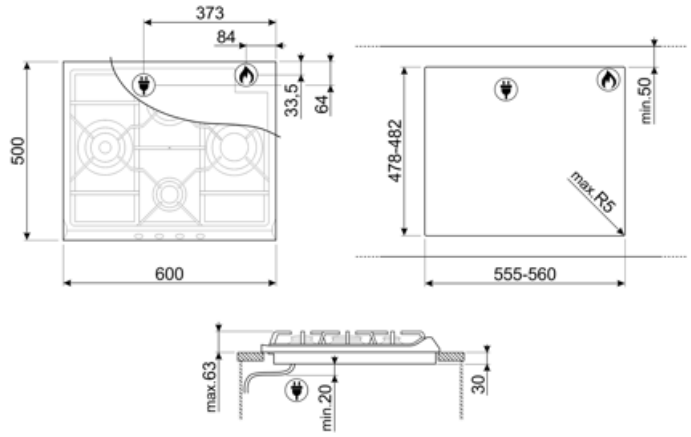

Kompatybilne Akcesoria



6MP700AO

Zestaw pokręteł do płyty - Cortina Antracytowy/Postarzane srebro (6 szt.)



6MP700BS

Zestaw pokręteł do płyty - Cortina Biały/Postarzane srebro (6 szt.)



6MP700PO

Zestaw pokręteł do płyty - Cortina Kremowy/Mosiądz (6 szt.)



6MPF2465X

Zestaw pokręteł do płyty - Selezione (6 szt.)

Dostępne wersje kolorystyczne

SR764AO

Kolor: Antracytowy



Słowniczek oznaczeń



Montaż standardowy: Tradycyjna instalacja na blacie, pasująca do każdego zestawu kuchennego



Wytrzymałe żeliwne ruszty: dla maksymalnej stabilności i wytrzymałości.



Sterowanie pokrętłami



Standardowe wycięcie



Potężne palniki ultra rapid oferują do 5 kW mocy.