# SR775PO

| | |
|---|---|
| **Tuoteryhmä** | Keittotaso |
| **Kalusteeseen sijoitettava** | Vakio |
| **Mitat** | 70/75 cm |
| **Virtalähde** | Kaasu |
| **Tyyppi** | Kaasu |
| **EAN-koodi** | 8017709140847 |



## Estetiikka

| | |
|---|---|
| **Estetiikka** | Cortina |
| **Väri** | Kermanvärinen |
| **Materiaali** | Emaloitu |
| **Keittoastioiden tuet** | Valurauta |
| **Polttimet** | Contemporary Smeg |
| **Polttimien materiaali** | Alumiini |
| **Säätimien tyyppi** | Säätimet |
| **Säätönuppien sijainti** | Etuosa |
| **Säätimien lukumäärä** | 6 |
| **Säätimien väri** | Kermanvärinen |
| **Osien pinta** | Patinoitu messinki |
| **Logo** | Silkkipainettu |
| **Väri** | Harmaa |

## Ohjelma / toiminnot

| | |
|---|---|
| **Kaasukeittoalueita yhteensä** | 5 |
| **Keittoalueita yhteensä** | 5 |

## Vaihtoehdot

| | |
|---|---|
| **Työtason profiili** | 478-482x555-560 mm |

## Tekniset ominaisuudet

UR

Edessä vasemmalla - Kaasu - AUX - 1.10 kW
Takana vasemmalla - Kaasu - RP - 2.60 kW
Keskellä - Kaasu - 2URP (kaksois) - 5.00 kW
Takana oikealla - Kaasu - SRD - 1.70 kW
Edessä oikealla - Kaasu - SRD - 1.70 kW

| | | | |
|---|---|---|---|
| **Kaasun turvaventtiilit** | Kyllä | **Automaattinen sytytys** | Kyllä |

## Sähköliitäntä

| | | | |
|---|---|---|---|
| **Sähköliitäntäteho (W)** | 1 W | **Sähköjohdon pituus (cm)** | 120 cm |
| **Jännite (V)** | 220-240 V | **Sähköpistokkeen tyyppi** | Ei |
| **Taajuus (Hz)** | 50/60 Hz | | |

## Kaasuliitäntä

| | | | |
|---|---|---|---|
| **Kaasun tyyppi** | G20 maakaasu | **Muut mukanatulevat kaasusuuttimet** | Kartiomainen |
| **Kaasuliitäntä** | Sylinterinmuotoinen | | |
| **Muut mukana toimitettavat suuttimet** | G30 GPL nestekaasu | **Kaasun tehotaso** | 11900 W |

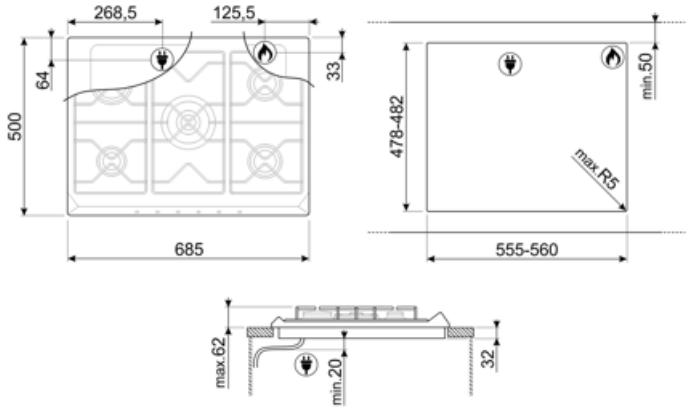

# Compatible Accessories



**6MP700AO**

Tason nuppisarja - Cortina antrasiitti/patinoitu messinki



**6MP700BS**

Tason nuppisarja - Cortina hopea/hopea



**6MP700PO**

Tason nuppisarja - Cortina kerma/vanha messinki



**6MPF2465X**

Tason nuppisarja - Selezione

**GRM**



Kaasutasojen mutteripannualusta

**GRW**



Wok support

**WOKGHU**



Cast-Iron WOK Support

## Alternative products



**SR775AO**

**Väri:** Antrasiitti

## Symbols glossary



Vakioasennus: Perinteinen asennus keittiötasoon, soveltuu kaikkiin keittiösarjoihin



Raskaan käytön valurautaiset keittoritilät: maksimaalista vakautta ja lujuutta varten.



Nuppien ohjaus




CUT_OUT_STANDARD_72dpi




Huippunopeat polttimet: Tehokkaat huippunopeat polttimet tarjoavat jopa 5 kw tehoa.