SR775PO

Famille	Table de cuisson
Type d'encastrement	Traditionnel
Dimension	70/75 cm
Alimentation	Gaz
Type	Gaz
Code EAN	8017709140847

Esthétique

Esthétique	Cortina
Couleur	Crème
Matériau	Email
Grilles	Fonte
Brûleurs	Contemporain Smeg
Matériau des brûleurs	Aluminium
Type de commandes	Manettes
Position des commandes	Frontal
Nombre de manettes	6
Couleur des manettes	Crème
Finitions des composants	Laiton antique
Couleur de la sérigraphie	Gris

Programmes / Fonctions

Nombre de brûleurs gaz	5
Nombre total de foyers	5

Options

Encastrement	478-482x555-560 mm

Technologie

UR

Avant gauche - Gaz - Auxiliaire - 1.10 kW
Arrière gauche - Gaz - Rapide - 2.60 kW
Central - Gaz - Ultra-rapide double commande - 5.00 kW
Arrière droit - Gaz - Semi rapide - 1.70 kW
Avant droit - Gaz - Standard - 1.70 kW

Thermocouples	Oui	**Allumage automatique intégré aux manettes**	Oui

Raccordement électrique

Puissance nominale	1 W	**Fréquence**	50/60 Hz
Tension	220-240 V	**Longueur du câble d'alimentation**	120 cm

Raccordement gaz

Type de gaz	G20 Gaz naturel	**Réglé au gaz naturel**	Cônique
Raccordement au gaz	Cylindrique	**Puissance nominale gaz**	11900 W
Injecteurs gaz fournis	G30 GPL Gaz liquide		

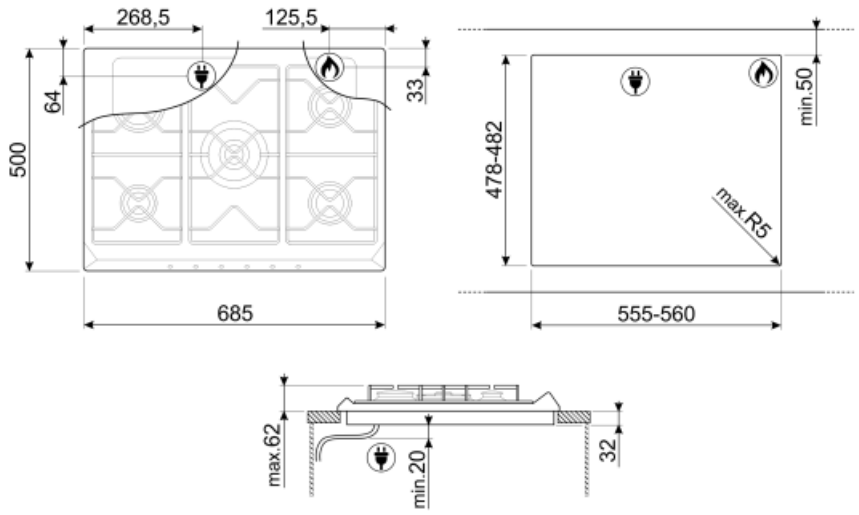

Not included accessories

BB3679

Grille viande en fonte

GRW

GRM

Support Moka pour tables de cuisson gaz

6MP700AX

Kit manettes Cortina Anthracite/Silver pour tables de cuisson

6MPF2465X

Kit manettes Elementi pour tables de cuisson

CC70NE

Couvercle noir pour tables de cuisson 70 cm avec commandes frontales

6MP700BS

Kit manettes Cortina Silver/Silver pour tables de cuisson

WOKGHU

Support WOK en fonte

CC70X

Couvercle en verre avec cadre inox pour tables de cuisson 70 cm avec commandes frontales

TPK

Plaque teppan yaki en aluminium entourée en haut et en bas par une couche d'inox, à poser directement sur tables induction ou plan de cuisson des centres de cuisson induction. Dimensions : 325 x 265 x 20 mm (L x H x P sans poignées) 325 x 265 x 55 mm (L x H x P avec poignées)

6MP700PO

Kit manettes Cortina Crème/Laiton antique pour tables de cuisson

6MP700AO

Kit manettes Cortina Anthracite/Laiton antique pour tables de cuisson

Symbols glossary (TT)

Standard : mode d'installation, qui peut être facilement combiné avec n'importe quel type de cuisine.

Commandes par manettes

Brûleur Ultra-rapide : Le brûleur Ultra-rapide est défini comme le brûleur d'une puissance d'au moins 3,5 kW, qui peut être simple, double ou triple couronne.

Grilles en fonte : Ces grilles résistent aux hautes températures. Solides et robustes, elles ont été conçues pour faciliter le déplacement des casseroles.

CUT_OUT_STANDARD_72dpi