SR775PO

Famiglia	Piano cottura
Incasso	Tradizionale
Dimensione	70/75 cm
Alimentazione	Gas
Tipologia	Gas
Codice EAN	8017709140847



Estetica

Estetica	Cortina
Colore	Panna
Materiale	Smaltato
Griglie	Ghisa
Bruciatori	Smeg Contemporanea
Materiale bruciatori	Alluminio
Tipo di regolazione comandi	Manopole
Posizione comandi	Frontale
N° manopole	6
Colore manopole	Panna
Finiture	Ottone antico
Logo	Serigrafato
Colore serigrafia	Grigio

Programmi / Funzioni

Numero zone di cottura gas	5
Numero totale di zone di cottura	5

Opzioni

Foro da incasso	478-482x555-560 mm

Caratteristiche Tecniche

UR

Anteriore sinistra - Gas - Ausiliario - 1.10 kW
Posteriore sinistra - Gas - Rapido - 2.60 kW
Centrale - Gas - Ultrarapido (dual) - 5.00 kW
Posteriore destra - Gas - Semirapido - 1.70 kW
Anteriore destra - Gas - Semirapido - 1.70 kW

Valvolatura di sicurezza	Sì	**Accensione rapida sotto manopola**	Sì

Collegamento Elettrico

Dati nominali di collegamento elettrico	1 W	**Lunghezza cavo di alimentazione**	120 cm
Tensione (V)	220-240 V	**Spina**	No
Frequenza	50/60 Hz		

Collegamento Gas

Tipo di gas	G20 Gas naturale	**Altri raccordi gas inclusi**	Conico
Collegamento gas	Cilindrico	**Dati nominali di collegamento gas**	11900 W
Altri ugelli gas inclusi	G30 Gas Liquido GPL		

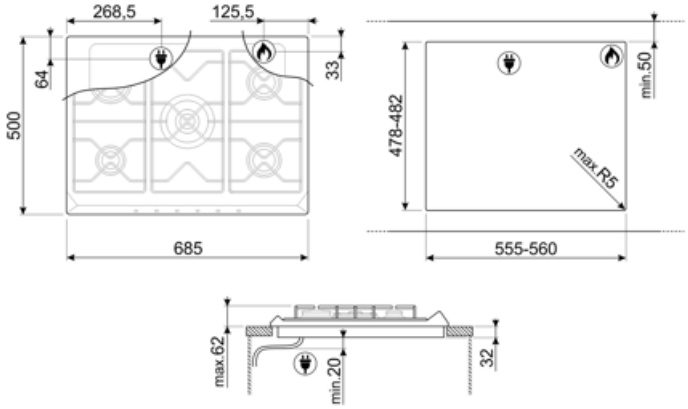

Accessori Compatibili

6MP700AO

Set manopole Cortina antracite/ottone

6MP700BS

Set manopole Cortina silver/silver



6MP700PO

Set manopole Cortina panna/ottone



6MPF2465X

Set manopole Selezione



GRM



Griglia riduzione moka



GRW



Griglia riduzione wok

WOKGHU



Riduzione per pentola WOK

Prodotti alternativi



SR775AO

Colore: Antracite

Glossario simboli



Standard: modalità di installazione, che si abbina facilmente a qualsiasi tipo di cucina.



Griglie in ghisa: Queste griglie sono resistenti alle alte temperature. Solide e robuste, sono state concepite per facilitare lo spostamento e il riposizionamento delle pentole sul piano.



Controllo con manopole



Alcuni modelli di piani cottura a induzione presenti in gamma, si possono installare nei fori di misura 48x56 cm.



Bruciatore Ultrarapido: Viene definito Ultrarapido il bruciatore con una potenza di almeno 3,5 kW, che può essere a singola, doppia o a tripla corona.