SR775PO

Produktgruppe	Platetopp
Type innbygging	Standard
Mål	70/75 cm
Strømtilførsel	Gass
Type	Gasskokeplate
EAN-kode	8017709140847



Estetisk linje

Estetikk	Cortina
Farge	Creme
Materiale	Emaljert
Panne stativ	Støpejern
Brennere	Smeg Contemporary
Materiale brennere	Aluminium
Type kontroll innstilling	Vridere
Kontrollknapp funksjon	Foran
Antall kontroller	6
kontroller farge	Creme
Komponent behandling	Antikk messing
Logo	Silketrykk
Serigrafi farge	Grå

Program / funksjoner

Antall gasstilberedningssoner	5
Antall tilberedningssoner	5

Funksjoner

Nedfelling i benkeplate	478-482x555-560 mm

Tekniske egenskaper

UR

Venstre foran - Gass - AUX - 1.10 kW
Venstre bak - Gass - RP - 2.60 kW
Midten - Gass - 2URP (dobbelt) - 5.00 kW
Høyre bak - Gass - SRD - 1.70 kW
Høyre foran - Gass - SRD - 1.70 kW

Gassikkerhetsventiler	Ja	**Automatisk tenning**	Ja

Elektrisk tilkobling

Elektrisk tilkoblingseffekt (W)	1 W	**Lengde på strømledning (cm)**	120 cm
Spenning (V)	220-240 V	**Støpseltype**	Nei
Frekvens (Hz)	50/60 Hz		

Gasstilkobling

Gasstype	Naturgass G20	**Andre gasstilkoblinger følger**	Konisk
Gasstilkobling	Sylindrisk		
Andre medfølgende dyser	Flytende gass G30 GPL	**Måling av gassforbindelse (W)**	11900 W

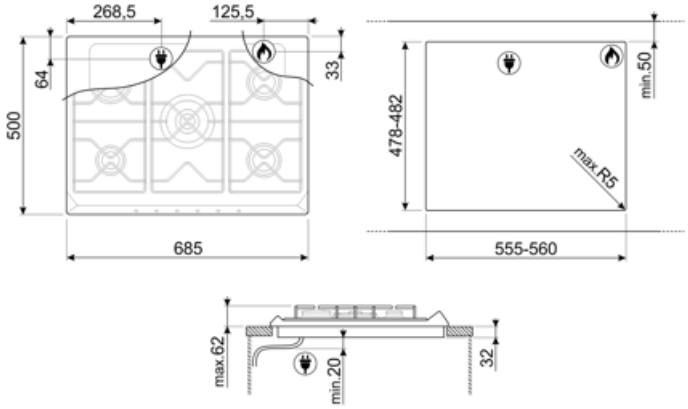

Compatible Accessories

6MP700AO

Brytersett platetopp - Cortina antrasitt/messing



6MP700BS

Brytersett platetopp - Cortina sølv/sølv



6MP700PO

Brytersett platetopp - Cortina krem/messing



6MPF2465X

Brytersett platetopp - Valg



GRM



Gassplatetopper støtterist til Espressokanne

GRW



Wok support

WOKGHU



Cast-Iron WOK Support

Alternative products



SR775AO

Farge: Antrasitt

Symbols glossary



Standard installasjon: Tradisjonell installasjon i benkeplate, egnet for samtlige kjøkken



Bryterknottkontroll



Ultra Rapid brennere: Kraftige Ultra Rapid hurtigbrennere på opptil 5kw effekt.



Gryterister i støpejern, høy ytelse: For maksimal stabilitet og styrke.



CUT_OUT_STANDARD_72dpi