SR975NGH

Οικογένεια προϊόντων	Εστία
ΤΥΠΟΣ ΕΝΤΟΙΧΙΣΜΟΥ	Κανονικός εντοιχισμός
Διαστάσεις	70/75 cm
Παροχή ενέργειας	Αέριο
ΤΥΠΟΣ	Αέριο
Κωδικός EAN	8017709200169



ΑΙΣΘΗΤΙΚΗ

Αισθητική	Victoria
Χρωμα	Μαύρο
Υλικό	Σμαλτωμένα
Βάσεις σκευών	Μαντέμι
Τύπος χειριστηρίων	Χειριστήρια
Θέση χειριστηρίων	Μπροστά
Αριθμός χειριστηρίων	6
Χρώμα χειριστηρίων	Χρώμιο
Λογότυπος	Μεταξοτυπία
Χρώμα μεταξοτυπίας	Ασημί

Προγράμματα/Λειτουργίες

Αριθμός ζωνών μαγειρέματος αερίου	5
Συνολικός αριθμός ζωνών μαγειρέματος	5

ΕΠΙΛΟΓΕΣ

ΔΙΑΣΤΑΣΕΙΣ ΟΠΗΣ	478-482x555-560 mm

ΤΕΧΝΙΚΑ ΧΑΡΑΚΤΗΡΙΣΤΙΚΑ

UR

Εμπρός αριστερά - Αέριο – Μικρό - 1.10 kW
Πίσω αριστερά - Αέριο – Ταχείας - 2.60 kW
Κεντρικό - Αέριο – Υπερταχείας (δύο χειριστήρια) - 5.00 kW
Πίσω δεξιά - Αέριο - Ημι-ταχείας - 1.70 kW
Εμπρός δεξιά - Αέριο - Ημι-ταχείας - 1.70 kW

Βαλβίδες ασφαλείας αερίου	Ναι	**Αυτόματη ανάφλεξη**	Ναι

ΗΛΕΚΤΡΙΚΗ ΣΥΝΔΕΣΗ

Ονομαστική ισχύς ηλεκτρικής σύνδεσης (W)	1 W	**Μήκος καλωδίου τροφοδοσίας**	120 cm
Τάση (V)	220-240 V	**Φις**	Όχι
Συχνότητα (Hz)	50/60 Hz		

ΣΥΝΔΕΣΗ ΑΕΡΙΟΥ

Τύπος αερίου	G20 Φυσικό αέριο	**Άλλες παρεχόμενες συνδέσεις αερίου**	Κωνικός σύνδεσμος
Σύνδεση αερίου	Κυλινδρικό	**Ισχύς αερίου (W)**	11900 W

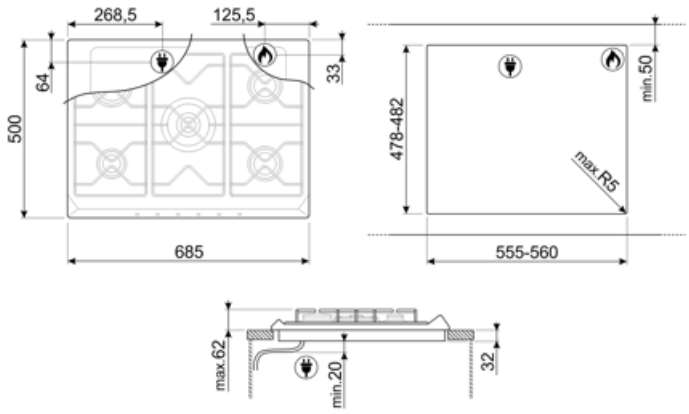

Compatible Accessories



6MP700AO

Σετ κουμπιών εστιών - Cortina Ανθρακί/Παλαιωμένος Ορείχαλκος



6MP700BS

Σετ κουμπιών εστιών - Cortina Ασημί/Ασημί



6MP700PO

Σετ κουμπιών εστιών - Cortina Κρεμ/Παλαιωμένος Ορείχαλκος



6MPF2465X

Σετ κουμπιών εστιών - Selezione

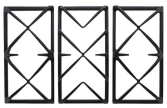

GGB70-1

Μαντεμένιες βάσεις σκευών για εστίες 70 cm.



GRW

Υποστήριξη εργασίας

Alternative products



SR975PGH

Χρωμα: Μπεζ



SR975XGH

Χρωμα: Ανοξείδωτο ατσάλι

Symbols glossary



Στάνταρ τοποθέτηση: Παραδοσιακή εγκατάσταση σε επιτραπέζιο χώρο, κατάλληλη για όλα τα σετ κουζίνας



Βάσεις από μαντέμι βαρέως τύπου: για μέγιστη σταθερότητα και αντοχή.



Έλεγχος κουμπιών



CUT_OUT_STANDARD_72dpi



Εξαιρετικά γρήγοροι καυστήρες: Ισχυροί εξαιρετικά γρήγοροι καυστήρες προσφέρουν ισχύ έως 5kw.