SR975XGH

Rodzina produktów	Płyta kuchenna
Montaż	Standard
Wymiary	70/75 cm
Zasilanie	Gaz
Typ	Gazowa
Kod EAN	8017709200145



Linia wzornicza

Linia wzornicza	Victoria
Kolor	Stal nierdzewna
Wykończenie	Satynowany
Materiał	Stal nierdzewna
Typ stali nierdzewnej	Szczotkowana
Ruszty	Żeliwo
Rodzaj sterowania	Pokrętła
Położenie pokręteł	Front
Liczba pokręteł	6
Kolor pokręteł	Chrom
Logo	Serigrafia
Kolor nadruku	Czarny

Programy / Funkcje

Liczba palników gazowych	5
Liczba wszystkich stref grzejnych	5

Opcje

Standardowe wycięcie	478-482x555-560 mm

Specyfikacja techniczna

UR

Przedni lewy - Gaz - Pomocniczy - 1.10 kW
Tylny lewy - Gaz - Szybki - 2.60 kW
Centralny - Gaz - Ultra szybki (podwójny) - 5.00 kW
Tylny prawy - Gaz - Średnio szybki - 1.70 kW
Przedni prawy - Gaz - Średnio szybki - 1.70 kW

Zabezpieczenie przeciwwypływowe gazu	Tak	**Zapalarka elektryczna zintegrowana w pokrętle**	Tak

Podłączenie elektryczne

Moc przyłączeniowa (W)	1 W	**Długość przewodu zasilającego (cm)**	120 cm
Voltage (V)	220-240 V	**Wtyczka**	Nie
Częstotliwość (Hz)	50/60 Hz		

Podłączenie gazowe

Typ gazu	G20 gaz naturalny	**Dostępne inne przyłącza gazowe**	Stożkowe
Podłączenie gazowe	Cylindryczne	**Moc przyłączeniowa gazu**	11900 W

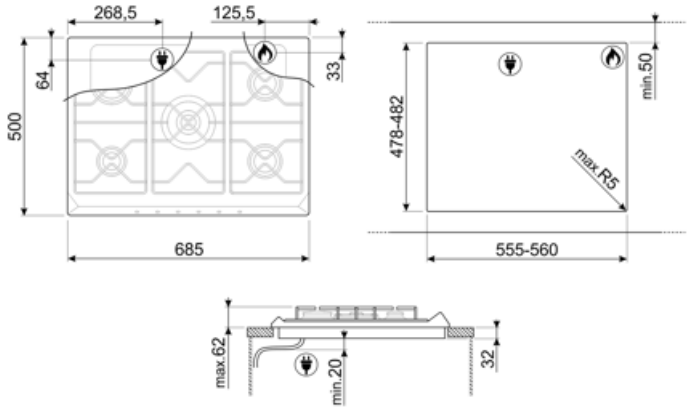

Kompatybilne Akcesoria



6MP700AO

Zestaw pokręteł do płyty - Cortina Antracytowy/Postarzane srebro (6 szt.)



6MP700BS

Zestaw pokręteł do płyty - Cortina Biały/Postarzane srebro (6 szt.)



6MP700PO

Zestaw pokręteł do płyty - Cortina Kremowy/Mosiądz (6 szt.)



6MPF2465X

Zestaw pokręteł do płyty - Selezione (6 szt.)

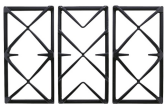

GGB70-1

Ruszty żeliwne pasujące do płyt 70 cm.



GRW

Podstawka do WOKA

Dostępne wersje kolorystyczne



SR975PGH

Kolor: Kremowy



SR975NGH

Kolor: Czarny

Słowniczek oznaczeń



Montaż standardowy: Tradycyjna instalacja na blacie, pasująca do każdego zestawu kuchennego



Standardowe wycięcie



Sterowanie pokrętłami



Wytrzymałe żeliwne ruszty: dla maksymalnej stabilności i wytrzymałości.



Potężne palniki ultra rapid oferują do 5 kW mocy.