SRV532GH3



Сімейство продуктів	Варильна поверхня
Вбудовування	Стандартна
Розміри	30 cm
Джерело живлення	Газ
Тип	Газ
Код EAN	8017709111229

Естетика

Естетика	Contemporanea
Колір	Нержавіюча сталь
Оздоблення	Матова
Матеріал	Нержавіюча сталь
Тип нержавіючої сталі	Матова
Решітки	Чавунно-сірий
Конфорки	Smeg Contemporanea
Матеріал конфорок	Алюміній
Тип управління	Перемикачі
Розташування перемикачів	Фронтальне
Кількість перемикачів	2
Колір перемикачів	Ефект нерж. сталі
Логотип	Штампований

Программы/ функции

Кількість газових зон приготування	2
Кількість зон приготування	2

Опції

Стандартный вырез	478-482x252-256 мм

Технічні характеристики

Передня центральна

Задня центральна - 3.30 кВт

Газ-контроль	Так	**Автоматичне електрозапалювання**	Так

Електричне підключення

Довжина електричного кабелю (см)	120 см	**Тип електричної вилки**	Ні

Підключення до газу

Тип газу	G20 Природний газ	**Номінальна потужність газу (кВт)**	4400 Вт
Підключення до газу	Циліндричне	**Відстань по горизонталі від роз'єму для підключення до газу**	57 мм
Жиклери для інших типів газу в комплекті	G30 GPL Зріджений газ	**Відстань по вертикалі від роз'єму для підключення до газу**	59 мм
Підключення до газу	Конічне		

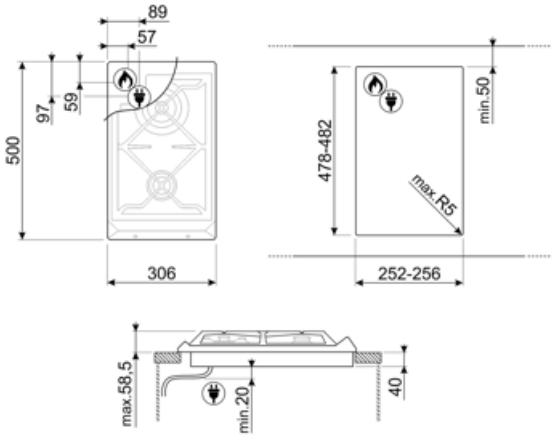

Compatible Accessories



6MP700AO

Комплект поворотных переключателей - Кортина (Cortina) антрацит/ латунный



6MP700BS

Комплект поворотных переключателей - Кортина (Cortina) серебристый/ серебристый



6MP700PO

Комплект поворотных переключателей - Кортина (Cortina) кремовый/латунный



6MP800P



6MPF2465X

Комплект поворотных переключателей - Selezione



GRW

Решетка ВОК

Symbols glossary



Стандартная установка: традиционная установка в столешницу, подходит для любых кухонных гарнитуров



Ультрабыстрая горелка: мощные сверхбыстрые горелки обеспечивают мощность до 5 кВт.



Чугунные решетки: максимальная стабильность и прочность.



Поворотные перключатели