SRV563X-3

Familia	Encimera de cocción
Instalación	Tradicional
Dimensión	60 cm
Alimentación	Mixto
Tipología	Mixto
Código EAN	8017709112165

Estética

Estética	Contemporanea
Color	Acero inoxidable
Acabado	Satinado
Material	Acero inoxidable
Tipo de inox	Cepillado
Rejillas	Acero inoxidable
Tipo de regulación mandos	Mandos
Posición mandos	Frontal
N.° de mandos	4
Color mandos	Plata
Logo	Serigrafiado
Color de la serigrafía	Gris
Otros colores disponibles	

Programas/Funciones

Número de zonas de cocción a gas	3
Número total de zonas de cocción	4

Características técnicas

UR

Anterior izquierda - Gas - AUX - 1.10 kW
Posterior izquierda - Gas - URP - 3.30 kW
Posterior derecha - Placa metálica - 1.50 kW - Ø 14.8 cm

Anterior derecha - Gas - SRD - 1.70 kW

Sistema de válvulas de seguridad	Sí	**Conexión automática**	Sí

Conexión eléctrica

Largo del cable de alimentación	120 cm

Conexión de gas

Tipo de gas	G20 gas natural	**Otras conexiones de gas previstas**	Cónica
Conexión de gas	Cilindrico	**Datos nominales de conexión gas**	6100 W

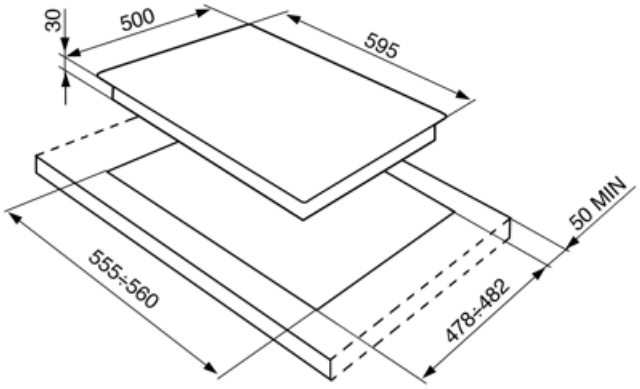

Symbols glossary

Estándar: método de instalación, que se adapta fácilmente a cualquier tipo de cocina.

UR

Quemador ultrarrápido: el quemador se define como ultrarrápido con una potencia de al menos 3,5 kW, que puede ser de corona simple, doble o triple.

Knobs control