SRV596GH5

Famille	Table de cuisson
Type d'encastrement	Traditionnel
Dimension	90 cm
Alimentation	Gaz
Type	Gaz
Code EAN	8017709110505

Esthétique

Esthétique	Contemporain
Couleur	Inox
Finition	Satiné
Matériau	Inox
Type d'inox	Brossé
Grilles	Fonte
Type de commandes	Manettes
Position des commandes	Frontal
Nombre de manettes	6
Couleur des manettes	Gris métal
Logo	Embouti
Autres couleurs disponibles	Avoine, Terre de France

Programmes / Fonctions

Nombre de brûleurs gaz	5
Nombre total de foyers	5

Options

Encastrement	478-482x839-844 mm

Technologie

UR

Avant gauche - Gaz - Auxiliaire - 1.10 kW
Arrière gauche - Gaz - Rapide - 3.10 kW
Central - Gaz - Ultra-rapide double commande - 5.00 kW
Arrière droit - Gaz - Semi rapide - 1.70 kW
Avant droit - Gaz - Standard - 1.70 kW

Thermocouples	Oui	**Allumage automatique intégré aux manettes**	Oui

Raccordement électrique

Longueur du câble d'alimentation	120 cm	**Type de prise**	No

Raccordement gaz

Type de gaz	G20 Gaz naturel	**Puissance nominale gaz**	12400 W
Raccordement au gaz	Cylindrique	**Distance horizontale de raccordement au gaz**	86 mm
Réglé au gaz naturel	Cônique	**Distance verticale de raccordement au gaz**	45 mm

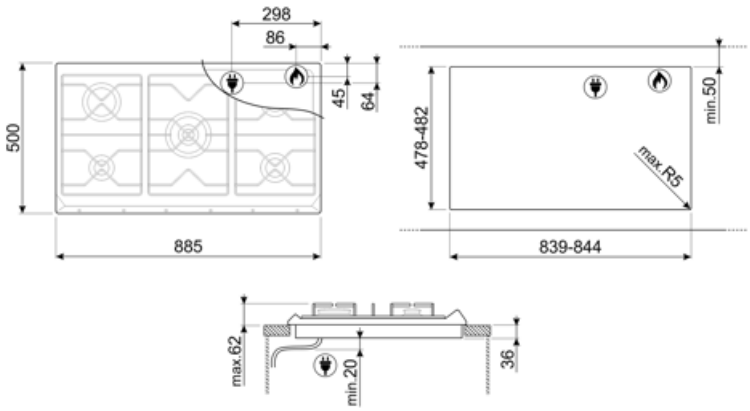

Accessoires Compatibles

6MP700AO

Kit manettes Cortina Anthracite/Laiton antique pour tables de cuisson

6MP700AX

Kit manettes Cortina Anthracite/Silver pour tables de cuisson

6MP700BS

Kit manettes Cortina Silver/Silver pour tables de cuisson

6MP700PO

Kit manettes Cortina Crème/Laiton antique pour tables de cuisson

6MP800P

6MPF2465X

Kit manettes Elementi pour tables de cuisson

C90CEB/1

Couvercle blanc pour tables de cuisson 90 cm avec commandes frontales

C90CNE-2

Couvercle noir pour tables de cuisson 90 cm avec commandes frontales

C90CX/1

Couvercle en verre avec cadre inox pour tables de cuisson 90 cm avec commandes frontales

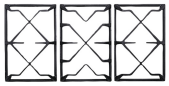

GGB90

Grilles en fonte pour tables de cuisson 90 cm

GRW

TPK

Plaque teppan yaki en aluminium entourée en haut et en bas par une couche d'inox, à poser directement sur tables induction ou plan de cuisson des centres de cuisson induction. Dimensions : 325 x 265 x 20 mm (L x H x P sans poignées) 325 x 265 x 55 mm (L x H x P avec poignées)

Symbols glossary

Standard : mode d'installation, qui peut être facilement combiné avec n'importe quel type de cuisine.

Commandes par manettes

Grilles en fonte : Ces grilles résistent aux hautes températures. Solides et robustes, elles ont été conçues pour faciliter le déplacement des casseroles.

Brûleur Ultra-rapide : Le brûleur Ultra-rapide est défini comme le brûleur d'une puissance d'au moins 3,5 kW, qui peut être simple, double ou triple couronne.