SRV596GH5

Product familie	Kookplaat
Type	Standaard opbouw
Afmeting	90 cm
Voeding	Gas en Elektriciteit
Type	Gas
EAN-code	8017709110505



Design

Design	Standaard
Kleur	Inox
Afwerking	Geborsteld inox
Materiaal	Inox
Type staal	Geborsteld inox
Pottendragers	Gietijzeren pottendragers
Bediening	Bedieningsknoppen
Positie bediening	Vooraan
Aantal bedieningsknoppen	6
Kleur bedieningsknoppen	Zilver
Logo	In reliëf
Andere beschikbare kleuren	Zandkleurig/ haver, Terre de France

Program / Functions

Aantal kookzones gas	5
Totaal aantal kookzones	5

Opties

Worktop Cut-Out	478-482x839-844 mm

Technische specificaties

UR

Linksvoor - Gas - AUX - 1.10 kW
Linksachter - Gas - RP - 3.10 kW
Midden - Gas - 2URP (dual) - 5.00 kW
Rechtsachter - Gas - SRD - 1.70 kW
Rechtsvoor - Gas - SRD - 1.70 kW

Thermobeveiliging	Ja	**Automatische ontsteking**	Ja

Elektrische aansluiting

Lengte voedingskabel	120 cm	**Stekker**	Nee

Gasaansluiting

Type gas	G20 Aardgas	**Nominale aansluitwaarde gas**	12400 W
Gasaansluiting	Cilindrisch	**Horizontale afstand gasaansluiting**	86 mm
Andere gasaansluitingen	Konisch	**Verticale afstand gasaansluiting**	45 mm

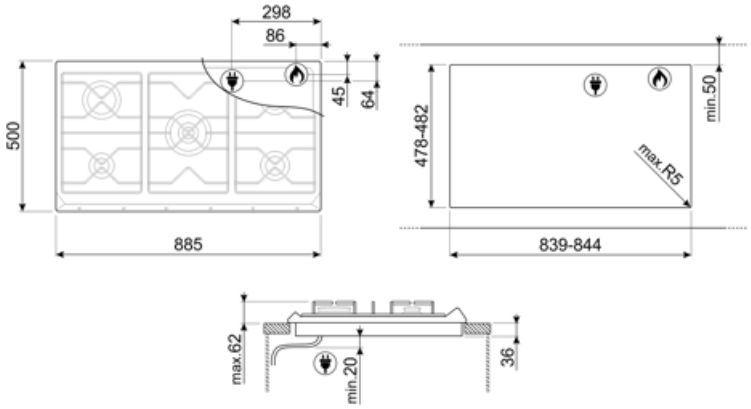

Compatible Accessories



6MP700AO

Hob knobs set - Cortina Anthracite/Old brass



6MP700BS

Hob knobs set - Cortina Silver/Silver



6MP700PO

Hob knobs set - Cortina Cream/Old brass



6MP800P

6MPF2465X

Hob knobs set - Selezione



GGB90

Cast Iron pan stands suitable for 90 cm hobs.

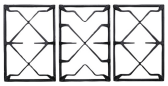

GRW



Wok support

Symbols glossary



Standard installation: Traditional installation in tabletop, suitable for any kitchen sets.



Heavy duty cast iron pan stands: for maximum stability and strength.



Ultra rapid burners: Powerful ultra rapid burners offer up to 5kw of power.



Knobs control