SRV876AOGH

Сімейство продуктів	Варильна поверхня
Вбудовування	Стандартна
Розміри	70/75 cm
Джерело живлення	Газ
Тип	Газ
Код EAN	8017709233273



Естетика

Естетика	Колониальный стиль (Coloniale)
Колір	Антрацит
Матеріал	Емальований
Решітки	Чавунно-сірий
Тип управління	Перемикачі
Розташування перемикачів	Фронтальне
Кількість перемикачів	6
Колір перемикачів	Антична латунь
Логотип	Серіографія
Колір серіографії	Золотий
Також доступні кольори	Бежевий, Кремовий, Колір міді

Программы/ функции

Кількість газових зон приготування	5
Кількість зон приготування	5

Опції

Стандартный вырез	478-482x555-560 мм

Технічні характеристики

UR

Передня ліва - Газ - AUX - 1.10 кВт
Задня ліва - Газ - RP - 2.60 кВт
Центральна - Газ - ультрашвидка (подвійна) - 5.00 кВт
Задня права - Газ - SRD - 1.70 кВт
Передня права - Газ - SRD - 1.70 кВт

Газ-контроль	Так	**Автоматичне електрозапалювання**	Так

Електричне підключення

Номінальна потужність	1 Вт	**Частота струму (Гц)**	50/60 Гц
Напруга (В)	220-240 В	**Довжина електричного кабелю (см)**	120 см
Тип електричного кабелю	Так, однофазний	**Тип електричної вилки**	Ні

Підключення до газу

Тип газу	G20/ G25 Природний газ	**Підключення до газу**	Конічне
Підключення до газу	Циліндричне	**Номінальна потужність газу (кВт)**	11900 Вт

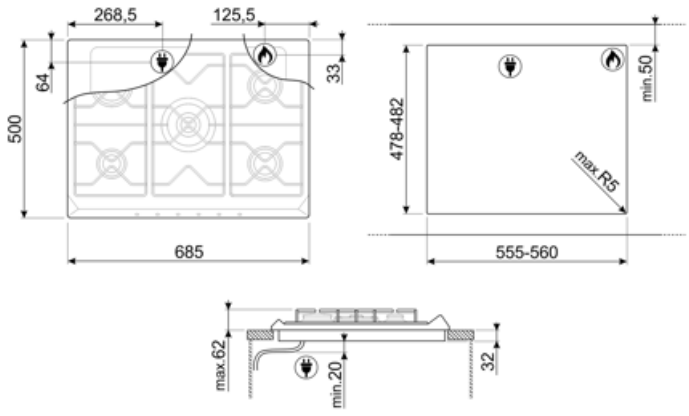

Compatible Accessories



6MP700AO

Комплект поворотных переключателей - Кортина (Cortina) антрацит/ латунный



6MP700PO

Комплект поворотных переключателей - Кортина (Cortina) кремовый/латунный



6MPF2465X

Комплект поворотных переключателей - Selezione



GRW

Решетка ВОК



6MP700BS

Комплект поворотных переключателей - Кортина (Cortina) серебристый/ серебристый



6MP800P

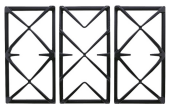

GGB70-1

Чугунные решетки для вароных панелей 70 см

Alternative products



SRV876AVOGH2

Колір : Овес



SRV876POGH

Колір : Кремовий

Symbols glossary



Стандартная установка: традиционная установка в столешницу, подходит для любых кухонных гарнитуров



Чугунные решетки: максимальная стабильность и прочность.



Поворотные перключатели



СТАНДАРТНИЙ_ВИРІЗ_72dpi



Ультрабыстрая горелка: мощные сверхбыстрые горелки обеспечивают мощность до 5 кВт.