SRV876POGH

Produktgruppe	Platetopp
Type innbygging	Standard
Mål	70/75 cm
Strømtilførsel	Gass
Type	Gasskokeplate
EAN-kode	8017709233297



Estetisk linje

Estetikk	Colonial
Farge	Creme
Materiale	Emaljert
Panne stativ	Støpejern
Type kontroll innstilling	Vridere
Kontrollknapp funksjon	Foran
Antall kontroller	6
kontroller farge	Antikk messing
Logo	Silketrykk
Serigrafi farge	Gull
Andre tilgjengelige farger	Antrasitt, Havre, Kobber

Program / funksjoner

Antall gasstilberedningssoner	5
Antall tilberedningssoner	5

Funksjoner

Nedfelling i benkeplate	478-482x555-560 mm

Tekniske egenskaper

UR

Venstre foran - Gass - AUX - 1.10 kW
Venstre bak - Gass - RP - 2.60 kW
Midten - Gass - 2URP (dobbelt) - 5.00 kW
Høyre bak - Gass - SRD - 1.70 kW
Høyre foran - Gass - SRD - 1.70 kW

Gassikkerhetsventiler	Ja	**Automatisk tenning**	Ja

Elektrisk tilkobling

Elektrisk tilkoblingseffekt (W)	1 W	**Frekvens (Hz)**	50/60 Hz
Spenning (V)	220-240 V	**Lengde på strømledning (cm)**	120 cm
Type ledning	Enfase	**Støpseltype**	Nei

Gasstilkobling

Gasstype	G20/G25 Naturgass	**Andre gasstilkoblinger følger**	Konisk
Gasstilkobling	Sylindrisk	**Måling av gassforbindelse (W)**	11900 W

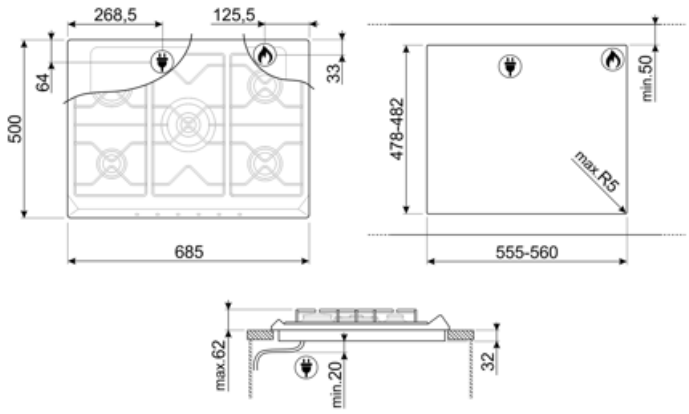

Compatible Accessories



6MP700AO

Brytersett platetopp - Cortina antrasitt/messing



6MP700PO

Brytersett platetopp - Cortina krem/messing



6MPF2465X

Brytersett platetopp - Valg



GRW

Wok support



6MP700BS

Brytersett platetopp - Cortina sølv/sølv



6MP800P



GGB70-1

Gryterister i støpejern egnet for 70 cm platetopper.

Alternative products



SRV876AVOGH2

Farge: Havre



SRV876AOGH

Farge: Antrasitt

Symbols glossary



Standard installasjon: Tradisjonell installasjon i benkeplate, egnet for samtlige kjøkken



Bryterknottkontroll



Ultra Rapid brennere: Kraftige Ultra Rapid hurtigbrennere på opptil 5kw effekt.



Gryterister i støpejern, høy ytelse: For maksimal stabilitet og styrke.



CUT_OUT_STANDARD_72dpi