SRV896AOGH

Famiglia	Piano di cottura
Incasso	Tradizionale
Dimensione	90 cm
Alimentazione	Gas
Tipologia	Gas
Codice EAN	8017709233310

Estetica

Estetica	Coloniale
Colore	Antracite
Materiale	Smaltato
Griglie	Ghisa
Tipo di regolazione comandi	Manopole
Posizione comandi	Frontale
N° manopole	6
Colore manopole	Ottone Antico
Logo	Serigrafato
Colore serigrafia	Dorato

Programmi / Funzioni

Numero zone di cottura gas	5
Numero totale di zone di cottura	5

Opzioni

Foro da incasso	478-482x839-844 mm

Caratteristiche Tecniche

UR

Anteriore sinistra - Gas - Ausiliario - 1.10 kW

Posteriore sinistra - Gas - Rapido - 3.10 kW
Centrale - Gas - Ultrarapido (dual) - 5.00 kW
Posteriore destra - Gas - Semirapido - 1.70 kW
Anteriore destra - Gas - Semirapido - 1.70 kW

Valvolatura di sicurezza	Sì	**Accensione rapida sotto manopola**	Sì

Collegamento Elettrico

Dati nominali di collegamento elettrico	1 W	**Frequenza**	50/60 Hz
Tensione (V)	220-240 V	**Lunghezza cavo di alimentazione**	120 cm
Tipo di cavo elettrico installato	Sì, Monofase		

Collegamento Gas

Tipo di gas	G20/ G25 gas naturale	**Altri raccordi gas inclusi**	Conico
Collegamento gas	Cilindrico	**Dati nominali di collegamento gas**	12400 W

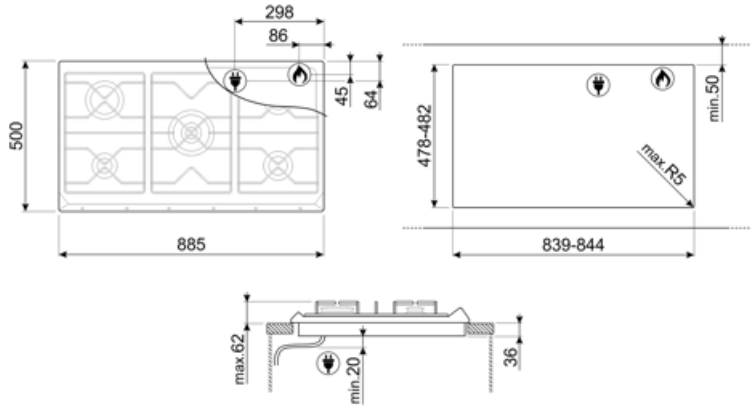

Accessori Compatibili

6MP700AO

Set manopole Cortina antracite/ottone

6MP700AX

Set manopole Cortina antracite/silver

6MP700BS

Set manopole Cortina silver/silver

6MP700PO

Set manopole Cortina panna/ottone

6MP800P

6MPF2465X

Set manopole Selezione

C90CEB/1

Coperchio bianco per piani cottura 90 cm con comandi frontali.

C90CNE-2

Coperchio nero per piani cottura da 90 cm con comandi frontali.

C90CX/1

Coperchio in vetro con cornice inox per piani cottura da 90 cm con comandi frontali.

GGB90

Griglie in ghisa per piani cottura da 90 cm.

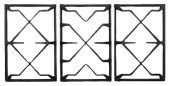

GRW

Griglia riduzione wok

TPK

Piastra per cottura Teppanyaki 32,5 cm, acciaio inox

Prodotti alternativi

SRV896POGH

Colore: Panna

SRV896AVOGH2

Colore: Avena

Glossario simboli

Standard: modalità di installazione, che si abbina facilmente a qualsiasi tipo di cucina.

Griglie in ghisa: Queste griglie sono resistenti alle alte temperature. Solide e robuste, sono state concepite per facilitare lo spostamento e il riposizionamento delle pentole sul piano.

UR

Bruciatore Ultrarapido: Viene definito Ultrarapido il bruciatore con una potenza di almeno 3,5 kW, che può essere a singola, doppia o a tripla corona.

Controllo con manopole