SRV896AOGH

Семейство продуктов	Варочная поверхность
Тип встраивания	Традиционный
Размеры	90 cm
Источник питания	Газ
Тип	Газ
EAN-**код**	8017709233310

Эстетика

Эстетика	Coloniale
Цвет	Антрацит
Материал	Эмалированный
Решетки	Чугунные
Тип управления	Поворотные переключатели
Расположение переключателей	Фронтальное
Количество переключателей	6
Цвет переключателей	Латунная
Логотип	Шелкография
Цвет сериографии	Позолоченная

Программы/ функции

Количество газовых зон приготовления	5
Количество зон приготовления	5

Опции

Стандартный вырез	478-482x839-844 мм

Технические характеристики

UR

Фронтальная левая - Газ - вспомогательная - 1.10 кВт

Задняя левая - Газ - быстрая - 3.10 кВт
Центральная - Газ - ультрабыстрая (двойная) - 5.00 кВт
Задняя правая - Газ - полубыстрая - 1.70 кВт
Фронтальная правая - Газ - полубыстрая - 1.70 кВт

Газ-контроль	Да	**Автоматический электроподжиг**	Да

Электрическое подключение

Номинальная мощность	1 Вт	**Частота тока**	50/60 Гц
Напряжение	220-240 В	**Длина электрического кабеля**	120 см
Тип электрического кабеля	Однофазное	**Тип электрической вилки**	No

Подключение к газу

Тип газа	G20/ G25 природный газ	**Подключение к газу**	Коническое
Подключение к газу	Цилиндрическое	**Номинальная мощность газа**	12400 Вт

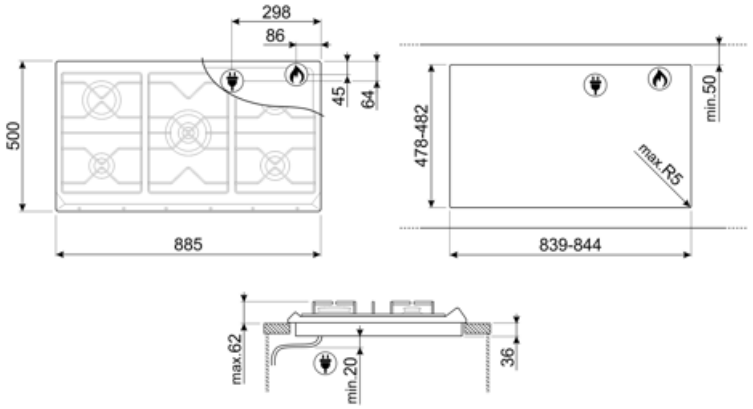

Совместимые Аксессуары

6MP700AO

Комплект поворотных переключателей - Cortina антрацит/ латунный

6MP700BS

Комплект поворотных переключателей - Cortina серебристый/ серебристый

6MP800P

C90CEB/1

Белая крышка для варочных панелей 90 см с фронтальным управлением

C90CX/1

Стеклянная крышка с рамкой из нержавеющей стали для варочных панелей 90 см с фронтальным управлением

GRW

Решетка Wok

6MP700AX

Комплект поворотных переключателей - Cortina антрацит/ серебристый

6MP700PO

Комплект поворотных переключателей - Cortina кремовый/латунный

6MPF2465X

Комплект поворотных переключателей - Selezione

C90CNE-2

Черная крышка для варочных панелей 90 см с фронтальным управлением

GGB90

Чугунные решетки для варочных панелей 90 см

TPK

Гриль Teppanyaki

Alternative products

SRV896POGH

Цвет: Кремовый

SRV896AVOGH2

Цвет: Цвет овес

Symbols glossary

Стандартная установка: традиционная установка в столешницу, подходит для любых кухонных гарнитуров

Чугунные решетки: максимальная стабильность и прочность.

Поворотные перключатели

Ультрабыстрая горелка: мощные сверхбыстрые горелки обеспечивают мощность до 5 кВт.