SRV896AOGH

Rad výrobkov	Varná doska
Vstavaný typ	Tradičný
Rozmery	90 cm
Elektrické napájanie	Plyn
Typ	Plyn
Kód EAN	8017709233310



Estetica

Estetica	Coloniale
Farba	Antracitový
Materiál	Smaltovaný
Stojany na panvice	Liatina
Typ nastavenia ovládačov	Regulačné kolieska
Poloha regulačného kolieska	Predný
Počet ovládačov	6
Farba ovládačov	Stará mosadz
Logo	Sieťotlač
Farba sieťotlače	Zlatá

Programy / funkcie

Počet plynových varných zón	5
Celkový počet varných zón	5

Možnosti

Výrez v pracovnej doske 478-482x839-844 mm

Technické údaje

UR

Predný vľavo - Plyn – AUX - 1.10 kW

Zadný ľavý - Plyn – Rýchly - 3.10 kW
Centrálny - Plyn – 2UR (duálny) - 5.00 kW
Zadný pravý - Plyn – Polorýchly - 1.70 kW
Predný vpravo - Plyn – Polorýchly - 1.70 kW

Poistné plynové ventily	Áno	**Automatické zapálenie**	Áno

Elektrické pripojenie

Hodnotenie elektrického pripojenia (W)	1 W	**Dĺžka napájacieho kábla**	120 cm
Napätie (V)	220-240 V	**Terminal box**	No
Typ nainštalovaného elektrického kábla	Áno, jednofázový	**Zátka**	Nie
Frekvencia (Hz)	50/60 Hz		

Pripojenie plynu

Typ plynu	G20/G25 zemný plyn	**Ďalšie plynové prípojky vo výbave**	Kužeľový
Gas connection	Cilindrical	**Hodnotenie plynového pripojenia (W)**	12400 W

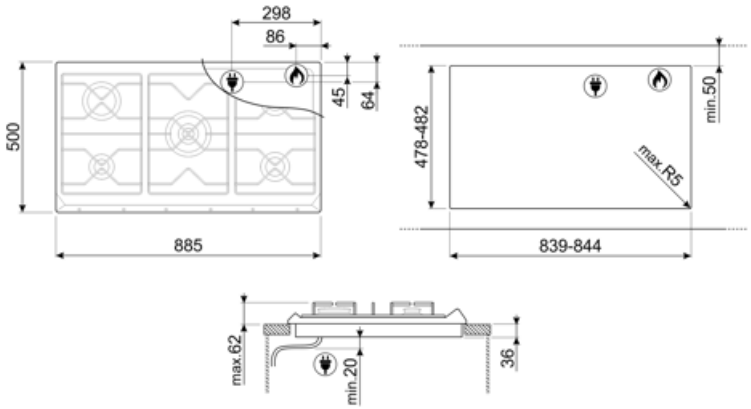

Compatible Accessories



6MP700AO

Súprava regulačných koliesok na varnú dosku – Cortina antracitová/stará mosadz



6MP700PO

Súprava regulačných koliesok na varnú dosku – Cortina Krémová/stará mosadz



6MPF2465X

Súprava regulačných koliesok na varnú dosku – Selezione



GRW

Stojan na panvicu wok



6MP700BS

Súprava regulačných koliesok na varnú dosku – Cortina Strieborná/strieborná



6MP800P

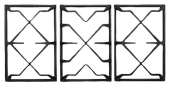

GGB90

Liatinové stojany na panvice vhodné pre varné dosky 90 cm.

Alternative products

SRV896POGH



Farba: Krémová

SRV896AVOGH2



Farba: Ovos

Symbols glossary



Štandardná inštalácia: Tradičná inštalácia na pracovnej doske, vhodná pre všetky kuchynské zostavy



Ovládanie regulačnými kolieskami



Ťažké liatinové stojany na panvice: pre maximálnu stabilitu a silu.



Ultrarýchle horáky: Silné, ultrarýchle horáky s výkonom až 5 kW.