SRV896AOGH

Сімейство продуктів	Варильна поверхня
Вбудовування	Стандартна
Розміри	90 cm
Джерело живлення	Газ
Тип	Газ
Код EAN	8017709233310

Естетика

Естетика	Coloniale
Колір	Антрацит
Матеріал	Емальований
Решітки	Чавунно-сірий
Тип управління	Перемикачі
Розташування перемикачів	Фронтальне
Кількість перемикачів	6
Колір перемикачів	Антична латунь
Логотип	Серіографія
Колір серіографії	Золотий

Программы/ функции

Кількість газових зон приготування	5
Кількість зон приготування	5

Опції

Стандартный вырез	478-482x839-844 мм

Технічні характеристики

UR

Передня ліва - Газ - AUX - 1.10 кВт

Задня ліва - Газ - RP - 3.10 кВт
Центральна - Газ - ультрашвидка (подвійна) - 5.00 кВт
Задня права - Газ - SRD - 1.70 кВт
Передня права - Газ - SRD - 1.70 кВт

Газ-контроль	Так	**Автоматичне електрозапалювання**	Так

Електричне підключення

Номінальна потужність	1 Вт	**Частота струму (Гц)**	50/60 Гц
Напруга (В)	220-240 В	**Довжина електричного кабелю (см)**	120 см
Тип електричного кабелю	Так, однофазний	**Тип електричної вилки**	No

Підключення до газу

Тип газу	G20/ G25 Природний газ	**Підключення до газу**	Конічне
Підключення до газу	Циліндричне	**Номінальна потужність газу (кВт)**	12400 Вт

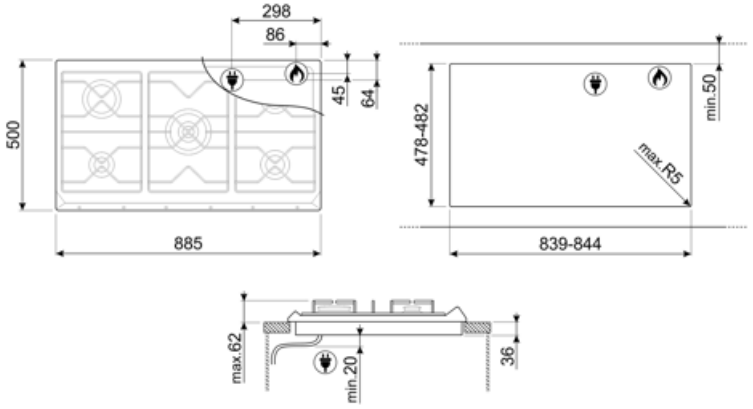

Compatible Accessories

6MP700AO

Комплект поворотных переключателей - Cortina антрацит/ латунный

6MP700BS

Комплект поворотных переключателей - Cortina серебристый/ серебристый

6MP800P

C90CEB/1

Белая крышка для варочных панелей 90 см с фронтальным управлением

C90CX/1

Стеклянная крышка с рамкой из нержавеющей стали для варочных панелей 90 см с фронтальным управлением

GRW

Решетка Wok

6MP700AX

Комплект поворотных переключателей - Cortina антрацит/ серебристый

6MP700PO

Комплект поворотных переключателей - Cortina кремовый/латунный

6MPF2465X

Комплект поворотных переключателей - Selezione

C90CNE-2

Черная крышка для варочных панелей 90 см с фронтальным управлением

GGB90

Чугунные решетки для варочных панелей 90 см

TPK

Гриль Teppanyaki

Alternative products

SRV896POGH

Колір : Кремовий

SRV896AVOGH2

Колір : Овес

Symbols glossary

Стандартная установка: традиционная установка в столешницу, подходит для любых кухонных гарнитуров

Чугунные решетки: максимальная стабильность и прочность.

UR

Ультрабыстрая горелка: мощные сверхбыстрые горелки обеспечивают мощность до 5 кВт.

Поворотные перключатели