SRV896AVOGH2

Skupina výrobků	Varná deska
Vestavěný typ	Tradiční
Detail	90 cm
Elektrické napájení	Plyn
Typ	Plyn
EAN kód	8017709263652



Aesthetics

Estetika	Coloniale
Barva	Oves
Materiál	Smaltované
Stojany na nádobí	Litina
Typ nastavení ovládání	Ovládací knoflíky
Poloha ovládacího knoflíku	Přední
Počet ovládacích prvků	6
Barva ovládacích prvků	Antická mosaz
Logo	Sítotisk
Barva sítotisku	Hnědá

Program/funkce

Počet plynových varných zón	5
Celkový počet varných zón	5

Možnosti

Výřez pracovní desky	478-482x839-844 mm

Technické parametry

UR

Přední levá - Plyn – pomocný - 1.10 kW

Zadní levá - Plyn – rychlý - 3.10 kW
Středová - Plyn – 2 ultrarychlý (duální) - 5.00 kW
Zadní pravá - Plyn – polorychlý - 1.70 kW
Přední pravá - Plyn – polorychlý - 1.70 kW

Plynové pojistné ventily	Ano	**Automatické zapalování**	Ano

Elektrické připojení

Jmenovitý příkon elektrického připojení (W)	1 W	**Power supply cable length**	120 cm
		Terminal box	No
Napětí (V)	220-240 V	**Zástrčka**	Ne
Typ elektrického kabelu	Jednofázový		
Kmitočet (Hz)	50/60 Hz		

Připojení plynu

Druh plynu	G20/G25 zemní plyn	**Včetně dalších plynových armatur**	Kónický
Gas connection	Cilindrical	**Jmenovitý výkon připojení plynu (W)**	12400 W

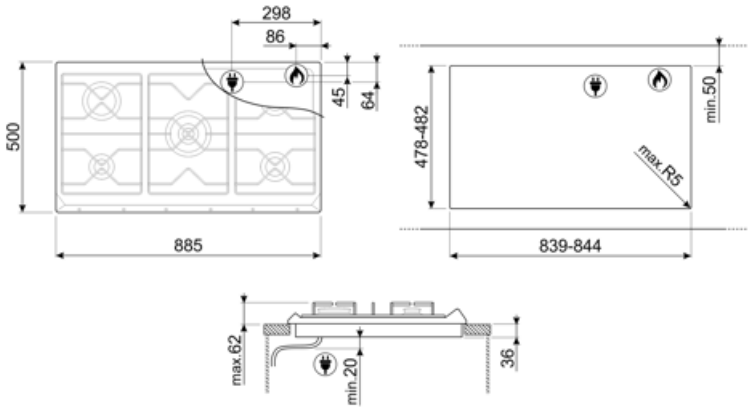

Compatible Accessories



6MP700AO

Sada knoflíků na varnou desku – Cortina antracitová/stará mosaz



6MP700PO

Sada knoflíků na varnou desku – Cortina krémová/stará mosaz



6MPF2465X

Sada knoflíků varné desky – výběr



GRW

Držák Wok



6MP700BS

Sada knoflíků na varnou desku – Cortina stříbrná/stříbrná



6MP800P

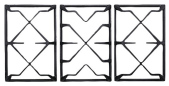

GGB90

Litinové stojany na nádobí vhodné pro 90 cm varné desky.

Alternative products



SRV896AOGH

Barva: Antracitová



SRV896POGH

Barva: Krémová

Symbols glossary



Standardní instalace: Tradiční instalace do pracovní desky, vhodná pro všechny kuchyňské soupravy



Pevné litinové stojany: pro maximální stabilitu a pevnost.



Ultra rychlé hořáky: Výkonné ultra rychlé hořáky nabízejí výkon až 5 kW.



Ovládání knoflíky