SRV896AVOGH2

Familia	Encimera de cocción
Instalación	Tradicional
Dimensión	90 cm
Alimentación	Gas
Tipología	Gas
Código EAN	8017709263652

Estética

Estética	Colonial
Color	Avena
Material	Esmaltado
Rejillas	Parrillas de fundición
Tipo de regulación mandos	Mandos
Posición mandos	Frontal
N.° de mandos	6
Color mandos	Bronce antiguo
Color de la serigrafía	Marrón

Programas/Funciones

Número de zonas de cocción a gas	5
Número total de zonas de cocción	5

Opciones

Hueco estándar	478-482x839-844 mm

Características técnicas

UR

Anterior izquierda - Gas - AUX - 1.10 kW
Posterior izquierda - Gas - RP - 3.10 kW

Central - Gas - 2URP (dual) - 5.00 kW
Posterior derecha - Gas - SRD - 1.70 kW
Anterior derecha - Gas - SRD - 1.70 kW

Sistema de válvulas de seguridad	Sí	**Conexión automática**	Sí

Conexión eléctrica

Datos nominales de conexión eléctrica	1 W	**Frecuencia (Hz)**	50/60 Hz
Tensión (V)	220-240 V	**Largo del cable de alimentación**	120 cm
Tipo de cable eléctrico	Monofase		

Conexión de gas

Tipo de gas	G20/ G25 gas natural	**Otras conexiones de gas previstas**	Cónica
Conexión de gas	Cilindrico	**Datos nominales de conexión gas**	12400 W

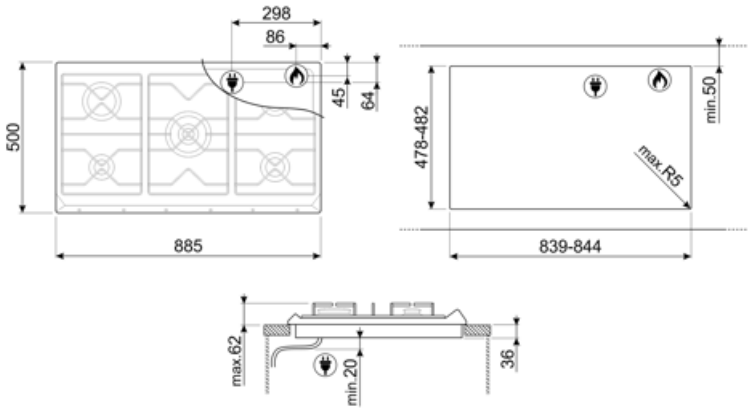

Accesorios Compatible

6MP700AO

Set de mandos - Cortina Antracita / Latón envejecido

6MP700BS

Set de mandos - Silver / Silver

6MP800P

BB3679

Plancha de hierro fundido

C90CNE-2

Cubre encimeras negro para encimeras de 60 cm con mandos frontales.

GGB90

Soporte para sartenes de hierro fundido para encimeras de 90 cm.

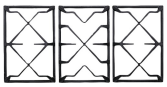

TPK

Parrilla de acero inoxidable para cocinar platos de Teppanyaki

6MP700AX

6MP700PO

Set de mandos - Cortina Crema / Latón Envejecido

6MPF2465X

Set de mandos - Estética Selección

C90CEB/1

Cubre encimeras blanco para encimeras de 90 cm con mandos frontales.

C90CX/1

Tapa de vidrio con marco de acero inox apto para placas de 90 cm.

GRW

Soporte para Wok

Symbols glossary

Estándar: método de instalación, que se adapta fácilmente a cualquier tipo de cocina.

Rejillas de hierro fundido: estas rejillas son resistentes a altas temperaturas. Sólidos y robustos, han sido diseñados para facilitar el movimiento y el reposicionamiento de las ollas en la superficie.

Knobs control

Quemador ultrarrápido: el quemador se define como ultrarrápido con una potencia de al menos 3,5 kW, que puede ser de corona simple, doble o triple.

Benefit (TT)

Gas hobs

Consistent heat source control and easy, immediate temperature adjustment

Equipped with a thermocouple, the gas supply is cut off if the flame is extinguished for greater safety.

Enamelled

Long-lasting protection against rust and wear: the enamelled metal top offers strength and durability thanks to the enamel that prevents corrosion, oxidation, and signs of aging

Cast iron

Solid and sturdy, easy to clean and maintain every day, thanks to the cast-iron pan supports—an emblem of long-lasting efficiency and durability

Accurate power adjustment via knobs, for more precise cooking level control

Control knob position frontal

Instant and intuitive control thanks to front controls, easily accessible for practical use

5 powerful burners for a dynamic kitchen: offer ample space and flexibility to cook multiple dishes at once, simplifying meal prep and improving the cooking experience

Gas safety valves

Automatic protection against gas leaks: the thermocouple stops gas flow in the absence of flame, ensuring a safe environment even during unexpected shutdowns