SRV896AVOGH2

Rodzina produktów	Płyta kuchenna
Montaż	Standard
Wymiary	90 cm
Zasilanie	Gaz
Typ	Gazowa
Kod EAN	8017709263652



Linia wzornicza

Linia wzornicza	Coloniale
Kolor	Owsiany
Materiał	Emaliowany
Ruszty	Żeliwo
Rodzaj sterowania	Pokrętła
Położenie pokręteł	Front
Liczba pokręteł	6
Kolor pokręteł	Postarzany mosiądz
Logo	Serigrafia
Kolor nadruku	Brązowy

Programy / Funkcje

Liczba palników gazowych	5
Liczba wszystkich stref grzejnych	5

Opcje

Standardowe wycięcie	478-482x839-844 mm

Specyfikacja techniczna

UR

Przedni lewy - Gaz - Pomocniczy - 1.10 kW

Tylny lewy - Gaz - Szybki - 3.10 kW
Centralny - Gaz - Ultra szybki (podwójny) - 5.00 kW
Tylny prawy - Gaz - Średnio szybki - 1.70 kW
Przedni prawy - Gaz - Średnio szybki - 1.70 kW

Zabezpieczenie przeciwwypływowe gazu	Tak	**Zapalarka elektryczna zintegrowana w pokrętle**	Tak

Podłączenie elektryczne

Moc przyłączeniowa (W)	1 W	**Częstotliwość (Hz)**	50/60 Hz
Voltage (V)	220-240 V	**Długość przewodu zasilającego (cm)**	120 cm
Rodzaj przewodu elektrycznego w zestawie	Tak, jednofazowy	**Wtyczka**	Nie

Podłączenie gazowe

Typ gazu	G20/G25 gaz naturalny	**Dostępne inne przyłącza gazowe**	Stożkowe
Podłączenie gazowe	Cylindryczne	**Moc przyłączeniowa gazu**	12400 W

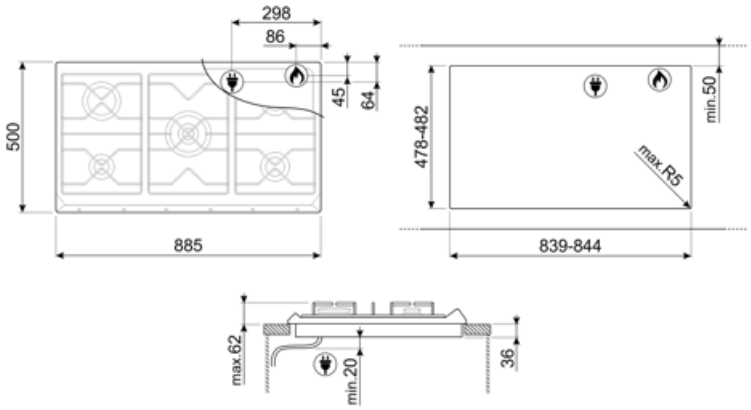

Kompatybilne Akcesoria

6MP700AO

Zestaw pokręteł do płyty - Cortina Antracytowy/Postarzane srebro (6 szt.)



6MP700BS

Zestaw pokręteł do płyty - Cortina Biały/Postarzane srebro (6 szt.)



6MP700PO

Zestaw pokręteł do płyty - Cortina Kremowy/Mosiądz (6 szt.)



6MP800P



6MPF2465X

Zestaw pokręteł do płyty - Selezione (6 szt.)



GGB90

Ruszty żeliwne pasujące do płyt 90 cm.

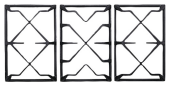

GRW

Podstawka do WOKA



Dostępne wersje kolorystyczne



SRV896AOGH

Kolor: Antracytowy



SRV896POGH

Kolor: Kremowy

Słowniczek oznaczeń



Montaż standardowy: Tradycyjna instalacja na blacie, pasująca do każdego zestawu kuchennego



Wytrzymałe żeliwne ruszty: dla maksymalnej stabilności i wytrzymałości.



Potężne palniki ultra rapid oferują do 5 kW mocy.



Sterowanie pokrętłami