SSA60MP9

Produktabmessung	60x60 cm
Zahl der Garräume mit Energielabel	1
Wärmequelle des Garraums	Elektro
Wäremequelle des Kochfeldes	Gas
Typ Garraum 1	Umluft + Heißluft
Reinigungssystem Garraum	Vapor Clean
EAN-Code	8017709224943
Energieeffizienzklasse Garraum 1 (auf einer Skala von A+++ bis D)	A

Ästhetik

Ästhetik	Classici
Serie	Concert
Design	Standard
Farbe	Creme
Bedienoberfläche	Metall lackiert
Logo	Aufgesetzt
Position des Markenlogos	Zierblende
Spritzleiste	Ja
Farbe der Kochmulde	Edelstahl
Art der Topfträger	Gusseisen
Bedienung	Bedienknebel
Bedienknebel	Classici
Farbe/Material der Bedienknebel	Metall
Anzahl der Bedienknebel	7
Farbe des Dekors	Schwarz
Gerätetür	Mit 2 horizontalen Edelstahlverblendungen
Glasart	Stopsol-Silberglas
Türgriff	Classici
Material des Türgriffs	Edelstahl gebürstet
Staufach im Sockelbereich	Klappfach
Stellfüße	Silber

Programme / Funktionen

Anzahl der Garfunktionen, Garraum 1	6

Art der Garfunktionen, Garraum 1

- Statisch
- ECO
- Kleinflächengrill
- Kleinflächengrill + Umluft
- Unterhitze
- Unterhitze + Umluft

Reinigungsfunktion, Garraum 1

Vapor Clean

Technische Eigenschaften Kochfeld

UR

Anzahl der Kochzonen 4

Vorne links - Gas - Ultra Rapid Blitzbrenner - 3.50 kW

Hinten links - Gas - Normalbrenner - 1.75 kW

Hinten rechts - Gas - Normalbrenner - 1.75 kW

Vorne rechts - GAS - Sparbrenner - 1.00 kW

Typ Gasbrenner	Standard	**Thermoelektrische Zündsicherung**	Ja
Automatische Einhandzündvorrichtung	Ja	**Brennerdeckel**	Schwarz-Matt emailliert

Technische Eigenschaften primärer Garraum 1

Anzahl der Ventilatoren (Umluft/Heißluft)	1	**Vollglasinnentür herausnehmbar**	Ja
Nutzbares Garraumvolumen	70 l	**Anzahl der Türverglasungen**	3
Bruttovolumen Garraum	79 l	**Anzahl der Thermo-Türverglasungen**	2
Material Garraum	Ever Clean Emaillierung	**Sicherheitsthermostat**	Ja
Anzahl der Garebenen	5	**Kühlsystem**	Kühlgebläse
Art der Einschubschienen	Einhängerahmen verchromt	**Nutzabmessungen des Garraums (HxBxT)**	360X460X425 mm
Art der Beleuchtung	Halogen	**Temperaturregelung**	Elektromechanisch
Leistung der Beleuchtung	40 W	**Leistung der Unterhitze**	1200 W
Programmierung der Garzeit	Automatische Endabschaltung	**Leistung der Oberhitze**	1000 W
Garraumbeleuchtung bei Türöffnung	Ja	**Leistung des Kleinflächengrills**	1700 W
Art der Türöffnung	Klapptür	**Leistung des Großflächengrills**	2700 W
Abnehmbare Gerätetür	Ja	**Leistung der Heißluft**	2000 W
Vollglasinnentür	Ja	**Art des Grills**	Elektrisch

Optionen primärer Garraum 1

Akustisches Signal bei Garzeitende	Ja	**Temperatur max.**	260 °C
Temperatur min.	50 °C		

Serienzubehör primärer Garraum 1 und Kochfeld

Grillrost mit Tiefensperre	1	**Backblech/Fettpfanne (H: 40 mm)**	1

Elektrischer Anschluss

Elektrischer Gesamtanschlusswert	2200 W	**Länge Netzkabel**	115 cm
Absicherung	10 A	**Frequenz**	50/60 Hz
Spannung	220-240 V	**Anschlussleiste**	3-polig
Typ des vorinstallierten Anschlusskabels	Einphasig		

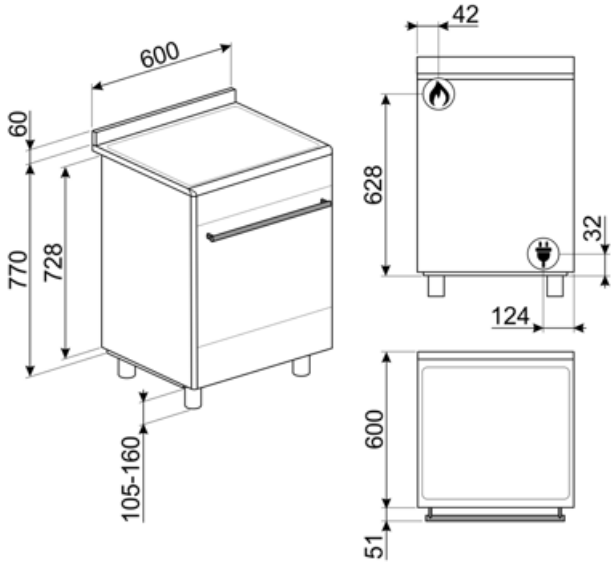

Kompatibel Zubehör

AIRFRY

Ideale Alternative zum traditionellen Frittieren im Backofen mit weniger Kalorien und Fett. Damit lassen sich schnell und einfach Gerichte, wie Pommes frites, Gemüse, Fisch, Geflügel bei perfekter Bräunung knusprig zubereiten.

BBQ

Beidseitig einsetzbare Grillplatte. Für die perfekte Zubereitung von saftigen und knusprigen Gerichten im Backofen mit dem typischen Grillaroma. Die gerippte Seite ist besonders für Fleisch und Käse geeignet, die glatte Seite für Fisch, Meeresfrüchte und

BN620-1

Backblech emailliert (H: 20 mm), kompatibel für alle 45-60 cm Backöfen der Serie SF.../SFP... und Kochzentren/Standherde

BNP608T

Backblech für Feingebäck aus Aluminium, teflonbeschichtet (H: 8 mm), geeignet für alle 45-60 cm Backöfen der Serie SF.../SFP.. und Kochz./Standherde (für Auflage auf Grillrost).

GTT

Teleskop-Vollauszug, 1 Ebene.

KITP60X9

Edelstahlrückwand, kombinierbar für 60 cm Standherde Concert/Classici mit Pyrolyse und/oder Multifunktionsbackofen

PALPZ

Pizzaschieber aus Edelstahl mit Klappgriff, kompatibel für die Pizzasteine: PRTX, PPR9, STONE in Verbindung von Elektro-Backöfen. Abmessungen LxH: 31,5x32,5 cm.

AL60

Spritzleiste aus Edelstahl, geeignet für 60 cm Concert-Standherde mit Gaskochfeld und Multifunktions-Backofen.

BG6090-1

Barbecue-Grillplatte aus Gußeisen für Concert- Standherde mit Gaskochmulde.

BN640

Backblech emailliert (H: 40 mm), kompatibel für alle 45-60 cm Backöfen der Serie SF.../SFP... und Kochzentren/Standherde

GTP

Teleskop-Teilauszug, 1 Ebene.

KITH95

Kit Stellfüße (950 mm), Edelstahl, für Erhöhung, geeignet für Concert-Standherde (911-966mm).

KITPDQ

Kit Stellfüße (850 mm), Edelstahl, für Reduzierung der Höhe (850-881 mm), geeignet für Concert-Standherde.

SFLK1

Kindersicherung.

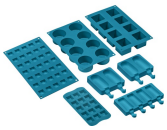

SMOLD

Set aus 7 Silikonformen für Eiscreme, Stieleis, Pralinen, Eiswürfel (Blast-Chiller) und das Vorportionieren von Gerichten. Temperaturbeständig von -60°C bis +230°C (Backöfen).

STONE

Rechteckiger Pizzastein, aus Schamottstein, glasiert. Ideal zum Backen von Pizzen, Brot, Focaccia und anderen Gerichten, wie Gebäck oder Keksen. Abmessungen LxBxH: 420x375x18 mm

Symbols glossary

Energy efficiency class A

Das Gerät ist für eine Installation im Hocheinbau vorgerüstet.

Dreifach verglaste Backofentür: Anzahl der Scheiben der Gerätetür.

Unterhitze-Umluft: die Kombination aus Umluft und Unterhitze ist ideal für alle Arten von Speisen und ermöglicht zudem das Fertiggaren von Speisen, die im Inneren eine höhere Hitzeentwicklung benötigen.

Unterhitze: die Beheizung erfolgt nur von unten. Ideal für Gebäck, Aufläufe und Pizza.

Fan with grill element: The fan reduces the fierce heat from the grill, providing an excellent method of grilling various foods, chops, steaks, sausages etc. giving even browning and heat distribution, without drying out the food. The top two levels recommended for use, and the lower part of the oven can be used to keep items warm at the same time, an excellent facility when cooking a grilled breakfast. Half grill (centre portion only) is ideal for small quantities of food.

Vollglasinnentür: eine einzige Glasfläche für eine einfache Reinigung und beste Durchsicht in den Garraum.

Seitliche Innenbeleuchtung: zwei gegenüberliegende Beleuchtungen erhöhen die Sicht auf das Innere des Garraums.

Anzahl der Garebenen: der Garraum verfügt über 5 Garebenen.

Vapor Clean: eine einfache Reinigungsfunktion, die mit Hilfe von Dampf Ablagerungen im Garraum löst.

Topfträger aus Gußeisen: sehr robust mit einer hohen Stabilität und Festigkeit.

Kühlgebläse: zur Ermöglichung einer angenehmen und sicheren Oberflächentemperatur.

Ever Clean-Emaillierung: ist eine besondere Pyrolyse-Emaillierung, die dank ihrer geringeren Porosität eine bessere Reinigung des Garraums ermöglicht. Die Emaillierung schafft eine perfekte Oberfläche im gesamten Backofen inkl. der Backbleche und ist äuße

Ober-/Unterhitze: traditionelles, statisches Garen, geeignet für die Zubereitung von einem Gericht. Die Erhitzung erfolgt gleichzeitig von oben und unten. Das Garen ist schonender, ideal für alle Arten von Braten, Brot und Backwaren.

ECO-Funktion: diese Funktion eignet sich besonders für das Zubereiten von Speisen auf einer Ebene mit geringem Energieverbrauch. Um eine max. Energieeinsparung und Zeitersparnis zu erzielen, wird empfohlen, die Speisen ohne Vorheizung in den Garraum einzu

Kleinflächengrill: die Hitze wird in der Mitte des Heizwiderstandes erzeugt und ist für kleinere Mengen an Gargut vorgesehen. Bestens geeignet zum schnellen Garen und Bräunen von Speisen. Die oberste Ebene ist für kleinere, die untere für größere Gerichte

Innere Türverglasung: diese kann mit wenigen Handgriffen zur Reinigung herausgenommen werden.

Automatische Öffnung: Einige Modelle verfügen über eine automatische Öffnung der Tür nach Beendigung des Zyklus, was eine perfekte Lösung ist, da kein Griff benötigt wird. Aus Sicherheitsgründen verriegelt sich die Tür bei Betrieb automatisch, um ein versehentliches Öffnen zu verhindern.

Ultrarapid-Superbltzbrenner: bieten eine Leistung von bis zu 5,0 kW.

Nutzvolumen 70 l: umfasst die nutzbare Fläche des Garraums in Litern.

Drehknebelbedienung