ST211D

Product Family	Dishwashers
Commercial width	60 cm
Commercial height	82 cm
Installation	Totalmente-integrado embutido
N° cestos	2
EAN code	8017709310516

Programas

N. of programmes	5	**ECO**	Yes
Washing temperatures	45, 50, 65, 75 °C	**Mistura**	Sim
Cristal	Sim	**Higiene 99,9%**	Sim
Expresso completo - 60 minutos	Sim		

Options

Delay timer option	3-6-9 hours	**Extra dry option**	Yes

Baskets

Basket colour	Grey	**Sliding Guides Extra Glide**	No
Basket components colour	Grey	**Largest loadable dish in upper basket**	25,0 cm
Handle	No	**Lower Basket**	With fixed racks
Upper Basket	With central fixed racks	**Lower basket with anti-drip inserts**	Yes
Suporte de copo	Sim	**Largest loadable dish in lower basket**	30,0 cm
Height adjustment of the upper basket	On three levels	**Colour Inner Components**	Green
Upper basket with EasyGlide System	No		

Cutlery basket	Sim

Technical Features

Largura do produto (mm)	598 mm
Profundidade do produto (mm)	545 mm
Altura do produto (mm)	818 mm
Watersave system	No
Controls	Electronic
Display	No
Gráfico dos programas	Símbolos
On/off indicator	Yes
Salt light indicator	Light
Rinse aid indicator	Light
Progress indicator	No
End of cycle indicator	Acoustic signal
Washing system	Orbital
Third spray arm	Single
Water softener	With electronic setting
Turbidity sensor Aquatest	No
Flood protection system	Single Acquastop
Water supply	Single; cold/hot water max. 60°C - energysave with hot water up to 35%
Max water hardness	90°fH; 50°dH
Drying system	Secagem por condensador natural, com sistema automático de abertura de portas Dry Assist no final do ciclo
Steam protection	In plastic
Child safety system (door lock)	No
Internal light	No
Push-pull opening system without handle	No
Tub material	Stainless steel
Filter	Stainless steel
Concealed heating element	Yes
Hinges	Self balancing with fixed hinges
Peso mínimo e máximo do painel frontal	2 - 9 kg
Altura mínima e máxima do plinto	100 - 228 mm
Can be installed in-column	No
Adjustable feet	7cm, from 820 to 890 mm
Adjustable door	No
Tampo traseiro	Sim
profundidade da máquina de lavar louça com porta aberta (mm)	1146
Back feet adjustable from front	Yes
Tampo superior	Tampo superior em plástico

Etiqueta de Desempenho / Energia - Reg. 2019

Classe de eficiência energética	D
Consumo de energia [por 100 ciclos, com base no programa eco]	84 KWh
Capacidade nominal (ps)	13
Consumo de água [por ciclo]	12,0 litres
Duração do programa	3:35 h:min
Emissões de ruído acústico aerotransportado	51 dB(A) re 1 pW
Classe de emissão de ruído acústico aerotransportado	D
Índice de eficiência energética (IEE)	49,9

Electrical Connection

Plug	(F;E) Schuko	**Frequency (Hz)**	50 Hz
Connected power	1800 W	**Type of connection**	Single-phase
Current	10 A	**Power supply cable length**	140 cm
Voltage	220-240 V		

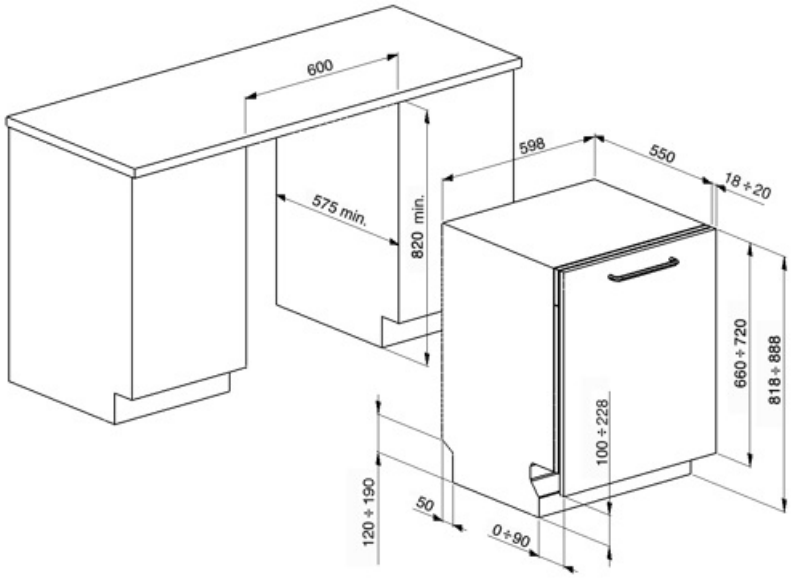

Compatible Accessories

KIT82CN

KIT82CX

KIT82SPRAN

KIT82SPRMW

KIT82SPRX

KITPL60FABB

Toekick Kit na cor branca com altura ajustável. Pode ser montado em todos os modelos totalmente integrados e sob bancada com Fulcro Fixo. Pode ser instalado também nos modelos com fulcro variável ou dobradiças flexíveis.

KITPL60FABN

Toekick Kit na cor preta com altura ajustável. Pode ser montado em todos os modelos totalmente integrados e sob bancada com Fulcro Fixo. Pode ser instalado também nos modelos com fulcro variável ou dobradiças flexíveis.

KITPL60FABX

Kit Toekick em Aço Inoxidável com altura ajustável. Pode ser montado em todos os modelos totalmente integrados e sob bancada com Fulcro Fixo. Pode ser instalado também nos modelos com fulcro variável ou dobradiças flexíveis.

KITPLV2

Extensão do kit para máquina lava-louça e máquina de lavar: comprimento mt. 2

Symbols glossary

Aquastop: Algumas máquinas lava-louças Smeg estão equipadas com um sensor Aquastop: boia simples na parte inferior, que é necessária para evitar um vazamento acidental de água dentro do aparelho.

COMM_HEIGHT_82_72dpi

O sistema de lavagem orbital distribui a água uniformemente por todo o compartimento da máquina lava-louça de 60 cm, direcionando a água com precisão para garantir uma excelente lavagem.

Eco: Eco, este programa de lavagem económica utiliza uma baixa quantidade de água e energia para proporcionar a opção de limpeza mais ecológica.

Os símbolos mostram o número de configurações da placa da máquina lava-louça.

...

Ciclo de lavagem rápida: para cargas mistas normalmente sujas, como pratos e panelas, mesmo com resíduos secos. Os pratos são lavados e secos em 60 minutos.

Anti-gotejamento: Alguns modelos de máquinas lava-louças são equipados com bicos de polímero especiais anti-gotejamento, que melhoram o processo de secagem.

Temporizador de atraso: O temporizador de atraso pode adiar o início do programa por até 24 horas.

Cristais: O programa Cristais é dedicado a pratos delicados, como copos e porcelana.

Programa normal: O programa normal é adequado para graus normais de sujidade para uso diário.

O sistema Economia de água garante os melhores resultados de lavagem com um consumo mínimo de água, dependendo do modelo da máquina lava-louça.

Classe de eficiência energética D

HIGIENE 99,9% Programa de lavagem a alta temperatura. O enxágue a 75° garante a remoção de 99,9% de germes e bactérias.

Benefit (TT)

Orbital Wash System

Even water distribution, deep cleaning and low noise thanks to the dual rotating spray arms

Orbital washing system, which, thanks to its double arm, its 7 water exit points and thanks to overlapping and simultaneous rotations and 40 rotations per minute, allows ample coverage of the tank area, thus guaranteeing optimal results in any basket-loading configuration.