ST211DS



Kategoria e produktit	Lavastovilje
Gjerësia nominale	60 cm
Lartësia nominale	82 cm
Instalimi	Plotësisht i integruar
Paneli i kuzhinës	Nuk përfshihet
Nr. i koshave	2
Kodi EAN	8017709306816

Programe

Nr. i programeve	5	**Mix**	Po
Temperaturat e larjes	50, 65, 70 °C	**Intensive**	Po
Njom	Po	**1/2 e ngarkesës**	Po
ECO	Po		

Opsionet

Opsioni "Delay timer"	3-6-9 orë	**Opsioni i zonës së larjes intensive**	
Opsioni "Extra dry"	Po		

Kosha

Ngjyra e koshit	Gri	**Shporta e poshtme**	Me rafte fikse
Ngjyra e përbërësve të koshit	Gri	**Kosh i poshtëm me inserte kundër rrjedhjes**	Po
Shporta e sipërme	Me rafte qendrore fikse	**Ena më e madhe e ngarkueshme në koshin e poshtëm**	30,0 cm
Mbajtëse xhami	Po		
Rregullimi i lartësisë së koshit të sipërm	Në tre nivele (5 cm)	**Komponentë të brendshëm me ngjyra**	Jeshile
Ena më e madhe e ngarkueshme në koshin e sipërm	25,0 cm	**Shporta e takëmeve**	Po

Veçoritë teknike



Gjerësia (mm)	598 mm
Thellësia (mm)	545 mm
Lartësia e produktit (mm)	818 mm
Kontrollet	Elektronike
Programme graphics	Symbols
Treguesi "On/Off"	Po
Treguesi me dritë i kripës	E lehtë
Treguesi i shpëlarësit	E lehtë
Treguesi i përfundimit të ciklit	Sinjal akustik
Sistemi i larjes	Standard
Krahu i tretë spërkatës	I vetëm
Zbutësi i ujit	Me vendosje elektronike
Sistemi i mbrojtjes nga përmbytjet	Acquastop i vetëm
Furnizimi me ujë	I vetëm; me ujë të ftohtë/ngrohtë maks. 60°C - "energysave" me ujë të ngrohtë deri në 35%
Fortësia maksimale e ujit	100°fH;58°dH
Sistemi i tharjes	Tharje natyrale me kondensator, me "Dry Assist"+ sistem automatik i hapjes së dyerve në fund të ciklit
Mbrojtja e avullit	Në plastikë
Materiali i vaskës	Inoks
Filtri	Inoks
Elementi ngrohës i fshehur	Po
Menteshat	Vetëbalancues me mentesha fikse
Lartësia minimale dhe maksimale e panelit të përparmë	2 - 9 kg
Lartësia minimale dhe maksimale e bazamentit	100 - 228 mm
Këmbë të rregullueshme	7 cm, nga 820 deri 890 mm
Additional gaskets	No
Back cover	Yes
Depth of dishwasher with open door (mm)	1168 mm
Këmbët e pasme të rregullueshme nga përpara	Po
Top cover	In plastic

Etiketa e performancës/energjisë - Regj. 2019



Klasa e efikasitetit të energjisë	D
Konsumi i energjisë [për 100 cikle, bazuar në programin "eco"]	84 kWh
Kapaciteti nominal (ps)	13
Konsumi i ujit [për cikël]	12,0 litres
Kohëzgjatja e programit	3:35 h:min
Emetimet e zhurmës akustike në ajër	51 dB(A) re 1 pW
Klasa e emetimit të zhurmës akustike në ajër	D
Indeksi i efikasitetit të energjisë (EEI)	49,9

Lidhja elektrike

Fuqia e lidhur	1900 W
Rryma	10 A
Tensioni	220-240 V
Frekuenca (Hz)	50 Hz
Lloji i lidhjes	Njëfazor
Gjatësia e kabllos së furnizimit me energji elektrike	140 cm
Tapë	(F;E) Schuko

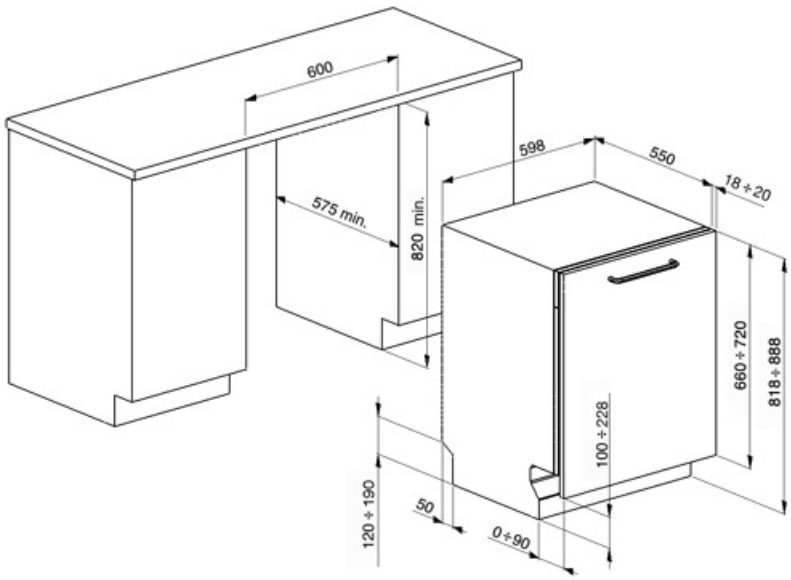
600
575 min.
820 min.
598
550
18÷20
660÷720
818÷888
100÷228
120÷190
50
0÷90

Compatible Accessories



KIT82CN



KIT82CX



KIT82SPRAN



KIT82SPRMW



KIT82SPRX

KITPL60FABB

Plintues në ngjyrë të bardhë me lartësi të rregullueshme. Mund të vendoset mbi të gjitha modelet plotësisht të integruara dhe nën tavolinë me bazë fikse. Mund të instalohet edhe në modelet me bazë të ndryshueshme ose mentesha "flexifit".

KITPL60FABN



Plintues në ngjyrë të zezë me lartësi të rregullueshme. Mund të vendoset mbi të gjitha modelet plotësisht të integruara dhe nën tavolinë me bazë fikse. Mund të instalohet edhe në modelet me bazë të ndryshueshme ose mentesha "flexifit".

KITPL60FABX



Plintues prej inoksi me lartësi të rregullueshme. Mund të vendoset mbi të gjitha modelet plotësisht të integruara dhe nën tavolinë me bazë fikse. Mund të instalohet edhe në modelet me bazë të ndryshueshme ose mentesha "flexifit".

KITPLV2



Komplet shtese për lavastovilje dhe lavatriçe: gjatësi m. 2

Symbols glossary



Acquastop: Disa lavastovilje Smeg janë të pajisura me një Aquastop të thjeshtë: sensor pluskimi në fund, i cili është i nevojshëm për të parandaluar rrjedhjet aksidentale të ujit brenda pajisjes.



Klasa e efikasitetit të energjisë D



Delay Timer: Opsion për shtyrjen e fillimit të programit të dëshiruar deri në 24 orë në mënyrë që funksionimi i lavastoviljes të programohet në kohën e dëshiruar.



1/2 ngarkesë: Ky program është krijuar për larjen e enëve jo shumë të ndotura me ngarkesë të pjesshme të lavastoviljes.



Mix: Programi "Mix" është i përshtatshëm për enë të përziera dhe tenxhere dhe tigane të përditshme, pa ndonjë inkustrim të madh.



Ultraclean: Opsioni "Ultraclean" kryen një shpëlarje përfundimtare në një temperaturë të lartë prej 70°C duke eliminuar pothuajse të gjitha bakteret.



Sistemi "WaterSave" siguron rezultatet më të mira të larjes me konsum minimal të ujit në varësi të modelit të lavastoviljes.



Për përmirësimin e tharjes së enëve pa lënë njolla.



82 cm i lartë



"EXTRA DRY" Ky opsion shton një cikël shpëlarjeje të nxehtë që siguron tharje të përmirësuar.



Eco: Eco, ky program ekonomik larjeje përdor një sasi të vogël uji dhe energjie për të ofruar opsionin më ekologjik të pastrimit.



Programi i njomjes: Programi i njomjes siguron një shpëlarje e cila parandalon tharjen e papastërtive.



13 komplete pjatash: Numri i kompleteve të pjatave.