ST291D

Famiglia	Lavastoviglie
Larghezza commerciale	60 cm
Altezza commerciale	82 cm
Installazione	Incasso scomparsa totale
Pannello cucina	Non in dotazione
N° cesti	2
Codice EAN	8017709306823

Programmi

Numero di programmi	5	**ECO**	Sì
Temperature di lavaggio	45, 50, 65, 75 °C	**Mix**	Sì
		Hygiene 99,9%	Sì
Calici	Sì		
Full express 60'	Sì		

Opzioni

Opzione di partenza ritardata	3-6-9 ore	**Opzione Extra Dry**	Sì

Cestelli

Colore cestelli	Grigio	**Cestello inferiore**	Con inserti fissi
Colore componentistica cestelli	Grigio	**Cestello inferiore con inserti rompi-goccia**	Sì
Cestello superiore	Con inserti fissi	**Cestello con sistema salva-goccia**	Sì
Glass holder	Sì		
Regolazione in altezza del cestello superiore	Su tre livelli (5 cm)	**Dimensioni massime piatto caricabile su cestello inferiore**	30,0 cm
Dimensioni massime piatto caricabile su cestello superiore	25,0 cm	**Colore Componenti Interni**	Verde

Cestello portaposate	Sì

Caratteristiche Tecniche

Larghezza del prodotto (mm)	598 mm
Profondità del prodotto (mm)	545 mm
Altezza del Prodotto (mm)	818 mm
Comandi	Elettronici
Grafica programmi	Simboli
Indicatore on/off	Sì
Indicatore esaurimento sale	Spia
Indicatore brillantante	Spia
Indicatore di fine ciclo	Segnale sonoro
Sistema di lavaggio	Orbitale
Terzo irroratore superiore	Singolo
Decalcificatore	A regolazione elettronica
Sistema protezione antiallagamento	Acquastop totale
Alimentazione acqua	Singola; acqua fredda/calda fino a 60°C - risparmio energetico con acqua calda fino al 35%
Massima durezza dell'acqua	100°fH;58°dH
Sistema di asciugatura	A condensazione naturale, con sistema Dry Assist + di apertura automatica della porta a fine ciclo
Protezione vapore	In plastica
Materiale vasca	Acciaio inox
Filtro	Acciaio inox
Elemento riscaldante nascosto	Sì
Cerniere	Bilancianti a fulcro fisso
Peso minimo e massimo pannello frontale	2 - 9 kg
Altezza minima e massima zoccolo	100 - 228 mm
Piedini regolabili	7 cm, da 820 a 890 mm
Copertura posteriore	Sì
Profondità lavastoviglie con anta aperta (mm)	1168
Piedino posteriore regolabile da davanti	Sì
Copertura superiore	In plastica

Prestazioni / Etichetta Energetica - Reg. 2019

Classe di Efficienza Energetica	D
Consumo energetico [per 100 cicli, basati sul programma eco]	84 KWh
Capacità nominale (ps)	13
Consumo di acqua [per ciclo]	12.0 l
Durata del programma	4:10 h:min
Emissioni di rumore aereo	49 dB(A) re 1 pW
Classi di emissione di rumore aereo	C
Indice di Efficienza Energetica (IEE)	49.9

Collegamento Elettrico

Spina	(F;E) Schuko
Potenza installata	1900 W
Corrente	10 A
Tensione	220-230 V
Frequenza	50 Hz
Tipo di connessione	Monofase
Lunghezza cavo di alimentazione	140 cm

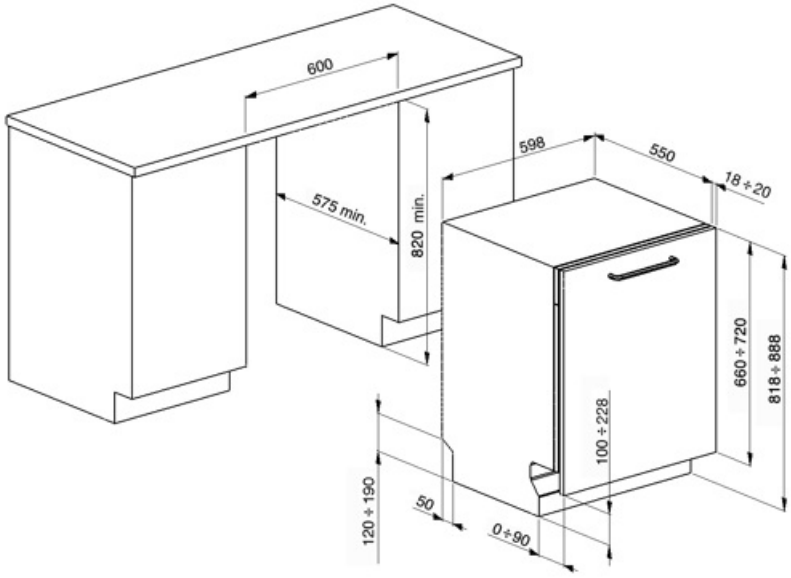
600
575 min.
820 min.
598
550
18÷20
660÷720
818÷888
100÷228
120÷190
50
0÷90

Accessori Compatibili

KIT82CN

KIT82CX

KITPL60FABB

Kit zoccolo di colore Bianco regolabile in altezza, da installare su tutti i modelli di lavastoviglie a scomparsa totale o sottotop con cerniere a fulcro fisso. Può essere installato anche su modelli con cerniere a fulcro variabile e Flexifit

KITPL60FABX

Kit zoccolo di colore Inox regolabile in altezza, da installare su tutti i modelli di lavastoviglie a scomparsa totale o sottotop con cerniere a fulcro fisso. Può essere installato anche su modelli con cerniere a fulcro variabile e Flexifit

KITPL60FABN

Kit zoccolo di colore Nero regolabile in altezza, da installare su tutti i modelli di lavastoviglie a scomparsa totale o sottotop con cerniere a fulcro fisso. Può essere installato anche su modelli con cerniere a fulcro variabile e Flexifit

KITPLV2

Kit di prolunga per lavastoviglie e lavabiancheria: lunghezza mt. 2

Glossario simboli

Per migliorare l'asciugatura dei piatti senza lasciare aloni.

Classe di efficienza energetica D

Alta 82 cm

Delay timer: Opzione per posticipare la partenza del programma desiderato fino a 24h per programmare il funzionamento della lavastoviglie nella fascia oraria desiderata.

Il lavoro volto al miglioramento continuo ha permesso la creazione del motore Inverter di seconda generazione 2.0 caratterizzato da una maggior efficienza e durabilità nel tempo che permette il raggiungimento di altissime prestazioni con un abbassamento dei consumi energetici e dei livelli di rumorosità.

Il livello di Silenziosità è ottenuto grazie ad un eccellente isolamento e speciali dispositivi, studiati appositamente per attutire il suono generato durante il funzionamento della lavastoviglie. In gamma sono presenti modelli con vari livelli di silenziosità.

Sistema Orbitale: Il Sistema Orbitale, è costituito da un doppio irroratore che, grazie a rotazioni sovrapposte e contemporanee, permette all'acqua di raggiungere uniformemente tutto lo spazio interno per risultati di lavaggio eccellenti.

Calici: Il programma Calici è dedicato alle stoviglie più delicate come bicchieri e porcellane.

Eco: Il programma Eco è adatto per lavare stoviglie normalmente sporche. Utilizzando il programma Eco sono garantite le migliori prestazioni in termini di efficienza energetica.

Mix: Il programma Mix è indicato per stoviglie miste e pentole di uso quotidiano, senza particolari incrostazioni.

13 coperti: Numero di coperti.

Acquastop Totale: Il dispositivo Acquastop Totale esclude la possibilità di allagamenti mediante un microinterruttore posto sotto la vasca che blocca istantaneamente l'ingresso dell'acqua nella macchina. Un'ulteriore sicurezza è garantita da una valvola posta sul tubo di carico che ne rileva eventuali perdite.

Watersave: E' un sistema di gestione dell'acqua che, garantendo i migliori risultati di lavaggio e i minori consumi di energia, consente di lavare un pieno carico con solo 12 litri di acqua.

EXTRA DRY L'opzione aggiunge un risciacquo caldo che garantisce una migliore asciugatura delle stoviglie.

FULL EXPRESS 60': Programma di lavaggio rapido per stoviglie miste e pentole con sporco normale, anche con residui secchi. In 60 minuti le stoviglie vengono lavate ed asciugate.

HYGIENE 99,9%: Programma di lavaggio ad alta temperatura. Il risciacquo a 75° garantisce l'eliminazione del 99,9% di germi e batteri.

Benefit

Sistema di lavaggio Orbitale

Distribuzione uniforme dell'acqua, pulizia profonda e bassa rumorosità grazie ai doppi bracci irroratori rotanti

Sistema di lavaggio Orbitale che, grazie al suo doppio braccio, ai suoi 7 punti di uscita dell'acqua e grazie a rotazioni sovrapposte e contemporane e alle 40 rotazioni per minuto permette un'ampia copertura della zona vasca garantendo così risultati ottimali in qualsiasi configurazione di caricamento dei cesti.