ST291D

Product Family	Dishwashers
Commercial width	60 cm
Commercial height	82 cm
Installation	Totalmente-integrado embutido
N° cestos	2
EAN code	8017709306823

Programas

N. of programmes	5	**ECO**	Yes
Washing temperatures	45, 50, 65, 75 °C	**Mistura**	Sim
Cristal	Sim	**Esterilizar**	No
Expresso completo - 60 minutos	Sim	**Higiene 99,9%**	Sim

Options

Delay timer option	3-6-9 hours	**Extra dry option**	Yes

Baskets

Basket colour	Grey	**Largest loadable dish in upper basket**	25,0 cm
Basket components colour	Grey	**Lower Basket**	With fixed racks
Handle	No	**Lower basket with anti-drip inserts**	Yes
Upper Basket	With central fixed racks	**Basket with anti-drip system**	Yes
Suporte de copo	Sim	**Largest loadable dish in lower basket**	30,0 cm
Height adjustment of the upper basket	On three levels	**Colour Inner Components**	Green
Upper basket with EasyGlide System	No		

Sliding Guides Extra Glide	No	**Cutlery basket**	Sim

Technical Features

Largura do produto (mm)	598 mm	**Drying system**	Secagem por condensador natural, com sistema automático de abertura de portas Dry Assist no final do ciclo
Profundidade do produto (mm)	545 mm	**Steam protection**	In plastic
Altura do produto (mm)	818 mm	**Child safety system (door lock)**	No
Watersave system	No	**Internal light**	No
Controls	Electronic	**Push-pull opening system without handle**	No
Display	No	**Tub material**	Stainless steel
Gráfico dos programas	Símbolos	**Filter**	Stainless steel
On/off indicator	Yes	**Concealed heating element**	Yes
Salt light indicator	Light	**Hinges**	Self balancing with fixed hinges
Rinse aid indicator	Light	**Peso mínimo e máximo do painel frontal**	2 - 9 kg
Progress indicator	No	**Altura mínima e máxima do plinto**	100 - 228 mm
End of cycle indicator	Acoustic signal	**Can be installed in-column**	No
Washing system	Orbital	**Adjustable feet**	7cm, from 820 to 890 mm
Third spray arm	Single	**Adjustable door**	No
Water softener	With electronic setting	**Tampo traseiro**	Sim
Turbidity sensor Aquatest	No	**profundidade da máquina de lavar louça com porta aberta (mm)**	1168
Flood protection system	Total Acquastop	**Back feet adjustable from front**	Yes
Water supply	Single; cold/hot water max. 60°C - energysave with hot water up to 35%	**Tampo superior**	Tampo superior em plástico
Max water hardness	100°fH;58°dH		

Etiqueta de Desempenho / Energia - Reg. 2019

Classe de eficiência energética	D	**Duração do programa**	4:10 h:min
Consumo de energia [por 100 ciclos, com base no programa eco]	84 KWh	**Emissões de ruído acústico aerotransportado**	49 dB(A) re 1 pW
Capacidade nominal (ps)	13	**Classe de emissão de ruído acústico aerotransportado**	C
Consumo de água [por ciclo]	12,0 litres	**Índice de eficiência energética (IEE)**	49,9

Electrical Connection

Plug	(F;E) Schuko	**Frequency (Hz)**	50 Hz
Connected power	1900 W	**Type of connection**	Single-phase
Current	10 A	**Power supply cable length**	140 cm
Voltage	220-230 V		

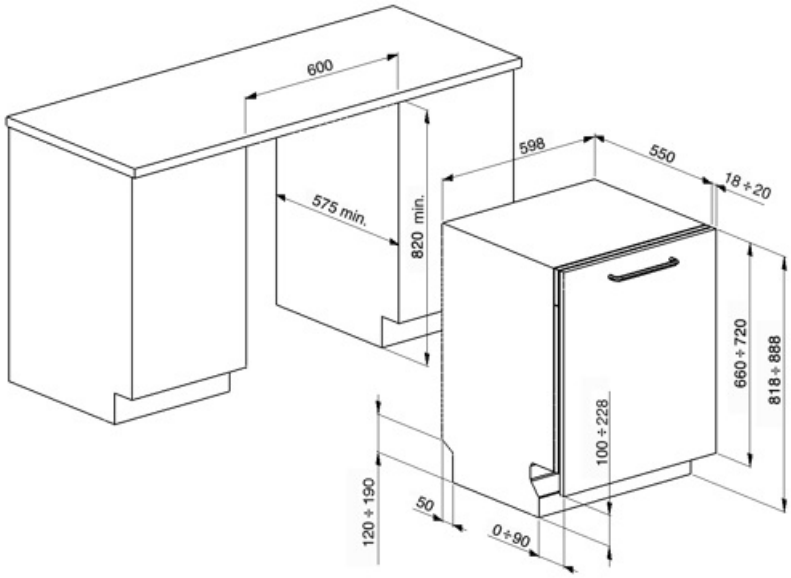

Compatible Accessories

KIT82CN

KIT82CX

KIT82SPRAN

KIT82SPRMW

KIT82SPRX

KITPL60FABB

Toekick Kit na cor branca com altura ajustável. Pode ser montado em todos os modelos totalmente integrados e sob bancada com Fulcro Fixo. Pode ser instalado também nos modelos com fulcro variável ou dobradiças flexíveis.

KITPL60FABN

Toekick Kit na cor preta com altura ajustável. Pode ser montado em todos os modelos totalmente integrados e sob bancada com Fulcro Fixo. Pode ser instalado também nos modelos com fulcro variável ou dobradiças flexíveis.

KITPL60FABX

Kit Toekick em Aço Inoxidável com altura ajustável. Pode ser montado em todos os modelos totalmente integrados e sob bancada com Fulcro Fixo. Pode ser instalado também nos modelos com fulcro variável ou dobradiças flexíveis.

KITPLV2

Extensão do kit para máquina lava-louça e máquina de lavar: comprimento mt. 2

Symbols glossary

Anti-gotejamento: Alguns modelos de máquinas lava-louças são equipados com bicos de polímero especiais anti-gotejamento, que melhoram o processo de secagem.

COMM_HEIGHT_82_72dpi

Nível de ruído: O excelente isolamento e os dispositivos especiais mantêm o ruído ao mínimo.

Cristais: O programa Cristais é dedicado a pratos delicados, como copos e porcelana.

Programa normal: O programa normal é adequado para graus normais de sujidade para uso diário.

...

Total Acquastop: Além da proteção parcial Acquastop presente em todas as máquinas lava-louça Smeg, alguns modelos têm um dispositivo eletrônico instalado na mangueira de entrada de água, que monitora os níveis de água na máquina, detecta vazamentos na mangueira e desliga o fornecimento de água imediatamente quando necessário.

Ciclo de lavagem rápida: para cargas mistas normalmente sujas, como pratos e panelas, mesmo com resíduos secos. Os pratos são lavados e secos em 60 minutos.

Classe de eficiência energética D

Temporizador de atraso: O temporizador de atraso pode adiar o início do programa por até 24 horas.

O sistema de lavagem orbital distribui a água uniformemente por todo o compartimento da máquina lava-louça de 60 cm, direcionando a água com precisão para garantir uma excelente lavagem.

Eco: Eco, este programa de lavagem económica utiliza uma baixa quantidade de água e energia para proporcionar a opção de limpeza mais ecológica.

Os símbolos mostram o número de configurações da placa da máquina lava-louça.

O trabalho visando a melhoria contínua permitiu a criação da segunda geração do motor Inverter 2.0, caracterizado por maior eficiência e durabilidade ao longo do tempo, o que permite um desempenho muito alto e um menor consumo de energia e nível de ruído.

O sistema Economia de água garante os melhores resultados de lavagem com um consumo mínimo de água, dependendo do modelo da máquina lava-louça.

HIGIENE 99,9% Programa de lavagem a alta temperatura. O enxágue a 75° garante a remoção de 99,9% de germes e bactérias.

Benefit (TT)

Orbital Wash System

Even water distribution, deep cleaning and low noise thanks to the dual rotating spray arms

Orbital washing system, which, thanks to its double arm, its 7 water exit points and thanks to overlapping and simultaneous rotations and 40 rotations per minute, allows ample coverage of the tank area, thus guaranteeing optimal results in any basket-loading configuration.