ST291D

Família	Máquina de lavar louça
Largura	60 cm
Altura comercial	82 cm
Instalação	De encastre total
Painel do móvel	Não fornecido
Nº de cestos	2
Código EAN	8017709306823

Programas

Nº de programas	5	**Eco**	Sim
Temperaturas de lavagem	45, 50, 65, 75 °C	**Mix**	Sim
		Esterilizar 99,9%	Sim
Vidros	Sim		
Expresso 60 min	Sim		

Opções

Opção início diferido	3-6-9 H, com pré-lavagem automática	**Opção Extra Dry**	Sim

Cestos

Cor dos cestos	Cestos em cinzentos	**Cesto inferior**	Suportes fixos
Cor dos componentes dos cestos	Acessórios internos em cinzento	**Cesto inferior com sistema antigotas para secagem otimizada**	Sim
Cesto superior	Suportes fixos		
Suporte para copos	Sim	**Cesto com sistema antigotas para secagem otimizada**	Sim
Cesto superior ajustável em altura	Em 3 níveis (5 cm)		
Ø máx. do prato no cesto superior	25,0 cm	**Ø máx. do prato no cesto inferior**	30,0 cm

Cor dos componentes internos	Verde
Cesto para talheres	Sim

Especificações técnicas

Largura	598 mm
Profundidade (mm)	545 mm
Altura	818 mm
Comandos	Comandos eletrónicos
Gráfico dos programas	Símbolos
Luz indicadora On/Off	Sim
Luz indicadora de falta de sal	Luz indicadora falta de sal
Luz indicadora de falta de abrilhantador	Luz indicadora falta de abrilhantador
Indicador de fim do programa	Sinal acústico fim do programa
Sistema de lavagem	Sistema de lavagem Orbital
Terceiro aspersor superior	Individual
Descalcificador	Ajuste automático ao nível de dureza da água
Sistema de proteção anti inundação	Acquastop proteção Total
Alimentação de água	Admissão de água até 60°C para poupar até 35% de energia
Dureza máxima da água	100°fH;58°dH
Sistema de secagem	Secagem por condensação natural, com Dry Assist, abertura automática da porta no final do ciclo
Proteção do vapor	Proteção de vapores em plástico
Material da cuba	Cuba em aço inox
Filtro	Filtros em aço inox
Resistência de aquecimento oculta	Sim
Dobradiças	Porta equilibrada com dobradiças de eixo fixo
Peso min. e máx. do painel frontal	2 - 9 kg
Altura min. e máx. do rodapé	100 - 228 mm
Pés reguláveis em altura	7cm, de 820 a 890 mm
Tampo traseiro	Sim
profundidade da máquina de lavar louça com porta aberta (mm)	1168
Pé traseiro regulável à frente	Sim
Tampo superior	Tampo superior em plástico

Performance / Etiqueta energética

Classe de eficiência energética	D
Consumo de energia ponderado por 100 ciclos programa ECO	84 KWh
Nº serviços programa ECO	13
Consumo de água no programa ECO	12,0 l
Duração do programa ECO	4:10 h:min
Emissão de ruído aéreo	49 dB(A) re 1 pW
Classe de emissão de ruído aéreo	C
Energy efficiency Index (EEI)	49,9

Ligação elétrica

Ficha elétrica	(F;E) Schuko
Frequência (Hz)	50 Hz

Potência nominal	1900 W	**Tipo de ligação**	Ligação monofásica
Corrente (Amperes)	10 A	**Comprimento do cabo de alimentação**	140 cm
Tensão (Volts)	220-230 V		

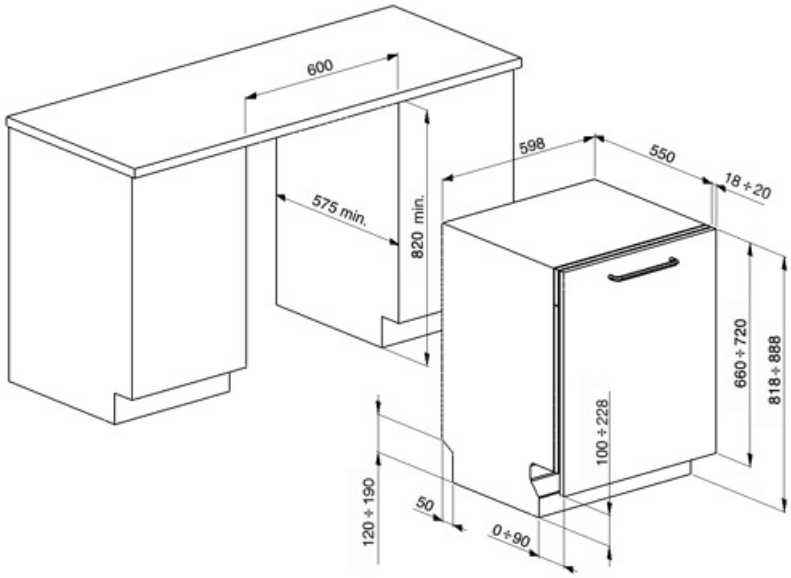

Acessórios Compatíveis

KIT82CN

KIT82CX

KITPL60FABB

Toekick Kit in White colour with adjustable height. Can be fitted over all the fully integrated and underbench models with Fixed Fulcrum. Can be installed also on the models with variable fulcrum or flexifit hinges.

KITPL60FABN

KITPL60FABX

Toekick Kit in Stainless Steel with adjustable height. Can be fitted over all the fully integrated and underbench models with Fixed Fulcrum. Can be installed also on the models with variable fulcrum or flexifit hinges.

KITPLV2

Kit extension for dishwasher and washing machine: lenght mt. 2

Symbols glossary

As Pastilhas Antigotas reduzem o contacto entre a louça e o cesto, evitando a acumulação de partículas de água. Melhora a qualidade da secagem.

Máquinas de lavar louça de encastre com 82 cm de altura.

O motor Inverter 2.0, caracterizado por uma maior eficiência e durabilidade ao longo do tempo, permite um desempenho muito elevado e assegura menor consumo de energia e baixo nível de ruído.

Extra Dry: opção de uma secagem extra.

Crystals: The Crystals programme is dedicated to delicate dishes such as glasses and china.

Express 60 min: este programa rápido lava e seca a louça em 60 minutos. A lavagem é feita a 65°C, havendo um enxaguamento a 70°C na fase final (55°C se selecionado o modo para poupar energia). No fim, dá-se a secagem.

Esterilizar 99,9%: programa certificado pela VDE, elimina 99,99% dos vírus e bactérias. Ideal para uma lavagem intensiva de pratos, panelas, frigideiras, tábuas de cortar e biberões. Evita as alergias.

Acquastop total: além da proteção parcial Acquastop presente em todas as máquinas de lavar louça Smeg, alguns modelos possuem um dispositivo eletrónico instalado na mangueira de entrada de água, que monitoriza os níveis de água na máquina, deteta vazamentos na mangueira e desliga o fornecimento de água imediatamente se necessário.

Classe de eficiência energética do produto declarada na etiqueta energética e na ficha do produto e em conformidade com os regulamentos UE.

A opção Início Diferido permite definir a hora de arranque do programa. No entanto, a pré-lavagem é sempre feita imediatamente para garantir a eliminação dos resíduos mais difíceis.

Nível de ruído: Indica o ruído em dB(A) de acordo com as normas e diretrizes europeias e conforme mencionado na etiqueta energética e na ficha de produto.

Sistema Orbital: consiste num braço de pulverização com dois aspersores que fazem rotações sobrepostas e contínuas contribuindo para que a água atinja uniformemente todo o espaço interior obtendo-se, assim, os melhores resultados na lavagem. Os aspersores têm pulverizadores cujas formas foram desenvolvidas para aumentar a potência e melhorar a direção dos jatos.

Eco: programa de lavagem económica. Utiliza baixa quantidade de água e energia para fornecer a opção de lavagem mais ecológica.

Normal: o programa é adequado para louça mista normal e utensílios de cozinha de uso diário, sem incrustações.

Número de talheres: Indica a carga máxima em serviços padrão aconselhada na máquina para obter os menores consumos.

Litros: consumo de água no programa normativo. Consoante o modelo, pode apresentar um consumo de 12 a 6,5 litros. As máquinas que apresentam consumos muito reduzidos de 6,5 L têm a tecnologia inovadora WaterSave que permite a melhor gestão da água.

Benefit (TT)

Orbital Wash System

Even water distribution, deep cleaning and low noise thanks to the dual rotating spray arms

Orbital washing system, which, thanks to its double arm, its 7 water exit points and thanks to overlapping and simultaneous rotations and 40 rotations per minute, allows ample coverage of the tank area, thus guaranteeing optimal results in any basket-loading configuration.